2009奥迪Q5冷却风扇电路图

摘要：

该文档主要描述2009奥迪Q5冷却风扇电路图。

关键字：

2009 奥迪 Q5 电路图 冷却风扇 发动机 冷却系统 散热风扇 400W 800W 1000W

目录

1.400W 散热器风扇，用于 4 缸和 6 缸汽油发动机电路图 1
2.800W/1000W 散热器风扇，用于 6 缸和 8 缸汽油发动机电路图 3

1.400W 散热器风扇，用于 4 缸和 6 缸汽油发动机电路图

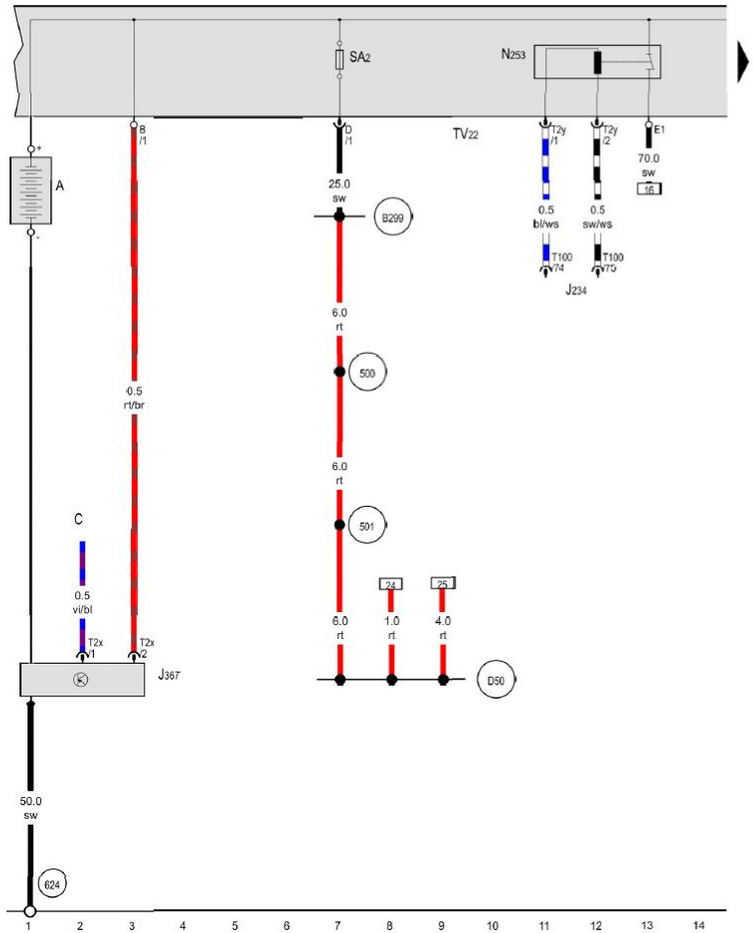

ws = 白色
sw = 黑色
ro = 红色
br = 褐色
gn = 绿色
bl = 蓝色
gr = 灰色
li = 淡紫色
ge = 黄色
or = 橘黄色
rs = 粉红色

蓄电池, 蓄电池监控控制单元, 蓄电池断路引爆装置, 保险丝架 **A** 上的保险丝 **2**, 端子 **30** 的导线分线器 **2**, 辅助起动插座

A - 蓄电池
C - 交流发电机
E1 - 车灯开关
J234 - 安全气囊控制单元
J367 - 蓄电池监控控制单元
N253 - 蓄电池断路引爆装置
SA2 - 保险丝架 A 上的保险丝 2
T2x - 2 芯插头连接
T2y - 2 芯插头连接
TV22 - 端子 30 的导线分线器 2
T100 - 100 芯插头连接
U6 - 辅助起动插座
500 - 螺栓连接 1（30），在继电器板上
501 - 螺栓连接 2（30），在继电器板上
624 - 起动蓄电池旁边的接地点
B299 - 正极连接 3（30），在主导线束中
D50 - 正极连接（30），在发动机舱导线束中

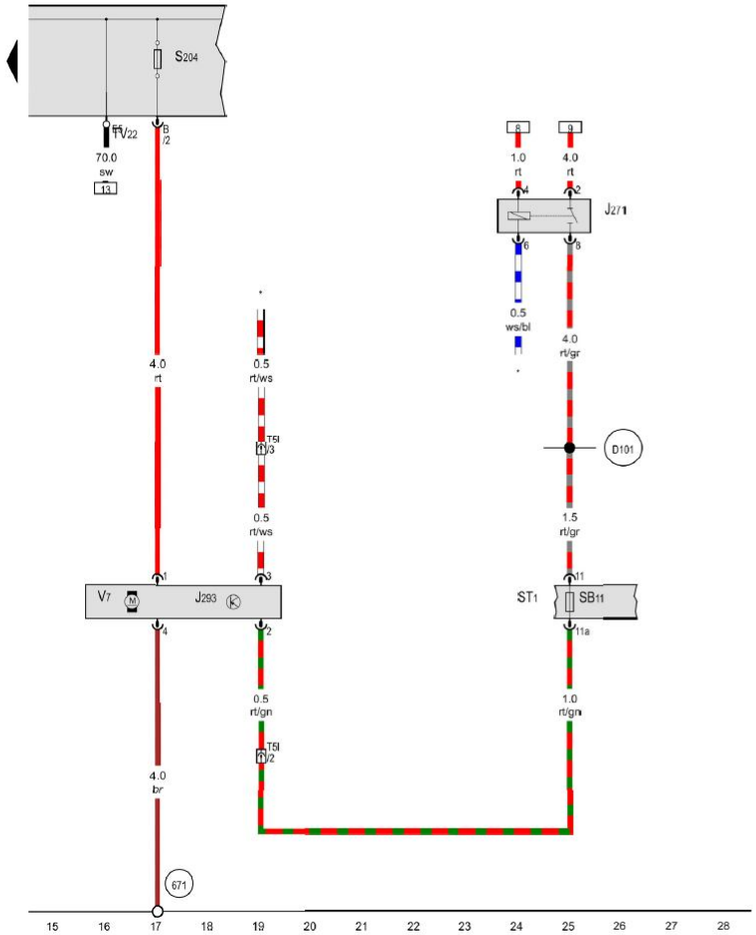

ws = 白色
sw = 黑色
ro = 红色
br = 褐色
gn = 绿色
bl = 蓝色
gr = 灰色
li = 淡紫色
ge = 黄色
or = 橘黄色
rs = 粉红色

主继电器, 散热器风扇控制器, 端子 30 的导线分线器 2, 散热器风扇

E5 - 远光灯瞬时接通功能开关
J271 - 主继电器
J293 - 散热器风扇控制器
ST1 - 保险丝架 1
SB11 - 保险丝架 B 上的保险丝 11
S204 - 保险丝 1（30）
T5l - 5 芯插头连接
TV22 - 端子 30 的导线分线器 2
V7 - 散热器风扇
671 - 接地点 1，左前纵梁上
D101 - 连接 1，在发动机舱导线束中
* - 参见发动机所适用的电路图

2.800W/1000W 散热器风扇，用于 6 缸和 8 缸汽油发动机电路图

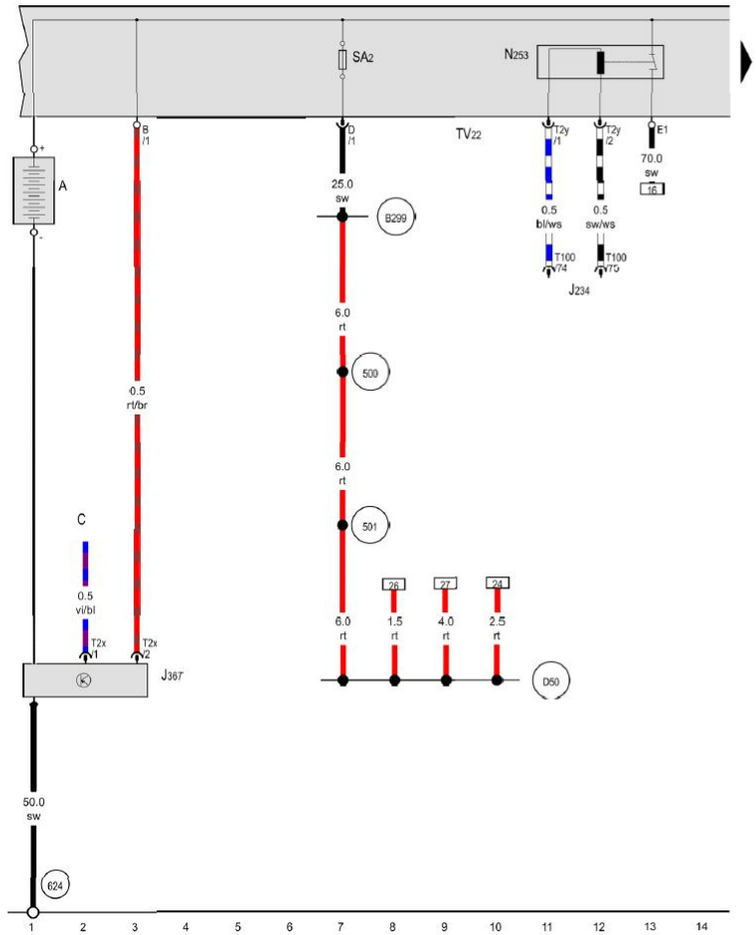

ws = 白色
sw = 黑色
ro = 红色
br = 褐色
gn = 绿色
bl = 蓝色
gr = 灰色
li = 淡紫色
ge = 黄色
or = 橘黄色
rs = 粉红色

蓄电池, 蓄电池监控控制单元, 蓄电池断路引爆装置, 保险丝架 **A** 上的保险丝 **2**, 端子 **30** 的导线分线器 **2**, 辅助起动插座

A - 蓄电池
C - 交流发电机
E1 - 车灯开关
J234 - 安全气囊控制单元
J367 - 蓄电池监控控制单元
N253 - 蓄电池断路引爆装置
SA2 - 保险丝架 A 上的保险丝 2
T2x - 2 芯插头连接
T2y - 2 芯插头连接
TV22 - 端子 30 的导线分线器 2
T100 - 100 芯插头连接
U6 - 辅助起动插座
500 - 螺栓连接 1（30），在继电器板上
501 - 螺栓连接 2（30），在继电器板上
624 - 起动蓄电池旁边的接地点
B299 - 正极连接 3（30），在主导线束中
D50 - 正极连接（30），在发动机舱导线束中

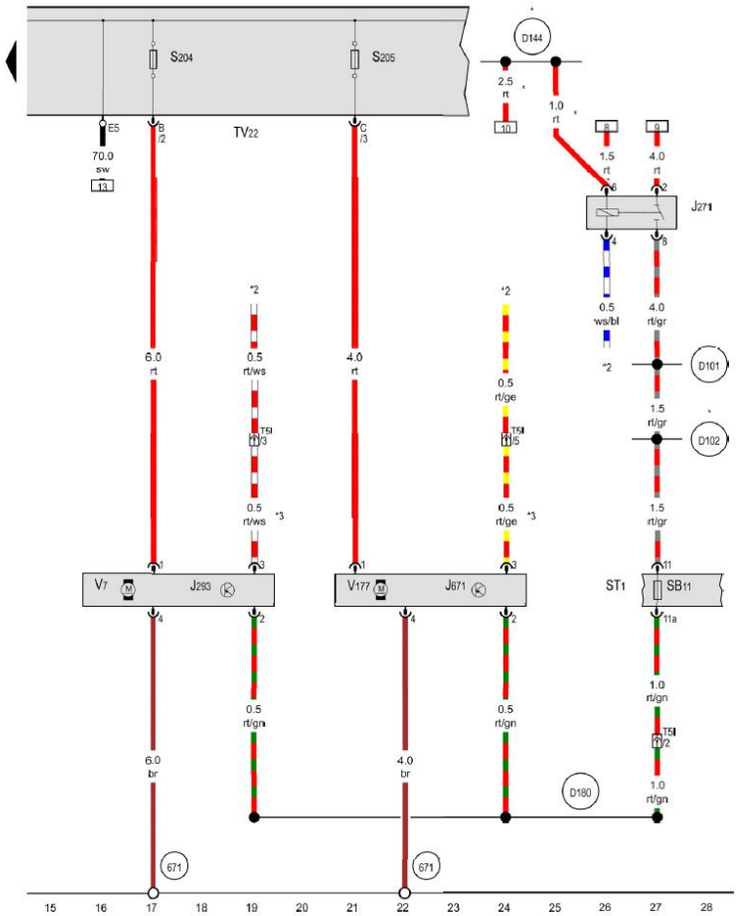

ws = 白色
sw = 黑色
ro = 红色
br = 褐色
gn = 绿色
bl = 蓝色
gr = 灰色
li = 淡紫色
ge = 黄色
or = 橘黄色
rs = 粉红色

主继电器, 散热器风扇控制器, 散热器风扇控制器 2, 端子 30 的导线分线器 2, 散热器风扇, 散热器风扇 2

E5	- 远光灯瞬时接通功能开关
J271	- 主继电器
J293	- 散热器风扇控制器
J671	- 散热器风扇控制器 2
ST1	- 保险丝架 1
SB11	- 保险丝架 B 上的保险丝 11
S204	- 保险丝 1（30）
S205	- 保险丝 2（30）
T5l	- 5 芯插头连接
TV22	- 端子 30 的导线分线器 2
V7	- 散热器风扇
V177	- 散热器风扇 2
671	- 接地点 1，左前纵梁上
D101	- 连接 1，在发动机舱导线束中
D102	- 连接 2，在发动机舱导线束中
D144	- 正极连接 5（30），在发动机舱导线束中
D180	- 连接（87a），在发动机舱导线束中
*	- 逐步取消
*2	- 参见发动机所适用的电路图
*3	- 截面积视装备而定