2.4G69 发动机控制系统

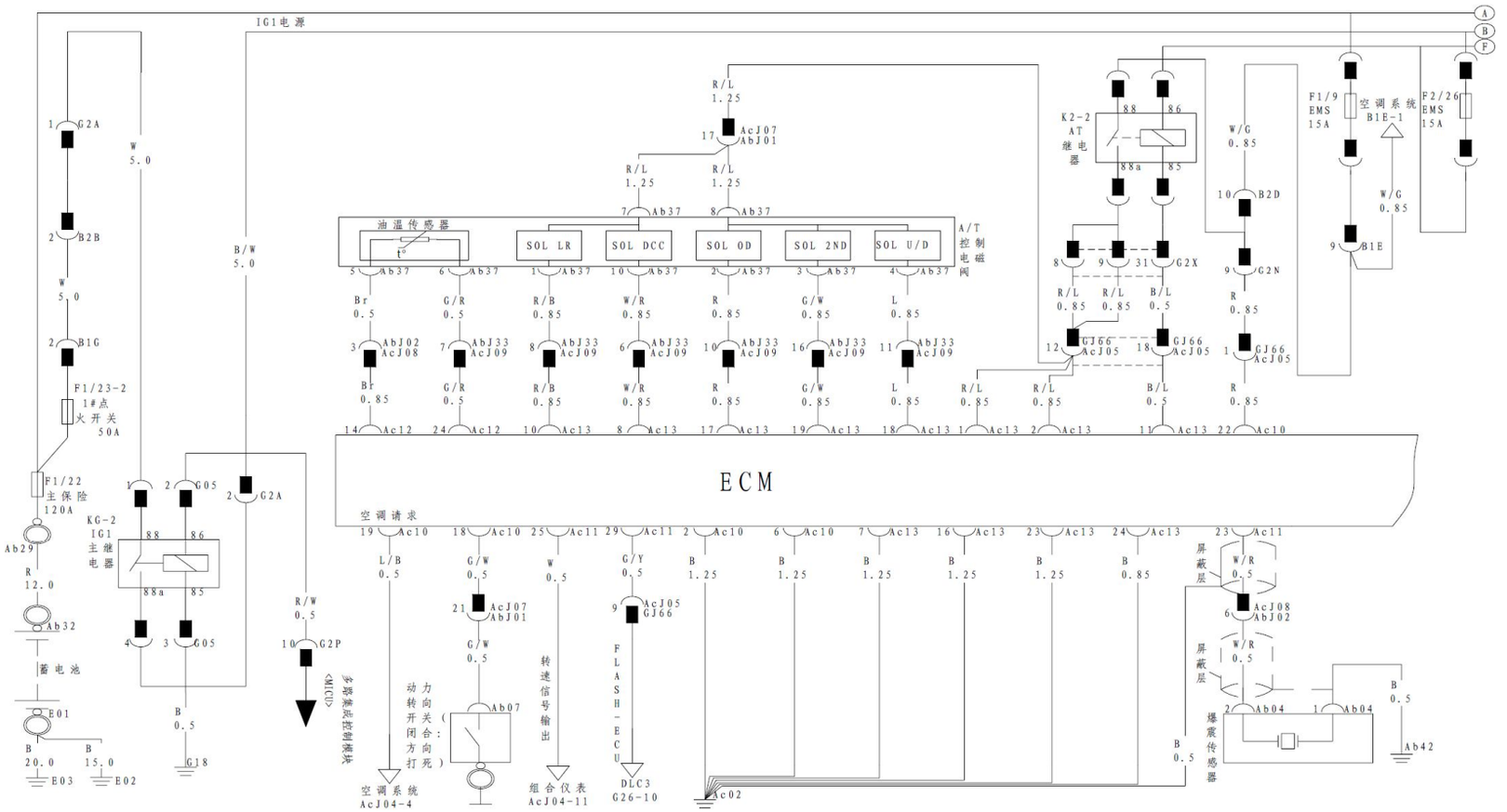

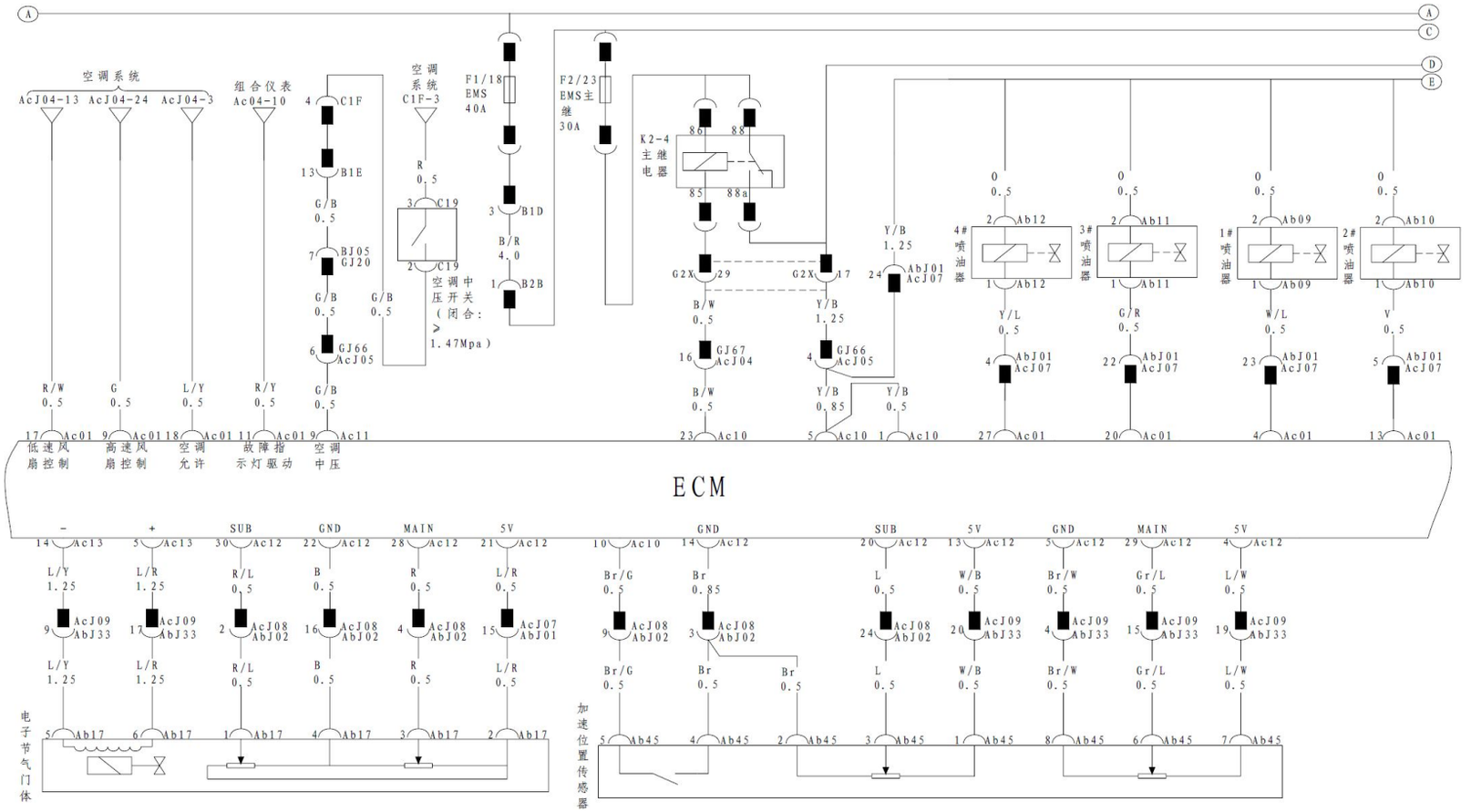
空调系统
AcJ04-13 AcJ04-24 AcJ04-3
组合仪表
Ac04-10
空调系统
C1F-3
F1/18
EMS
40A
F2/23
EMS主继
30A
K2-4
主继电器
空调中压开关（闭合：>1.47Mpa）
4#喷油器
3#喷油器
1#喷油器
2#喷油器
低速风扇控制
高速风扇控制
空调允许
故障指示灯驱动
空调中压
ECM
电子节气门体
加速位置传感器

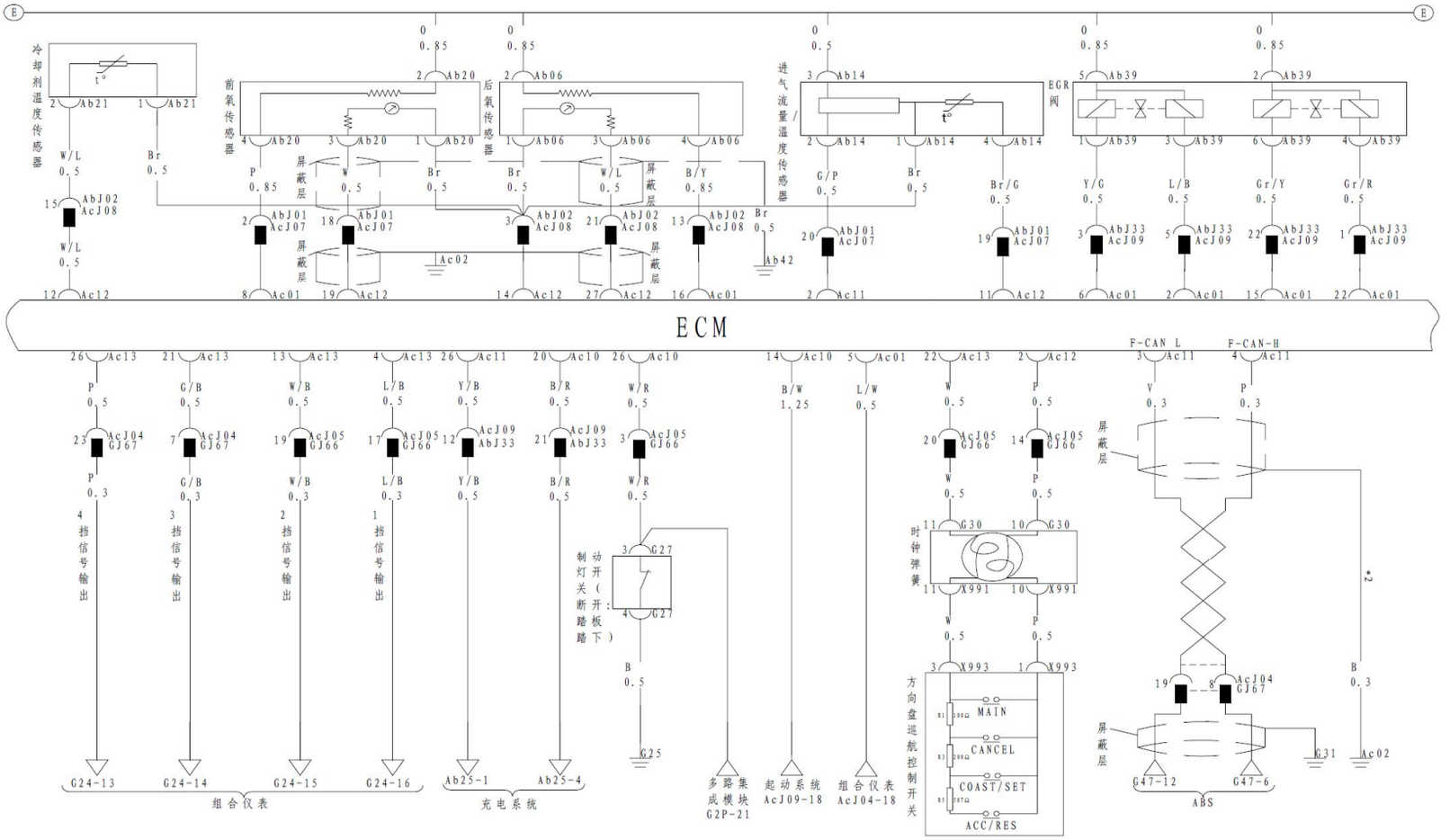
冷却剂温度传感器
前氧传感器
后氧传感器
进气流量/温度传感器
EGR阀
屏蔽层
ECM
F-CAN L
F-CAN-H
4挡信号输出
3挡信号输出
2挡信号输出
1挡信号输出
制动灯开关（断开：踏板踏下）
时钟弹簧
方向盘巡航控制开关
MAIN
CANCEL
COAST/SET
ACC/RES
组合仪表
充电系统
多路集成模块 G2P-21
起动系统 AcJ09-18
组合仪表 AcJ04-18
ABS

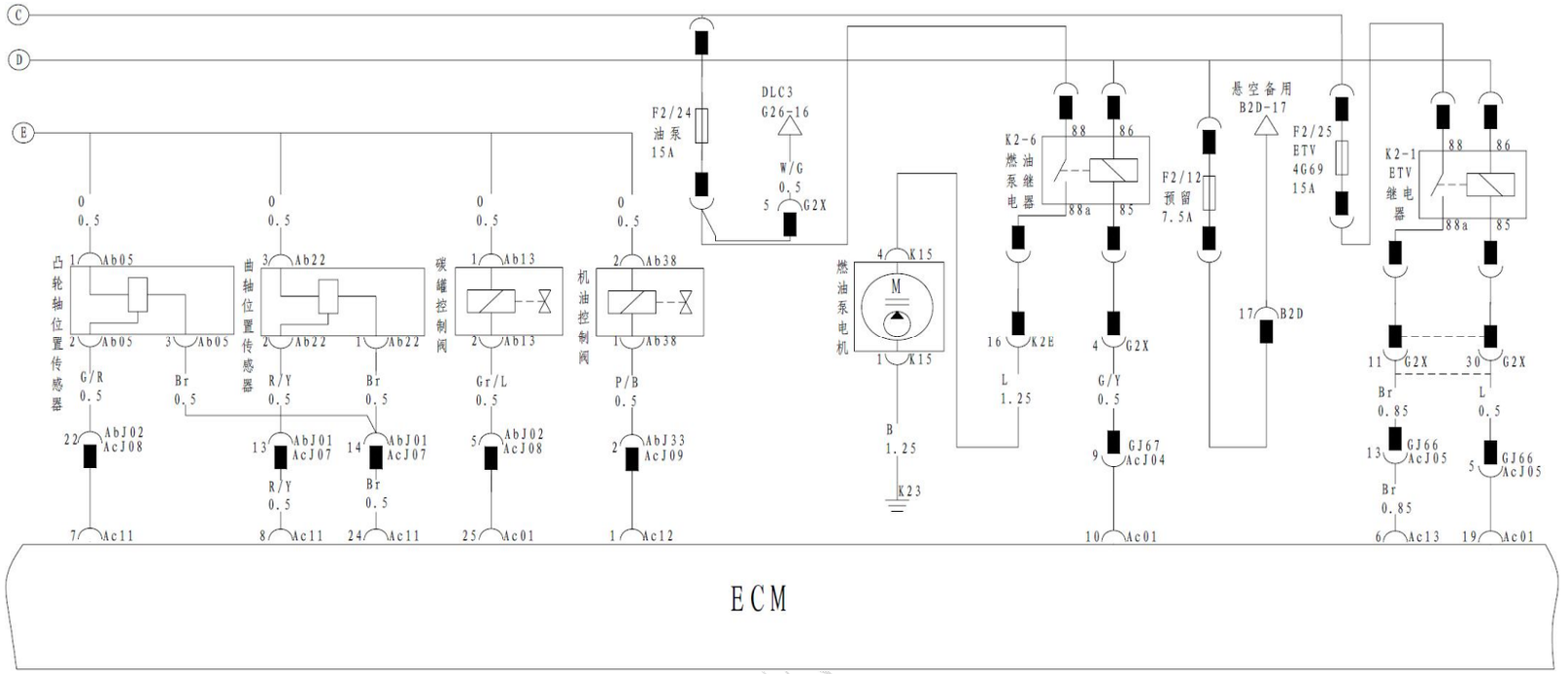
C
D
E
F2/24
油泵
15A
DLC3
G26-16
W/G
0.5
5
G2X
凸轮轴位置传感器
曲轴位置传感器
碳罐控制阀
机油控制阀
燃油泵电机
K2-6
燃油泵继电器
F2/12
预留
7.5A
悬空备用
B2D-17
F2/25
ETV
4G69
15A
K2-1
ETV
继电器
ECM

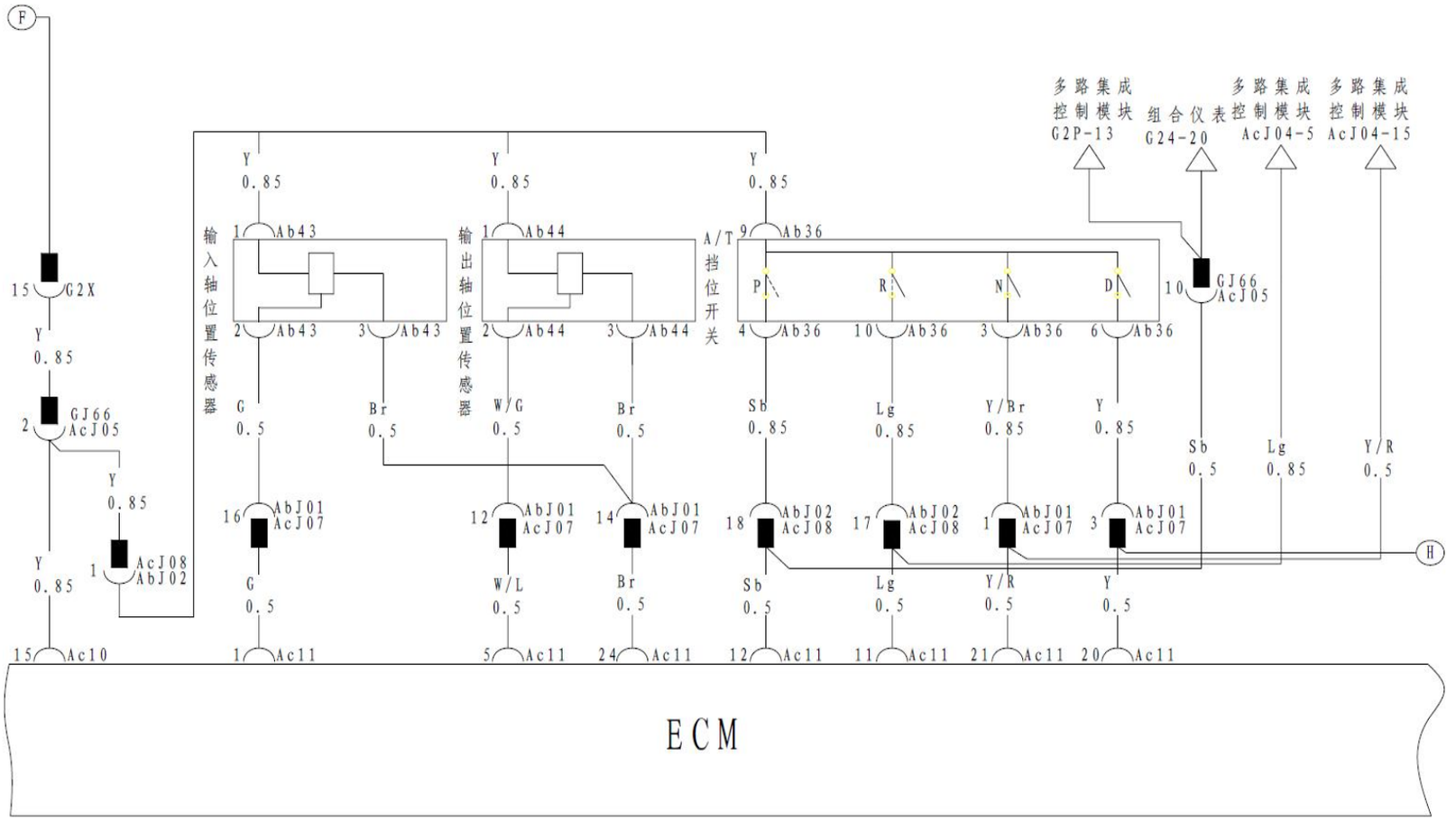
F
15 G2X
Y 0.85
2 GJ66 AcJ05
Y 0.85
1 AcJ08 AbJ02
Y 0.85
15 Ac10
输入轴位置传感器
Y 0.85
1 Ab43
2 Ab43
3 Ab43
G 0.5
Br 0.5
16 AbJ01 AcJ07
G 0.5
1 Ac11
输出轴位置传感器
Y 0.85
1 Ab44
2 Ab44
3 Ab44
W/G 0.5
Br 0.5
12 AbJ01 AcJ07
14 AbJ01 AcJ07
W/L 0.5
Br 0.5
5 Ac11
24 Ac11
A/T 挡位开关
Y 0.85
9 Ab36
P
R
N
D
4 Ab36
10 Ab36
3 Ab36
6 Ab36
Sb 0.85
Lg 0.85
Y/Br 0.85
Y 0.85
18 AbJ02 AcJ08
17 AbJ02 AcJ08
1 AbJ01 AcJ07
3 AbJ01 AcJ07
Sb 0.5
Lg 0.5
Y/R 0.5
Y 0.5
12 Ac11
11 Ac11
21 Ac11
20 Ac11
多路集成控制模块 G2P-13
组合仪表 G24-20
多路集成控制模块 AcJ04-5
多路集成控制模块 AcJ04-15
10 GJ66 AcJ05
Sb 0.5
Lg 0.85
Y/R 0.5
H
ECM

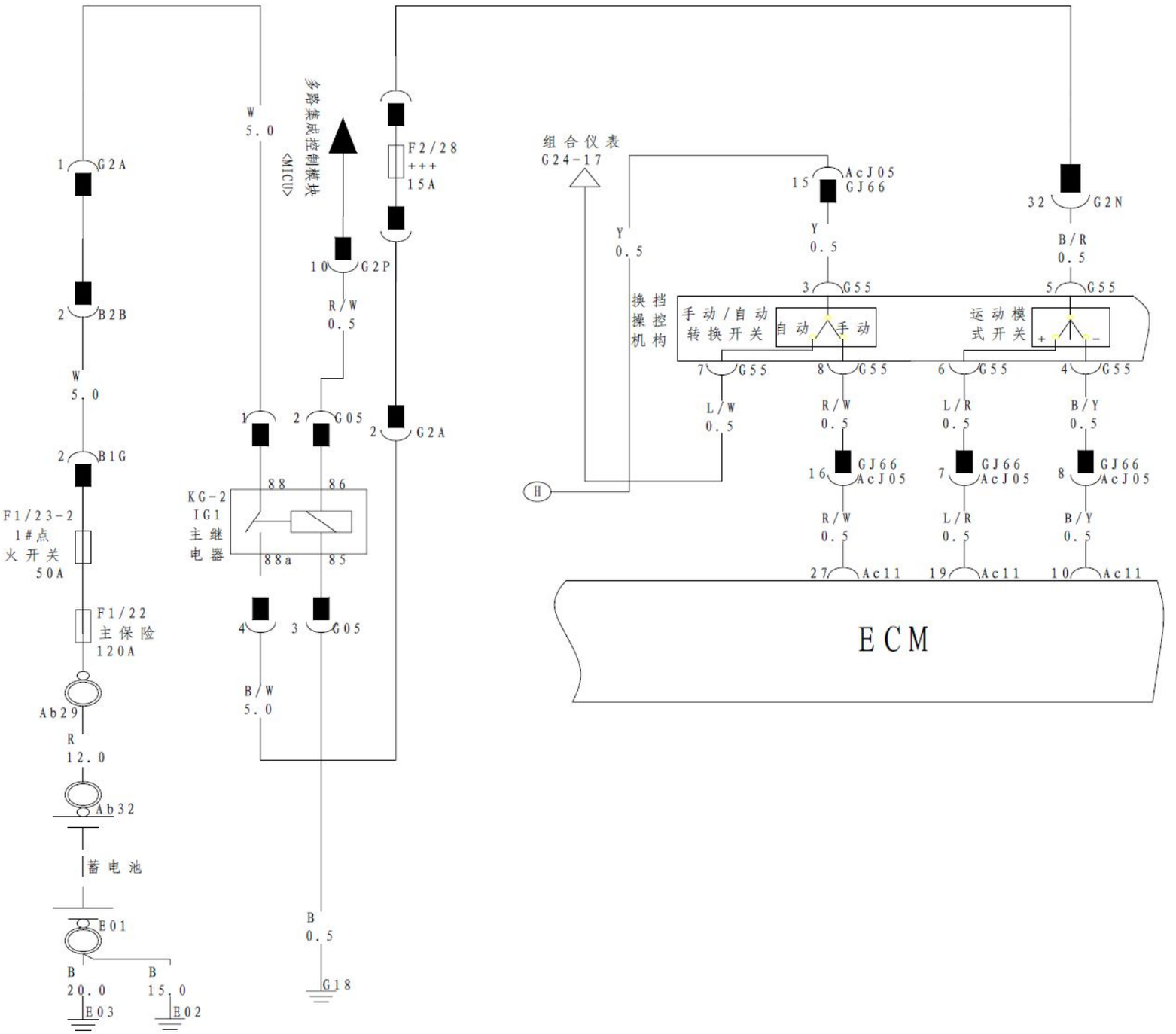
1 G2A
2 B2B
W 5.0
2 B1G
F1/23-2
1#点火开关
50A
F1/22
主保险
120A
Ab29
R 12.0
Ab32
蓄电池
E01
B 20.0
E03
B 15.0
E02
W 5.0
多路集成控制模块
<MICU>
10 G2P
R/W 0.5
1
2 G05
KG-2
IG1
主继电器
88
86
88a
85
4
3 G05
B/W 5.0
B 0.5
G18
F2/28
+++
15A
2 G2A
组合仪表
G24-17
Y 0.5
H
15 AcJ05 GJ66
Y 0.5
3 G55
换挡操控机构
手动/自动转换开关
自动
手动
7 G55
8 G55
L/W 0.5
R/W 0.5
16 GJ66 AcJ05
R/W 0.5
27 Ac11
32 G2N
B/R 0.5
5 G55
运动模式开关
+
-
6 G55
4 G55
L/R 0.5
B/Y 0.5
7 GJ66 AcJ05
8 GJ66 AcJ05
L/R 0.5
B/Y 0.5
19 Ac11
10 Ac11
ECM

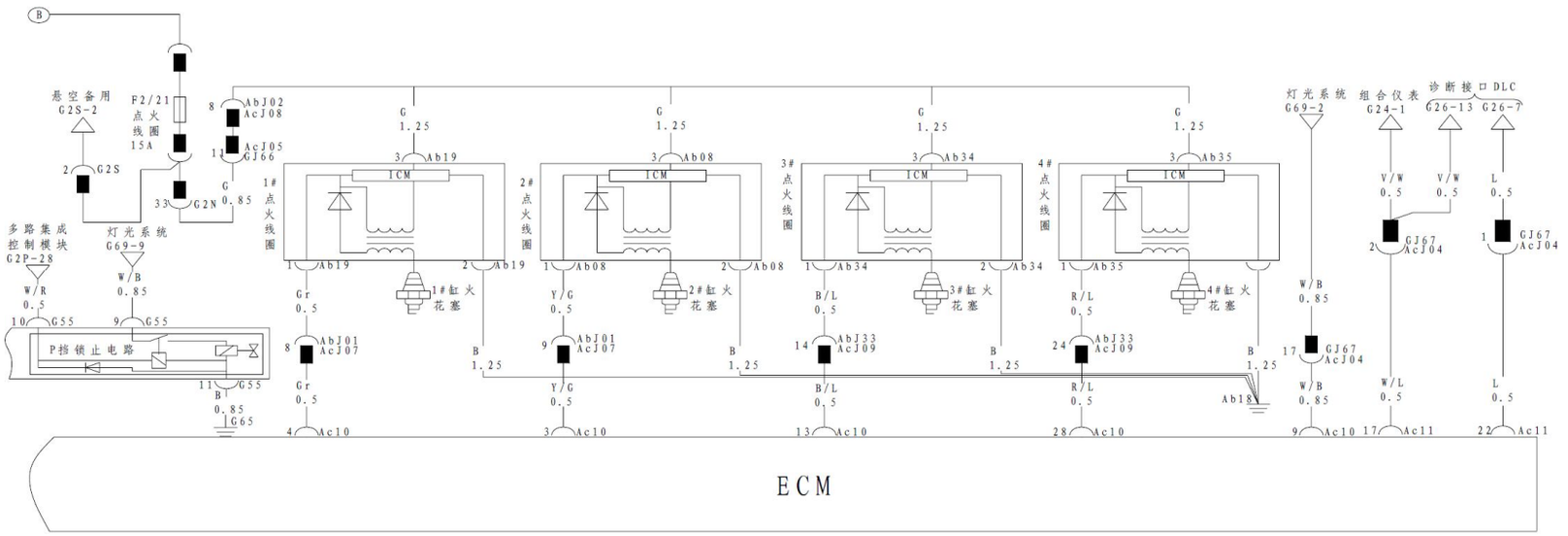
B
悬空备用
G2S-2
F2/21
点火线圈
15A
AbJ02
AcJ08
AcJ05
GJ66
G2S
G2N
G
0.85
多路集成控制模块
G2P-28
灯光系统
G69-9
W/R
0.5
W/B
0.85
G55
P挡锁止电路
B
0.85
G65
1#点火线圈
2#点火线圈
3#点火线圈
4#点火线圈
G
1.25
Ab19
Ab08
Ab34
Ab35
ICM
1#缸火花塞
2#缸火花塞
3#缸火花塞
4#缸火花塞
Gr
0.5
Y/G
0.5
B/L
0.5
R/L
0.5
AbJ01
AcJ07
AbJ33
AcJ09
B
1.25
Ab18
Ac10
灯光系统
G69-2
组合仪表
G24-1
诊断接口DLC
G26-13
G26-7
V/W
0.5
L
0.5
GJ67
AcJ04
W/L
0.5
Ac11
ECM

LAUNCH