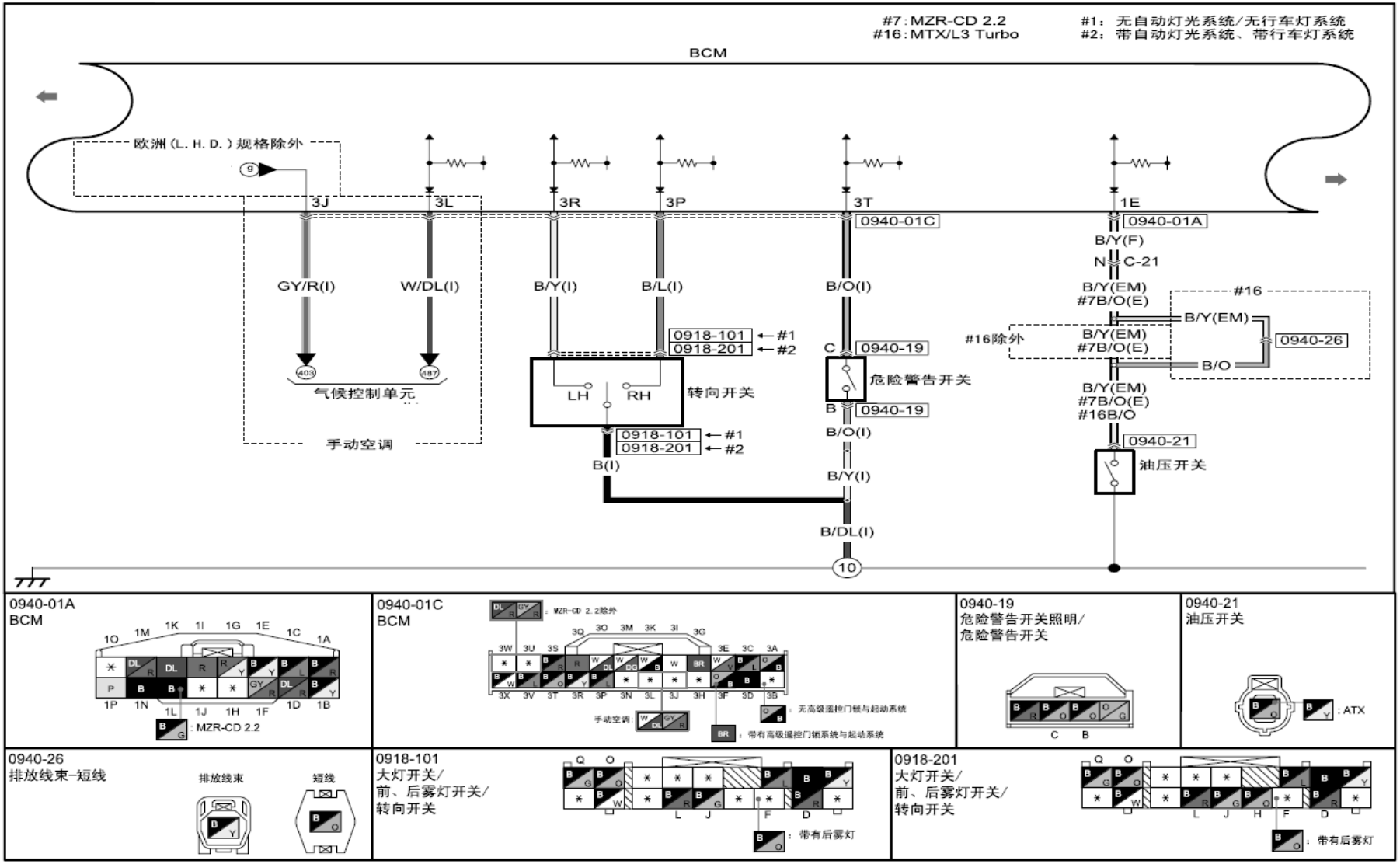
#7：MZR-CD 2.2
#16：MTX/L3 Turbo
#1： 无自动灯光系统/无行车灯系统
#2： 带自动灯光系统、带行车灯系统
BCM
欧洲（L. H. D.）规格除外
3J
3L
3R
3P
3T
1E
0940-01C
0940-01A
B/Y(F)
N C-21
GY/R(I)
W/DL(I)
B/Y(I)
B/L(I)
B/O(I)
B/Y(EM)
#7B/O(E)
#16
B/Y(EM)
0940-26
B/O
#16除外
0918-101 ← #1
0918-201 ← #2
C 0940-19
危险警告开关
B 0940-19
B/Y(EM)
#7B/O(E)
#16B/O
0940-21
油压开关
气候控制单元
LH
RH
转向开关
手动空调
B(I)
B/Y(I)
B/DL(I)
10
0940-01A
BCM
0940-01C
BCM
MZR-CD 2.2除外
无高级遥控门锁与起动系统
手动空调
带有高级遥控门锁系统与起动系统
MZR-CD 2.2
0940-19
危险警告开关照明/
危险警告开关
0940-21
油压开关
ATX
0940-26
排放线束-短线
排放线束
短线
0918-101
大灯开关/
前、后雾灯开关/
转向开关
带有后雾灯
0918-201
大灯开关/
前、后雾灯开关/
转向开关
带有后雾灯

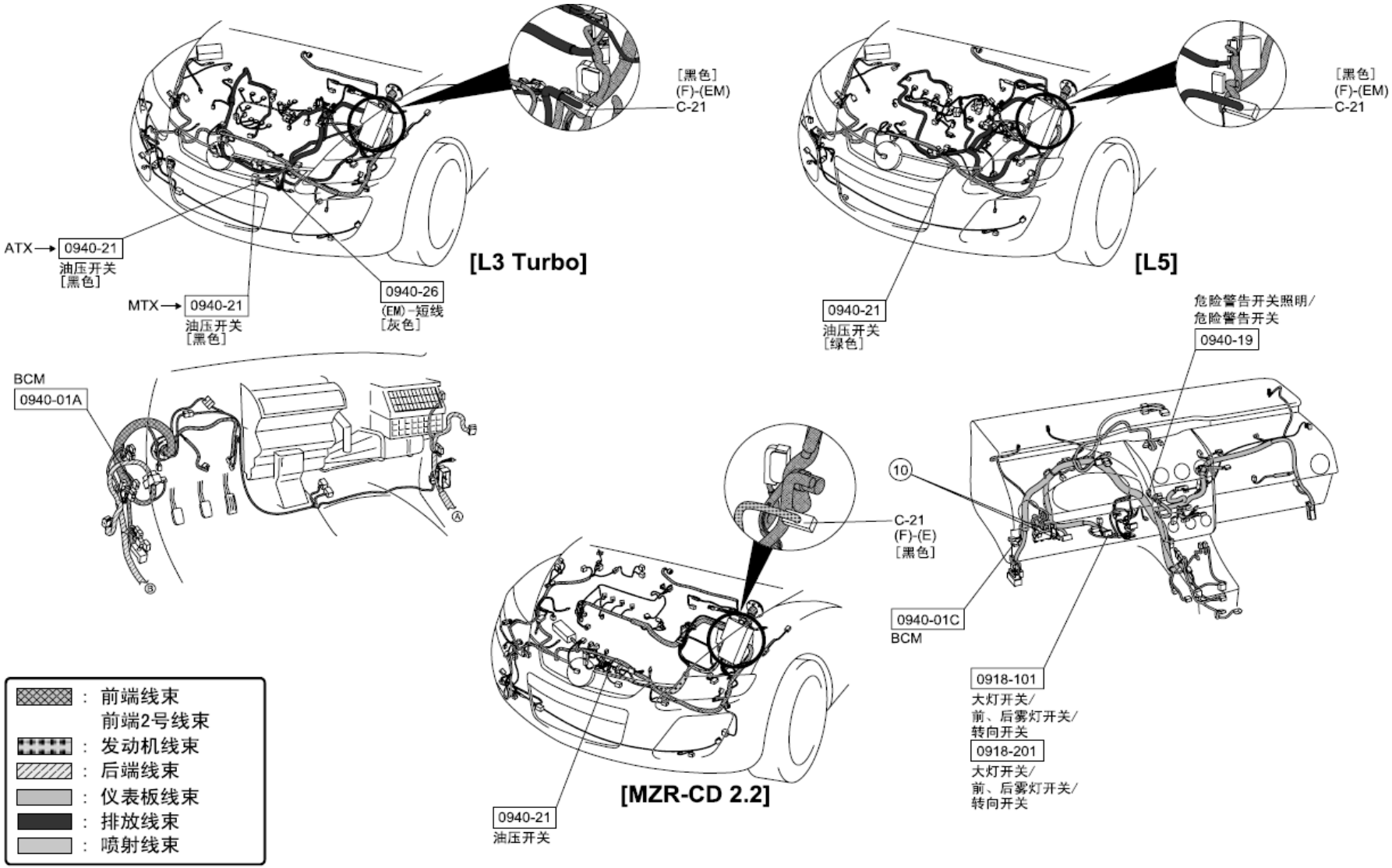
[黑色]
(F)-(EM)
C-21
ATX
0940-21
油压开关
[黑色]
MTX
0940-21
油压开关
[黑色]
0940-26
(EM)-短线
[灰色]
[L3 Turbo]
[黑色]
(F)-(EM)
C-21
0940-21
油压开关
[绿色]
[L5]
危险警告开关照明/
危险警告开关
0940-19
BCM
0940-01A
10
C-21
(F)-(E)
[黑色]
0940-01C
BCM
0918-101
大灯开关/
前、后雾灯开关/
转向开关
0918-201
大灯开关/
前、后雾灯开关/
转向开关
[MZR-CD 2.2]
0940-21
油压开关
: 前端线束
前端2号线束
: 发动机线束
: 后端线束
: 仪表板线束
: 排放线束
: 喷射线束

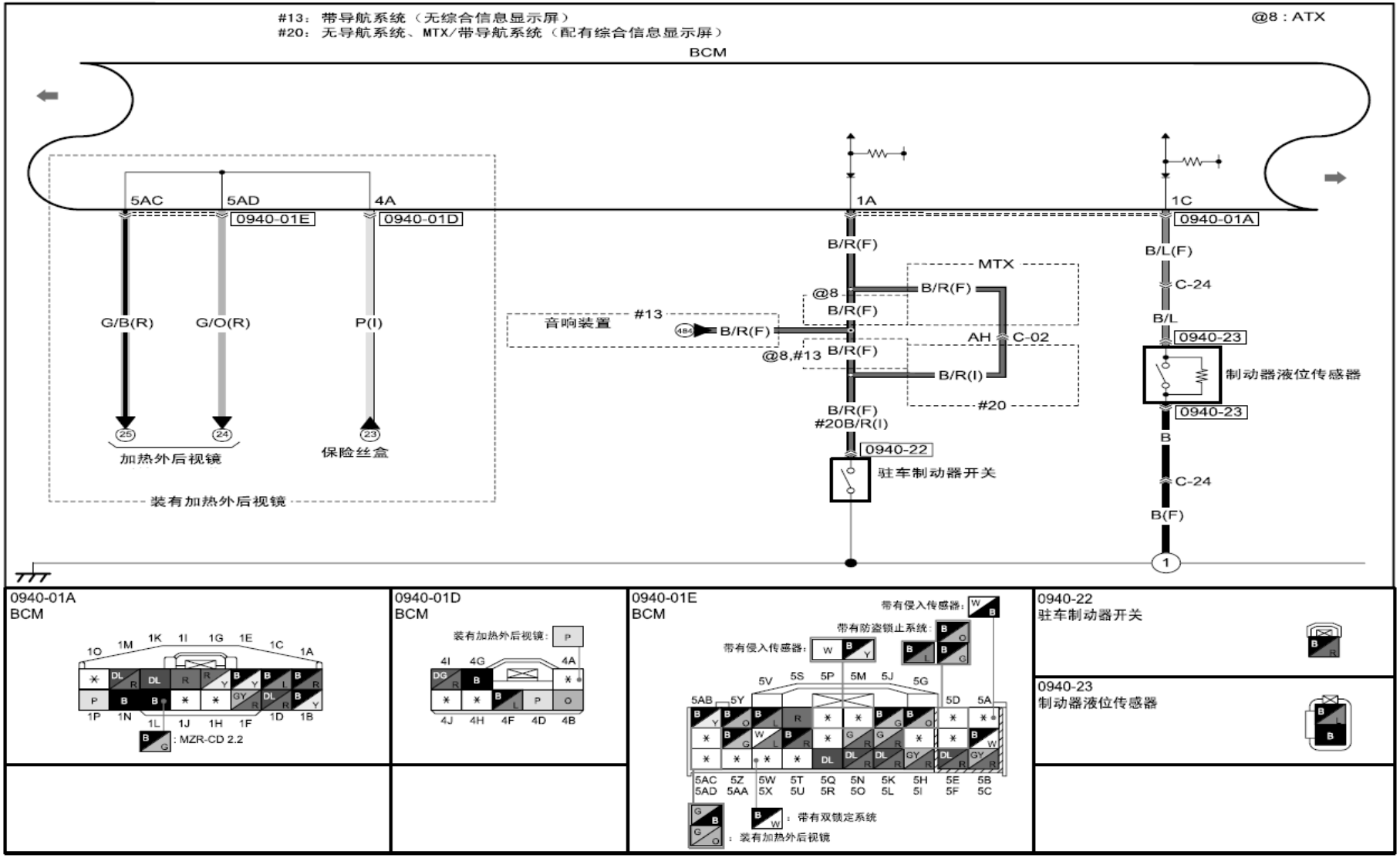
#13：带导航系统（无综合信息显示屏）
#20：无导航系统、MTX/带导航系统（配有综合信息显示屏）
@8：ATX
BCM
5AC
5AD
4A
0940-01E
0940-01D
G/B(R)
G/O(R)
P(I)
25
24
23
加热外后视镜
保险丝盒
装有加热外后视镜
音响装置
#13
484
B/R(F)
@8
@8,#13
1A
MTX
AH
C-02
B/R(I)
#20
B/R(F)
#20B/R(I)
0940-22
驻车制动器开关
1C
0940-01A
B/L(F)
C-24
B/L
0940-23
制动器液位传感器
B
B(F)
1
0940-01A
BCM
: MZR-CD 2.2
0940-01D
BCM
装有加热外后视镜：
0940-01E
BCM
带有侵入传感器：
带有防盗锁止系统：
带有侵入传感器：
：带有双锁定系统
：装有加热外后视镜
0940-22
驻车制动器开关
0940-23
制动器液位传感器

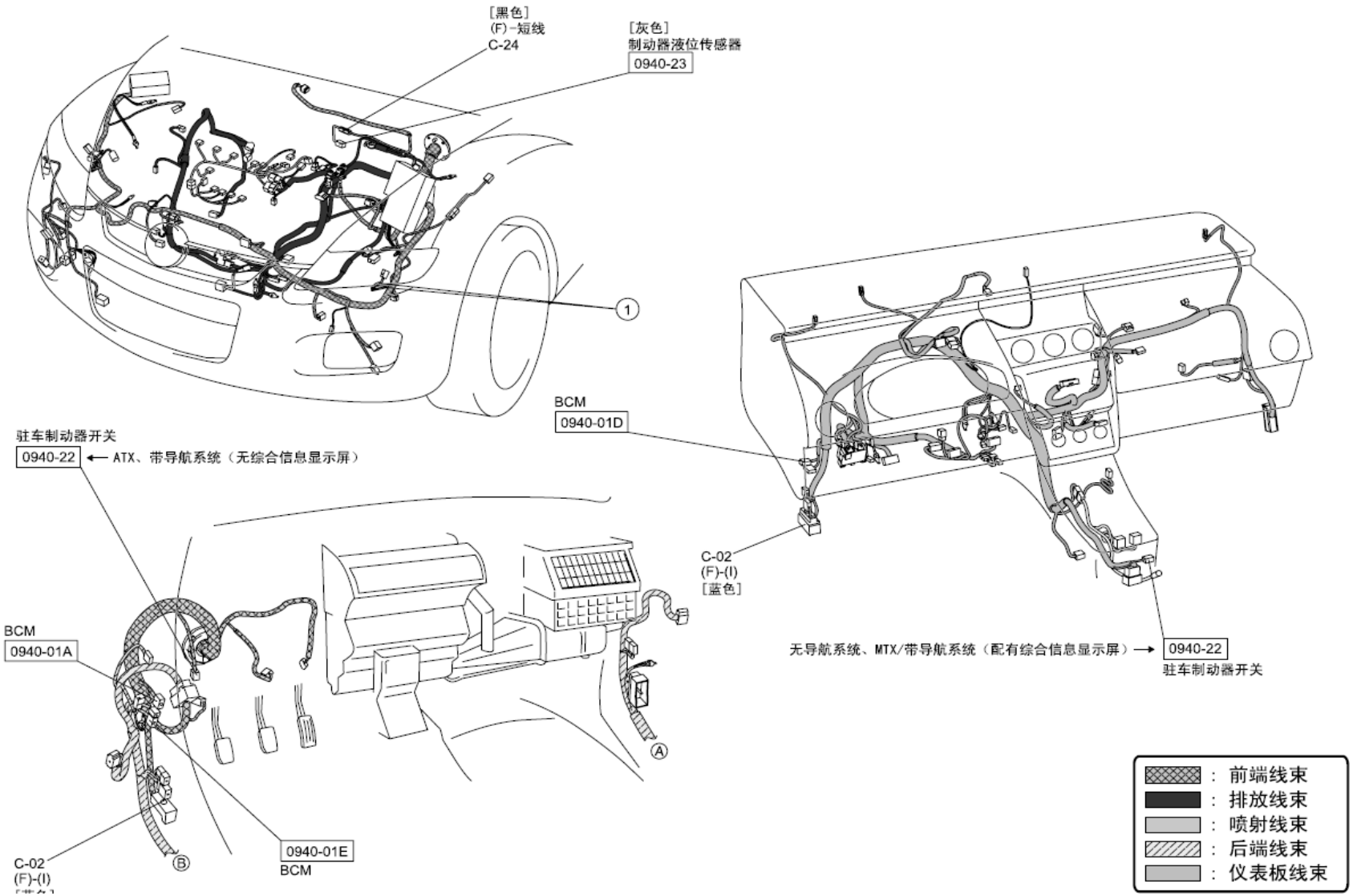
[黑色]
(F)-短线
C-24
[灰色]
制动器液位传感器
0940-23
1
BCM
0940-01D
驻车制动器开关
0940-22
ATX、带导航系统（无综合信息显示屏）
C-02
(F)-(I)
[蓝色]
无导航系统、MTX/带导航系统（配有综合信息显示屏）
0940-22
驻车制动器开关
BCM
0940-01A
A
B
C-02
(F)-(I)
0940-01E
BCM
：前端线束
：排放线束
：喷射线束
：后端线束
：仪表板线束

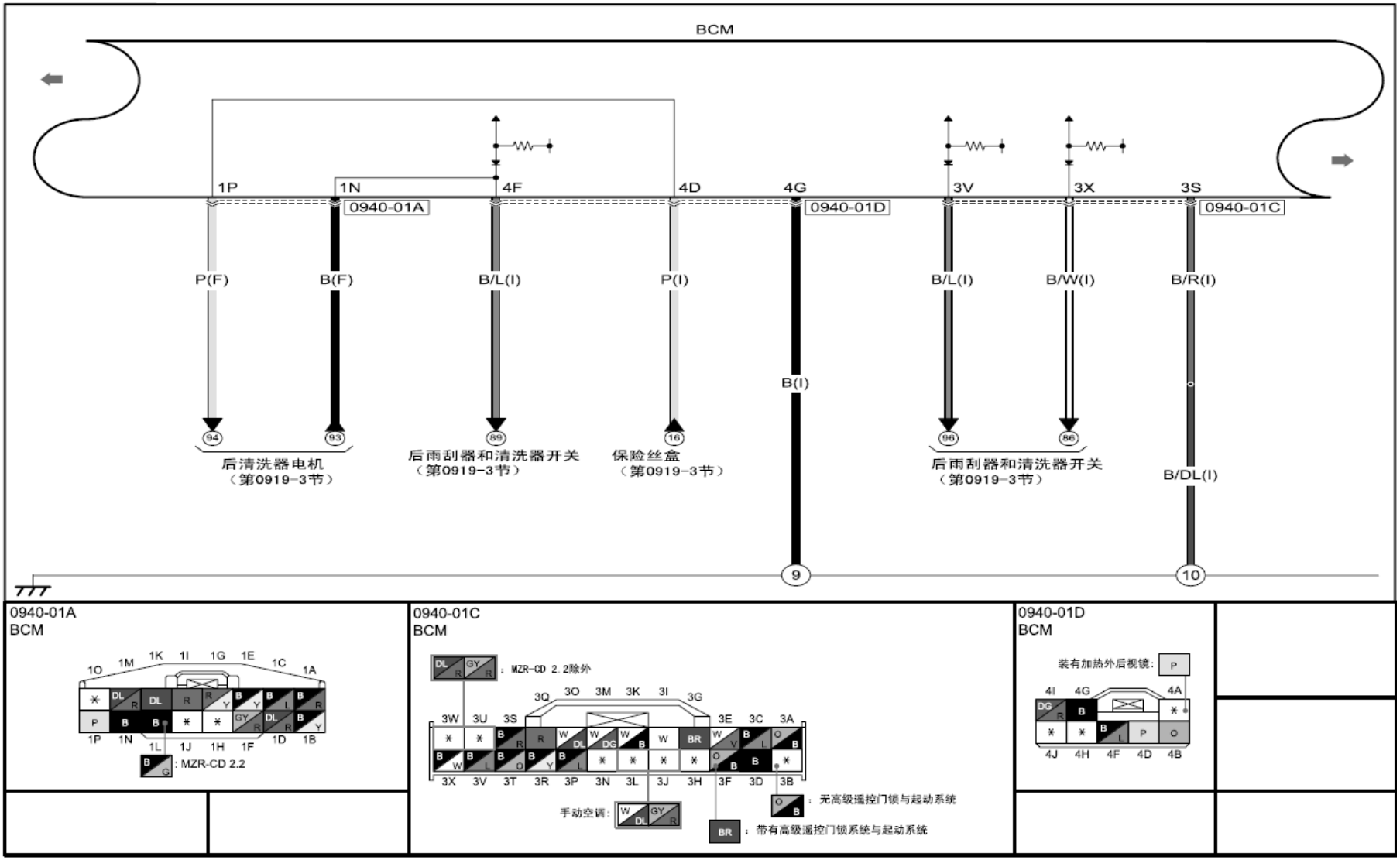
BCM
1P
1N
4F
4D
4G
3V
3X
3S
0940-01A
0940-01D
0940-01C
P(F)
B(F)
B/L(I)
P(I)
B(I)
B/L(I)
B/W(I)
B/R(I)
B/DL(I)
94
93
89
16
96
86
9
10
后清洗器电机
（第0919-3节）
后雨刮器和清洗器开关
（第0919-3节）
保险丝盒
（第0919-3节）
后雨刮器和清洗器开关
（第0919-3节）
0940-01A
BCM
: MZR-CD 2.2
0940-01C
BCM
: MZR-CD 2.2除外
手动空调:
: 无高级遥控门锁与起动系统
: 带有高级遥控门锁系统与起动系统
0940-01D
BCM
装有加热外后视镜:

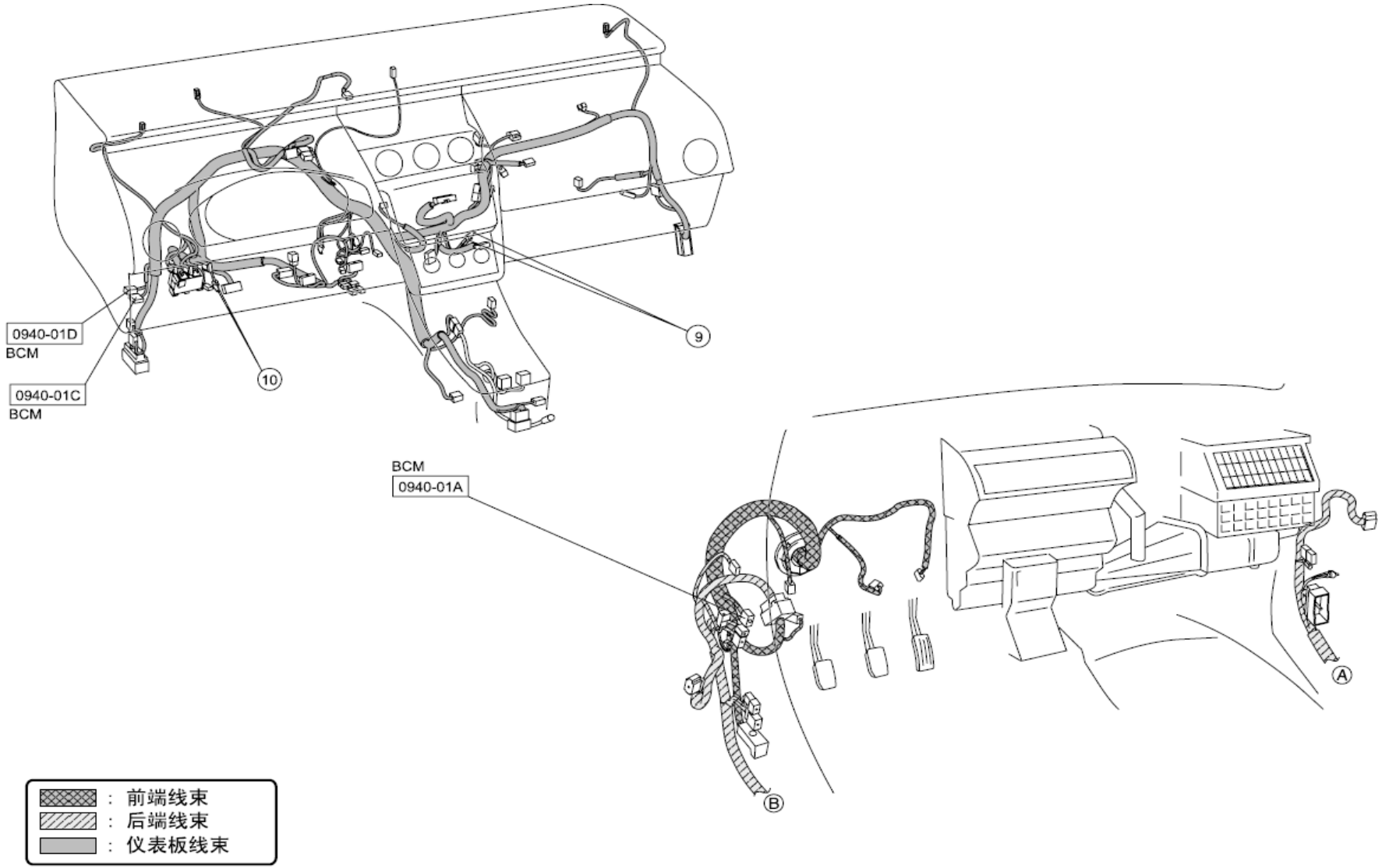
0940-01D
BCM
0940-01C
BCM
10
9
BCM
0940-01A
A
B
：前端线束
：后端线束
：仪表板线束

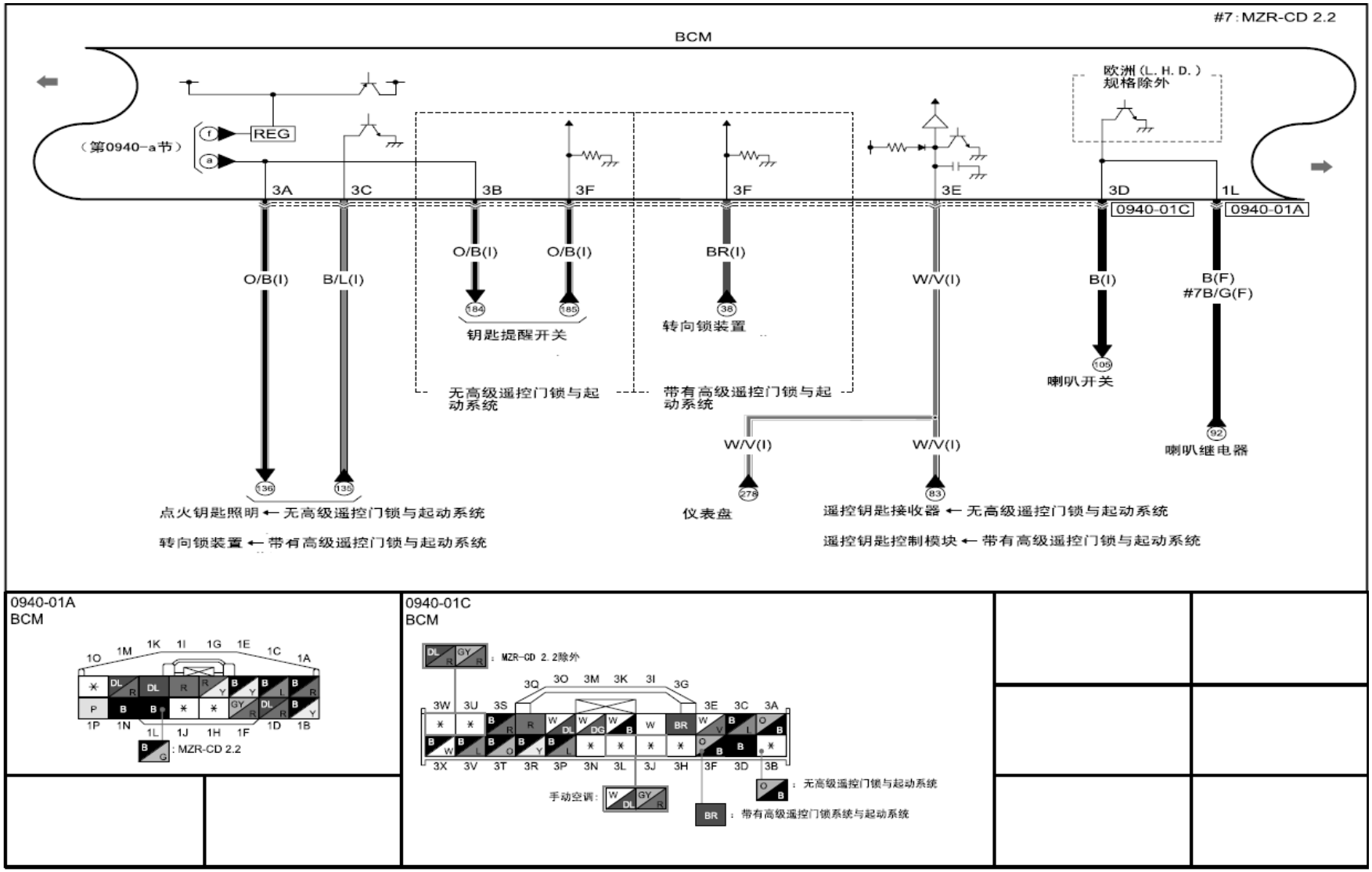
#7 : MZR-CD 2.2
BCM
欧洲（L. H. D.）规格除外
（第0940-a节）
REG
3A
3C
3B
3F
3F
3E
3D
1L
0940-01C
0940-01A
O/B(I)
B/L(I)
O/B(I)
O/B(I)
BR(I)
W/V(I)
B(I)
B(F)
#7B/G(F)
184
185
38
105
92
钥匙提醒开关
转向锁装置
喇叭开关
喇叭继电器
无高级遥控门锁与起动系统
带有高级遥控门锁与起动系统
W/V(I)
W/V(I)
136
135
278
83
点火钥匙照明 ← 无高级遥控门锁与起动系统
转向锁装置 ← 带有高级遥控门锁与起动系统
仪表盘
遥控钥匙接收器 ← 无高级遥控门锁与起动系统
遥控钥匙控制模块 ← 带有高级遥控门锁与起动系统
0940-01A
BCM
1Q 1M 1K 1I 1G 1E 1C 1A
1P 1N 1L 1J 1H 1F 1D 1B
: MZR-CD 2.2
0940-01C
BCM
: MZR-CD 2.2除外
3W 3U 3S 3Q 3O 3M 3K 3I 3G 3E 3C 3A
3X 3V 3T 3R 3P 3N 3L 3J 3H 3F 3D 3B
手动空调 :
: 无高级遥控门锁与起动系统
BR : 带有高级遥控门锁系统与起动系统

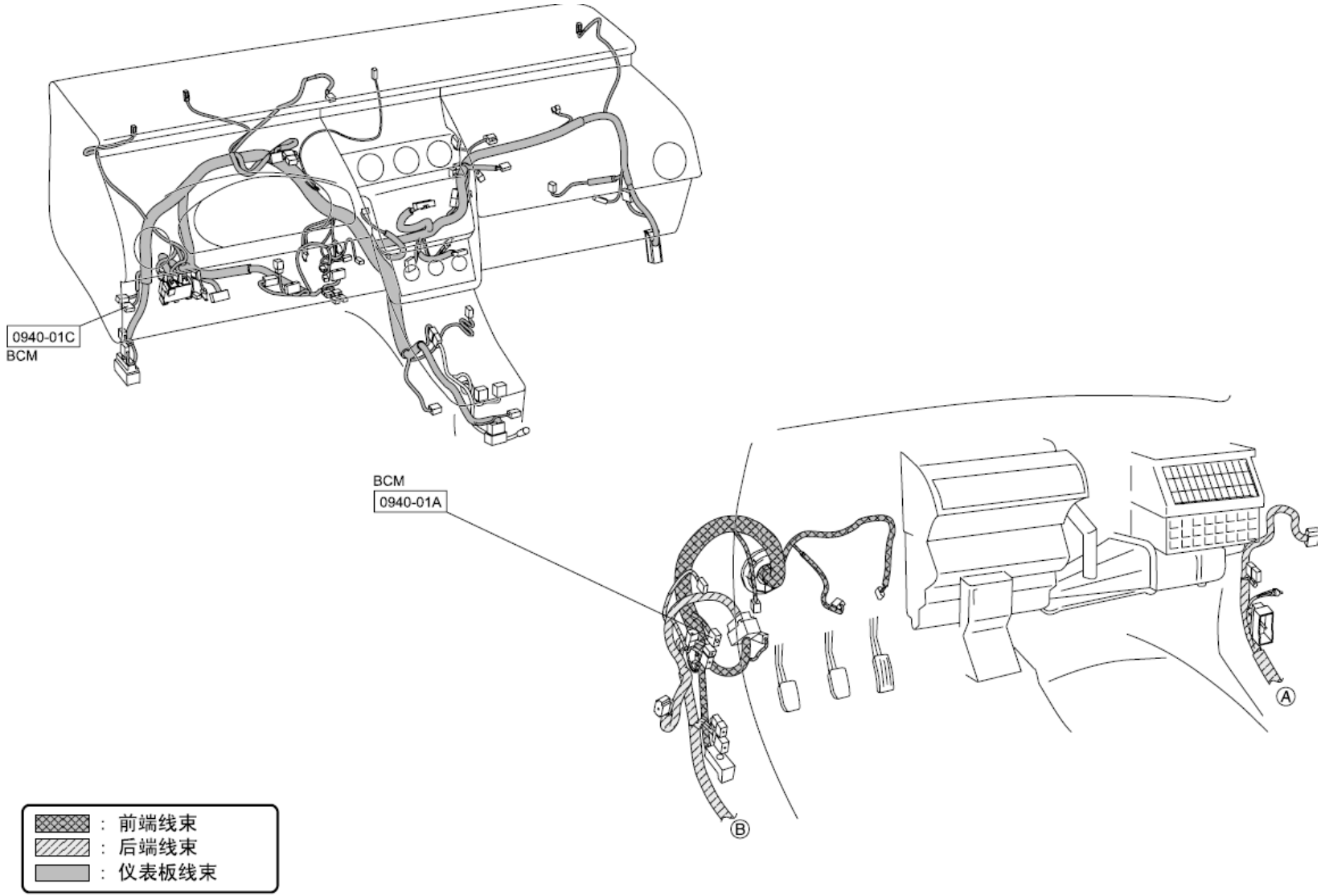
0940-01C
BCM
BCM
0940-01A
Ⓐ
Ⓑ
：前端线束
：后端线束
：仪表板线束

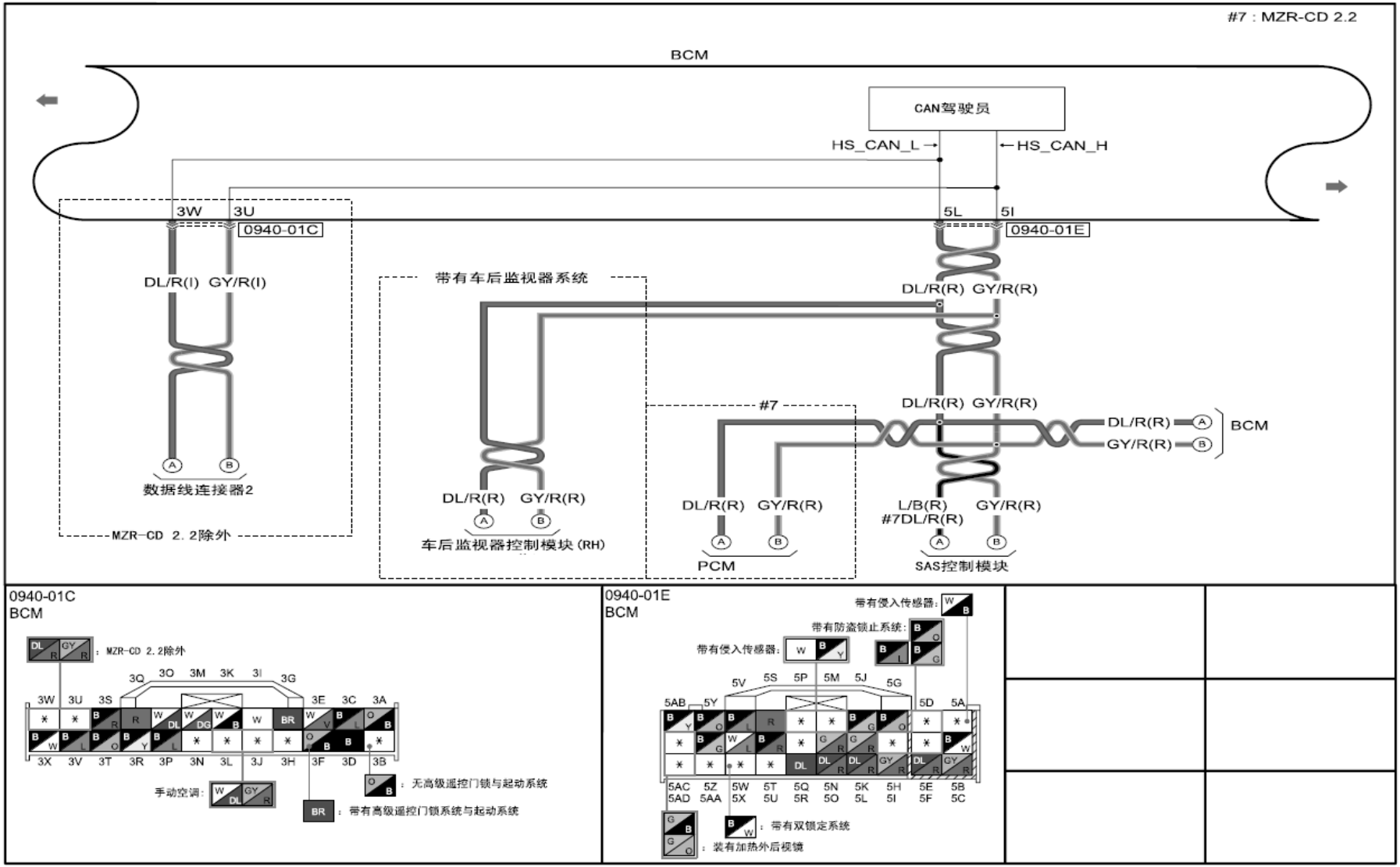
#7 : MZR-CD 2.2
BCM
CAN驾驶员
HS_CAN_L
HS_CAN_H
3W
3U
0940-01C
5L
5I
0940-01E
DL/R(I) GY/R(I)
带有车后监视器系统
DL/R(R) GY/R(R)
#7
DL/R(R) GY/R(R)
DL/R(R)
GY/R(R)
BCM
数据线连接器2
MZR-CD 2.2除外
DL/R(R) GY/R(R)
车后监视器控制模块 (RH)
DL/R(R) GY/R(R)
PCM
L/B(R) GY/R(R)
#7DL/R(R)
SAS控制模块
0940-01C
BCM
: MZR-CD 2.2除外
手动空调:
: 无高级遥控门锁与起动系统
BR : 带有高级遥控门锁系统与起动系统
0940-01E
BCM
带有侵入传感器:
带有防盗锁止系统:
带有侵入传感器:
: 带有双锁定系统
: 装有加热外后视镜

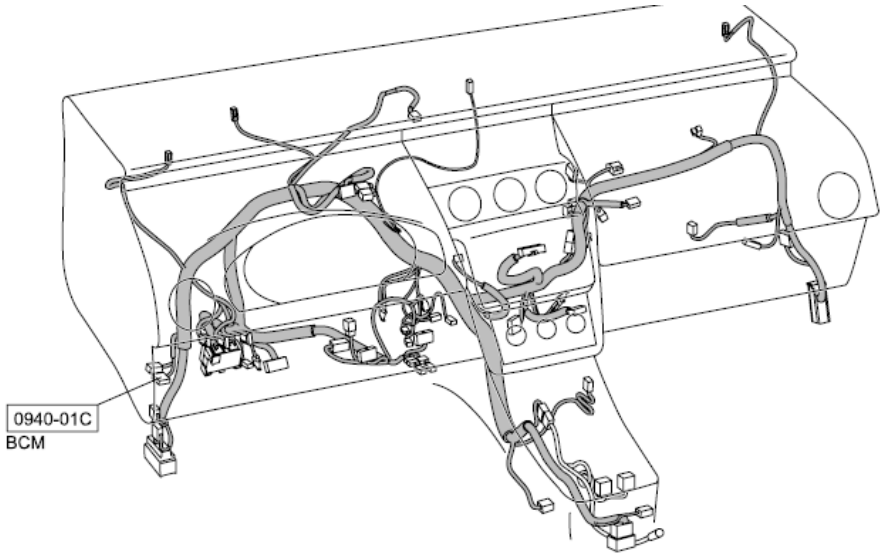

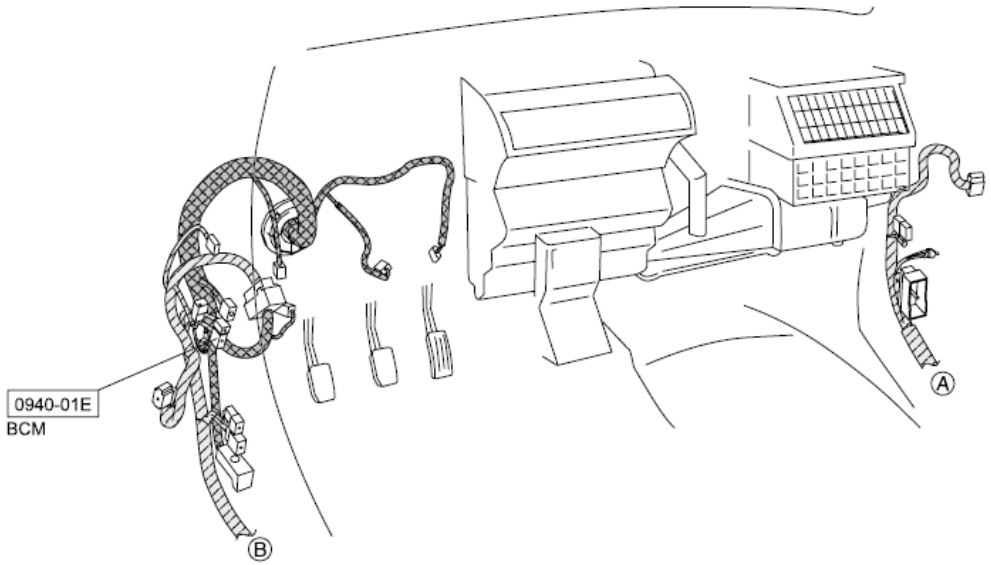

: 前端线束
: 后端线束
: 仪表板线束