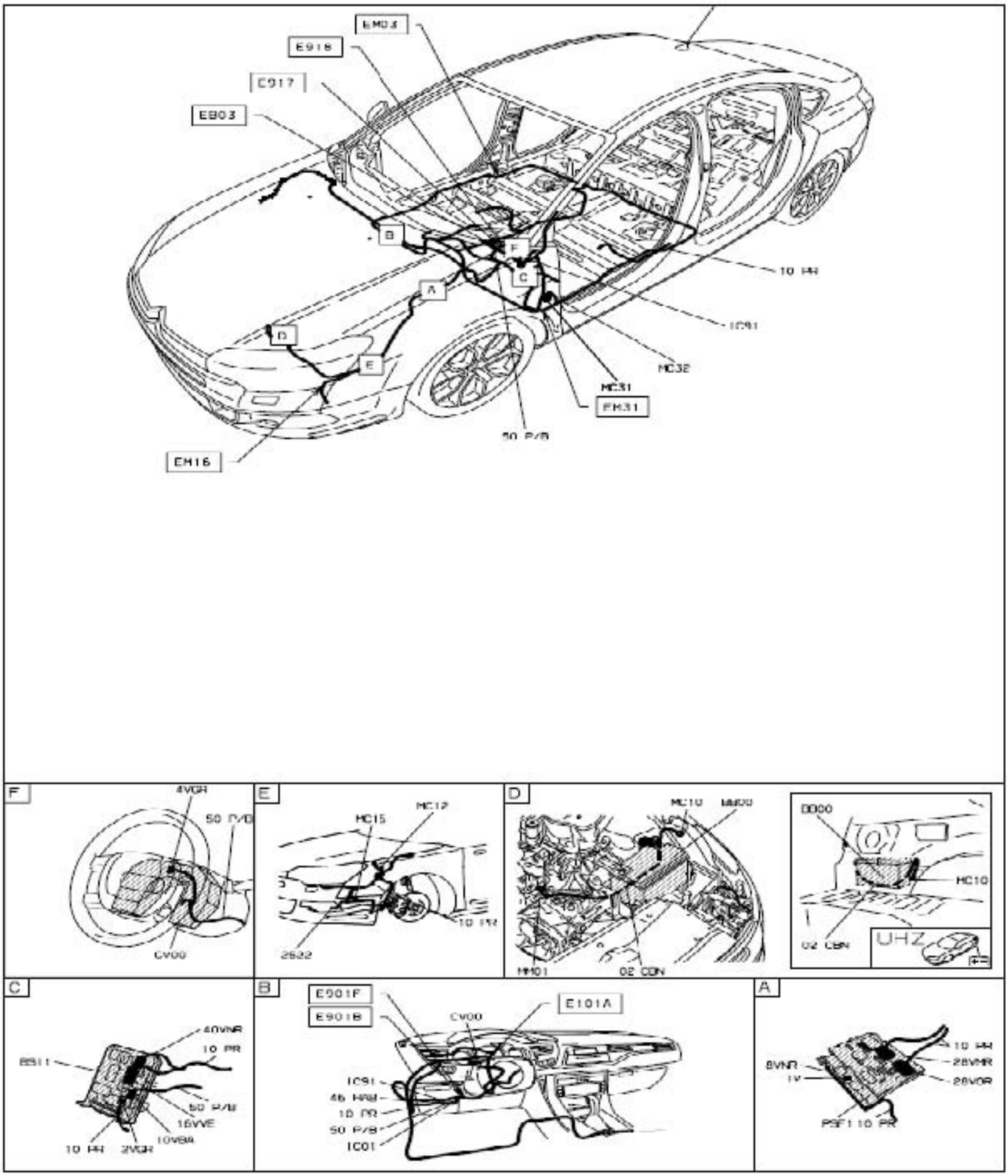
E918
C917
EB03
B
F
C
A
D
E
10 PR
MC32
MC31
FM31
EH16
F
4VGR
50 P/B
CV00
E
MC15
MC12
2S22
D
MC10
02 CBN
MM01
DD00
MC10
02 CBN
UHZ
C
40VNR
10 PR
BS11
50 P/B
16VVE
10VBA
10 PR
2VGR
B
E901F
E901B
CV00
E101A
IC91
46 HNR
10 PR
50 P/B
IC01
A
10 PR
28VMR
28VOR
8VNR
1V
PSF1 10 PR

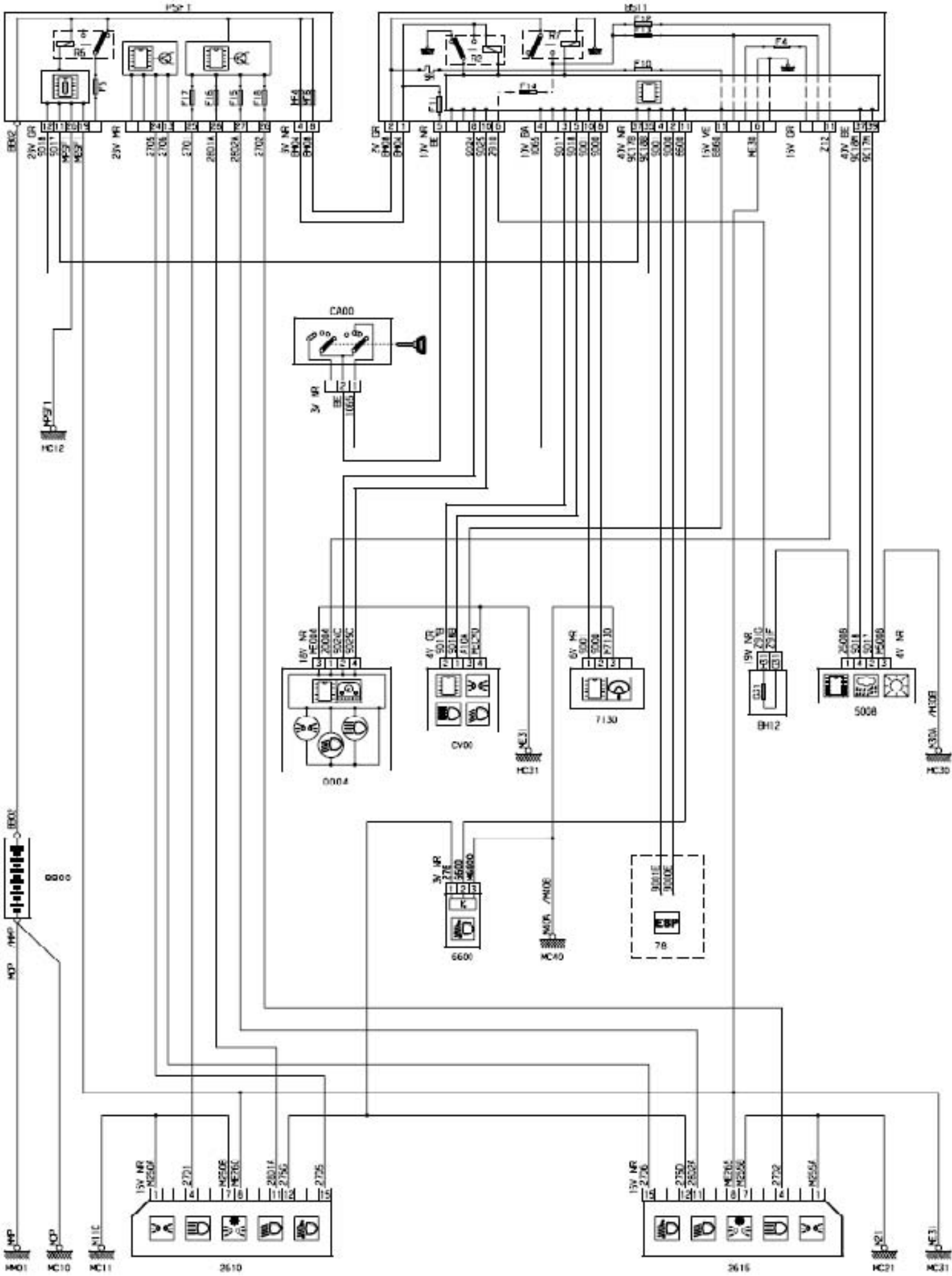
CA00
HC12
0004
CV00
HC31
7130
BH12
5008
HC30
6600
HC40
78
2610
2615
HC21

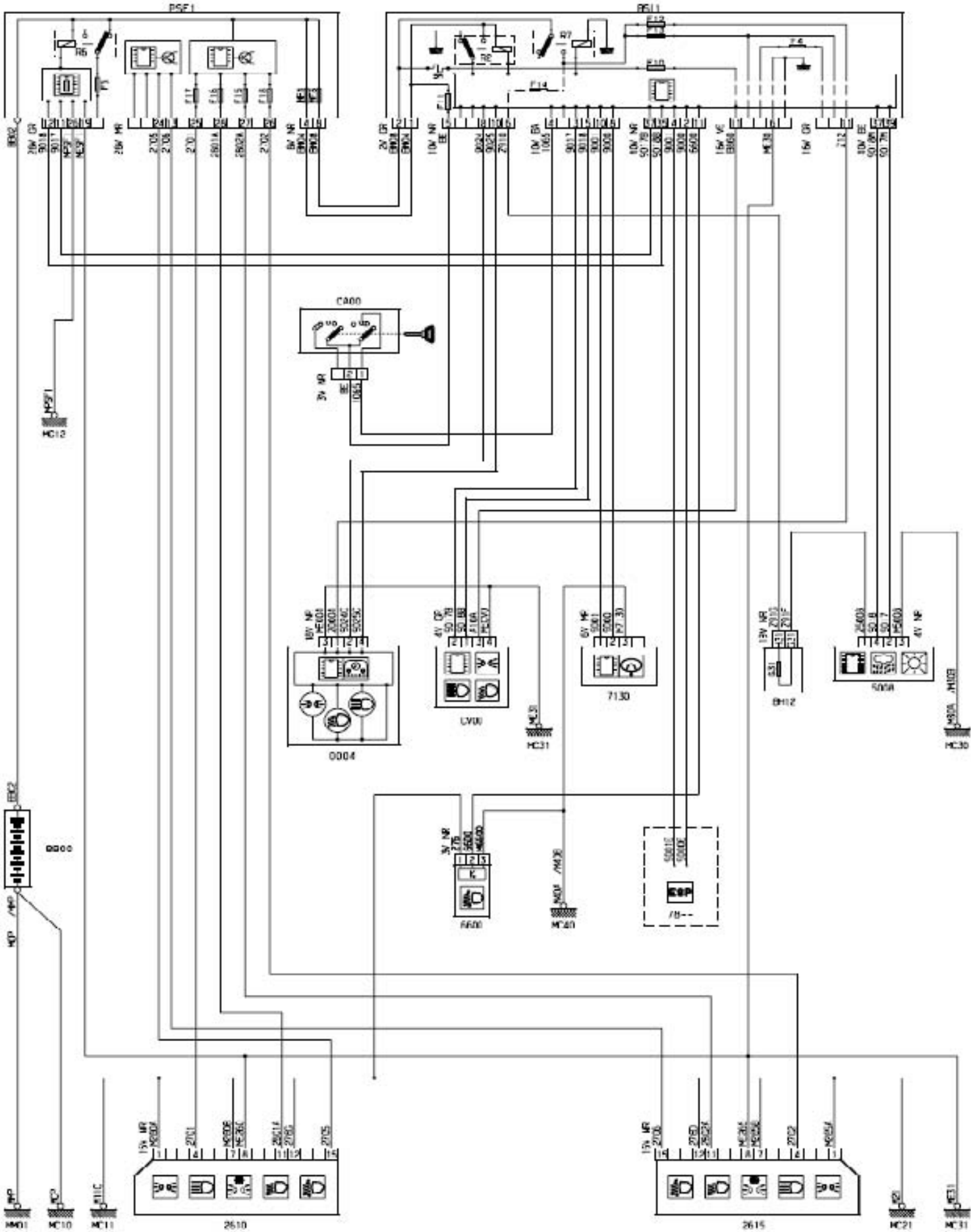
PSF1
R5
R6
R7
R8
F1
F4
F11
F12
F13
F14
F15
F16
F17
F18
CA00
0004
LV00
7130
BH12
5000
RA00
2610
2615
MC12
MC31
MC30
MC40
MC10
MC11
MC21

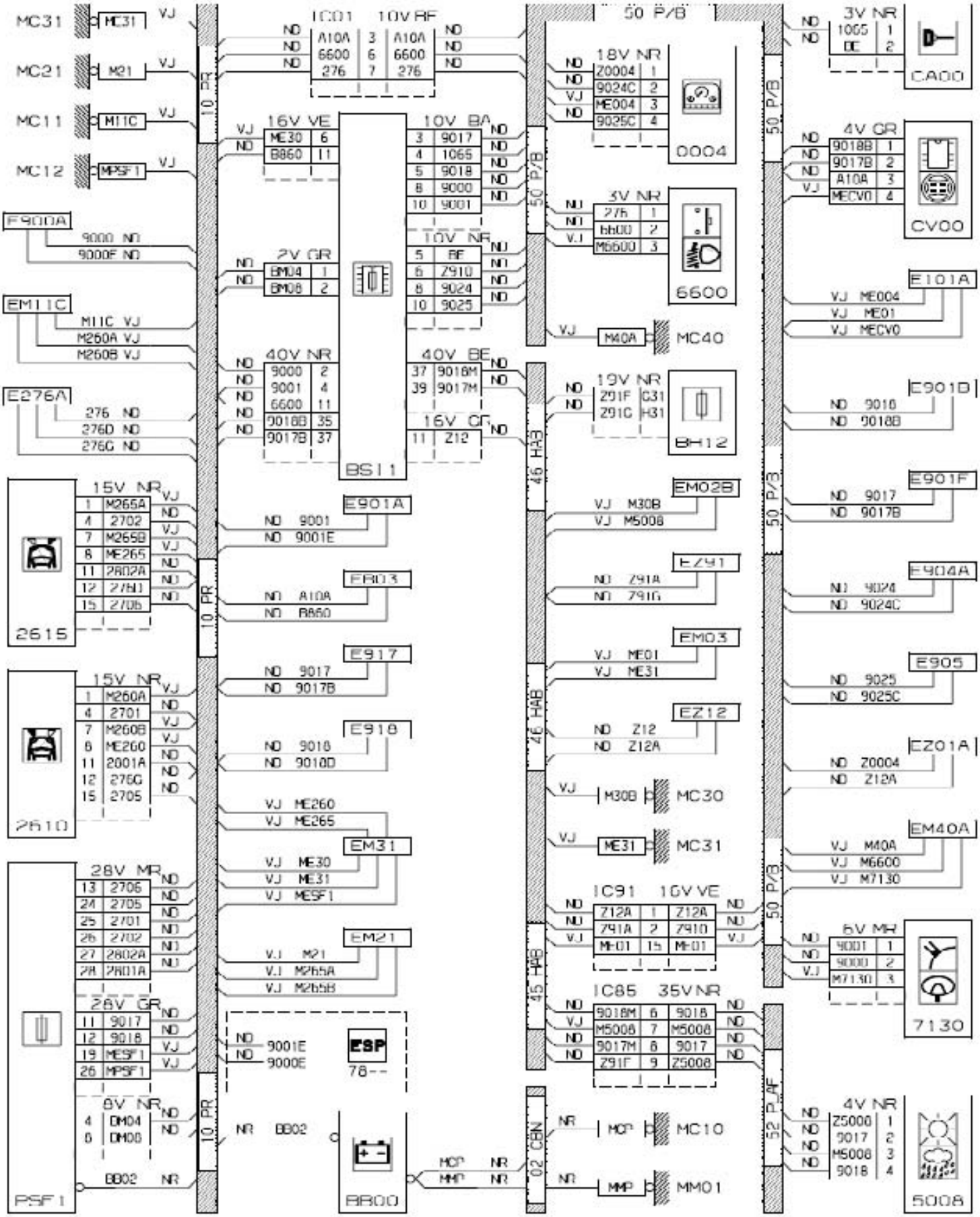
MC31
MC21
MC11
MC12
F900A
EM11C
E276A
2615
2610
PSF1
IC01 10V RF
16V VE
10V BA
10V NR
2V GR
40V NR
40V BE
16V CR
BS11
E901A
FR03
E917
E918
EM31
EM21
ESP
78--
BB02
BB00
50 P/B
18V NR
Z0004
9024C
ME004
9025C
0004
3V NR
6600
M40A
MC40
19V NR
BH12
EM02B
EZ91
EM03
EZ12
M30B
MC30
ME31
MC31
IC91 10V VE
IC85 35V NR
MC10
MM01
CA00
CV00
E101A
E901D
E901F
E904A
E905
EZ01A
EM40A
7130
5008
10 PR
46 HAB
45 HAB
02 CBN
52 P/B

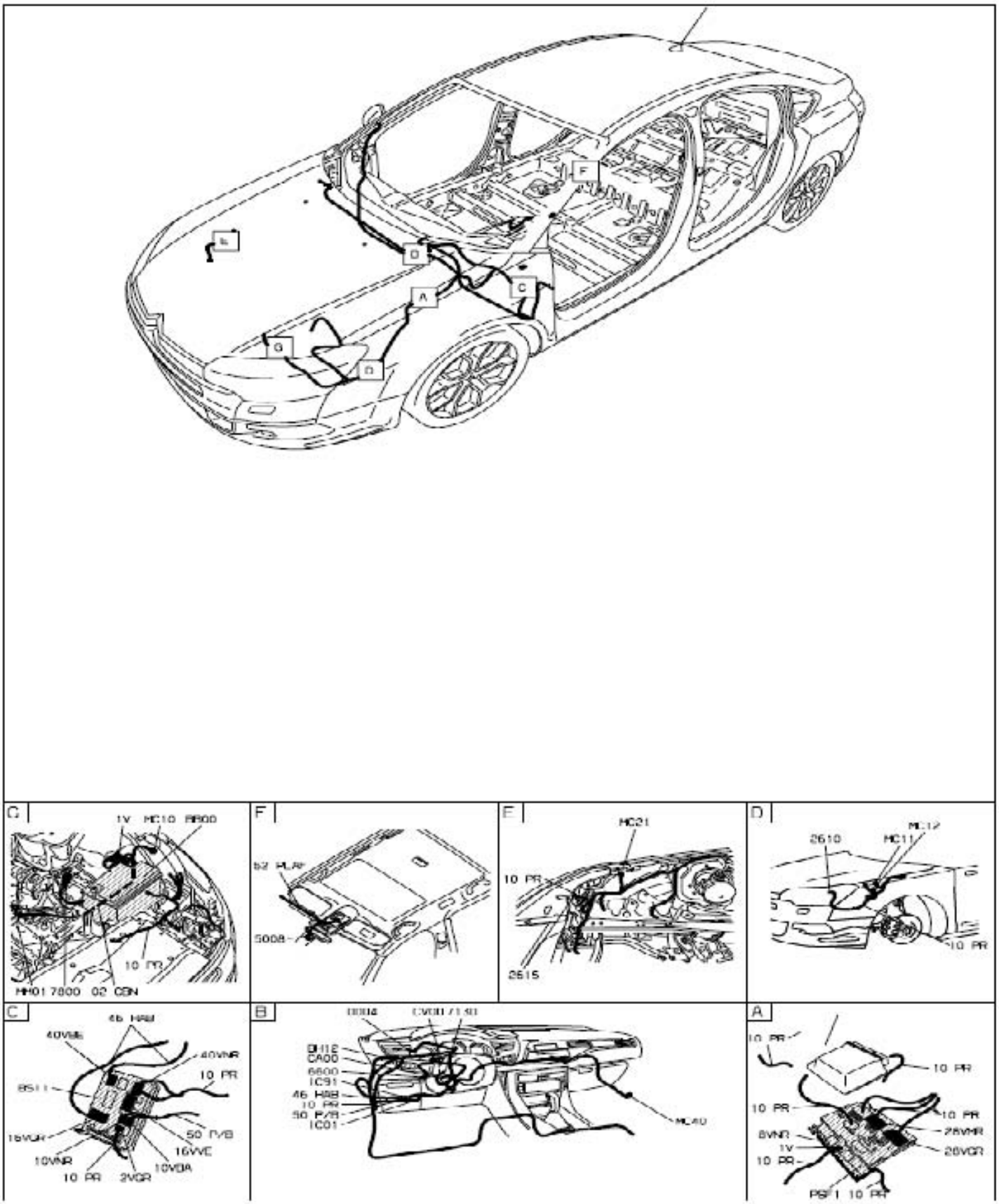
F
E
D
A
C
G
B
C
1V MC10 RR00
10 PR
MH01 7800 02 CBN
F
52 PLAF
5008
E
MC21
10 PR
2615
D
2610
MC11
10 PR
C
46 HAU
40VNR
10 PR
50 PVB
16VWE
10VNR
10 PR 3VGR
10VBA
B
CA00
6600
IC91
46 HAB
10 PR
50 PVB
IC01
A
10 PR
10 PR
10 PR
10 PR
8VNR
1V
10 PR
28VMR
28VGR
PSF1 10 PR

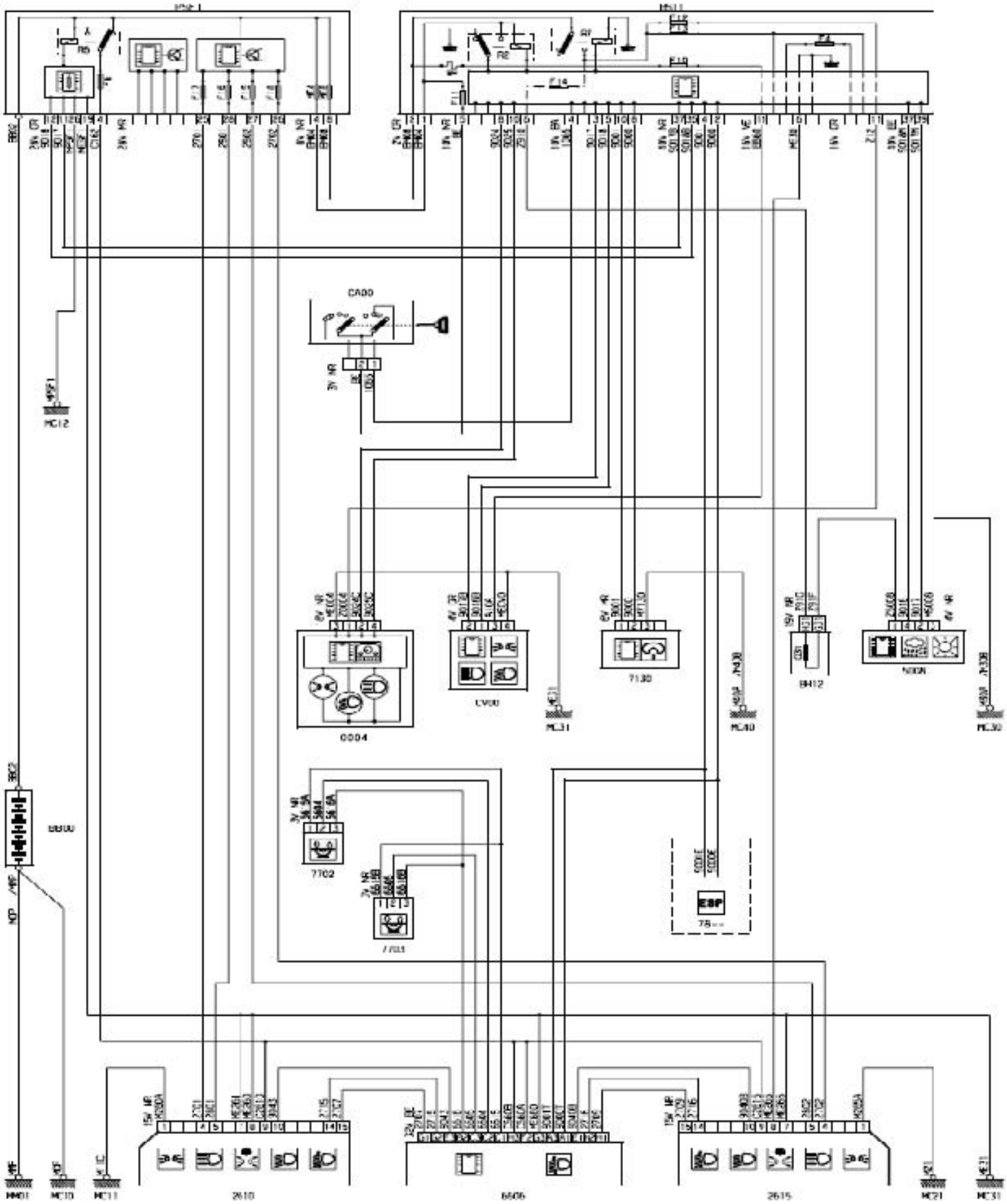
CA00
0004
CV00
7130
BH12
N000
7702
7703
ESP
2610
6606
2615

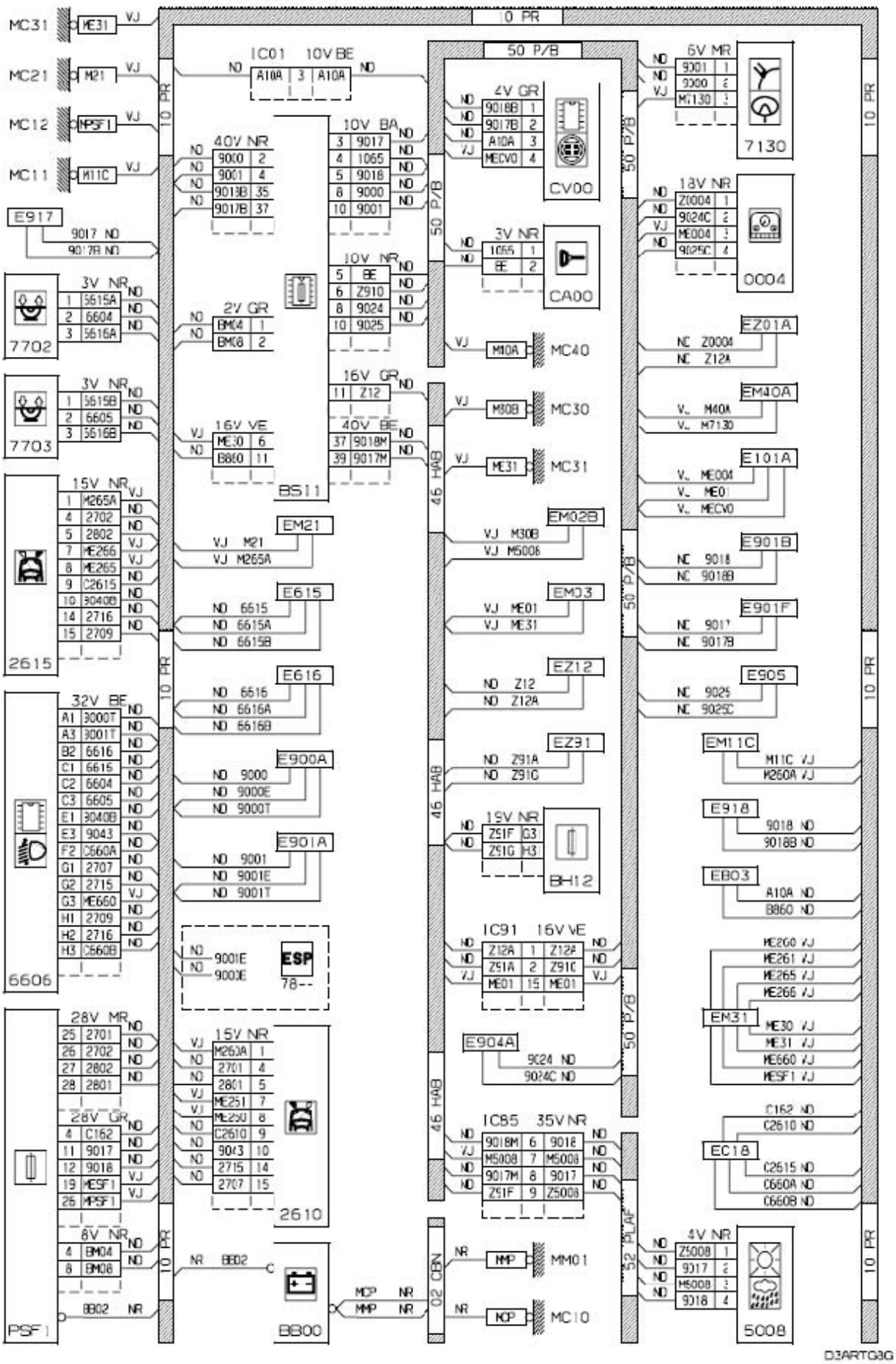
MC31
MC21
MC12
MC11
E917
7702
7703
2615
6606
PSF1
BS11
2610
BB00
CV00
CA00
MC40
MC30
MC31
BH12
MC10
MM01
7130
0004
5008
EZ01A
EM40A
E101A
E901B
E901F
E905
EM11C
E918
EB03
EM31
EC18
EM21
E615
E616
E900A
E901A
EM02B
EM03
EZ12
EZ91
E904A
10 PR
50 P/B
46 HAB
52 PLAF
D3ARTG3G

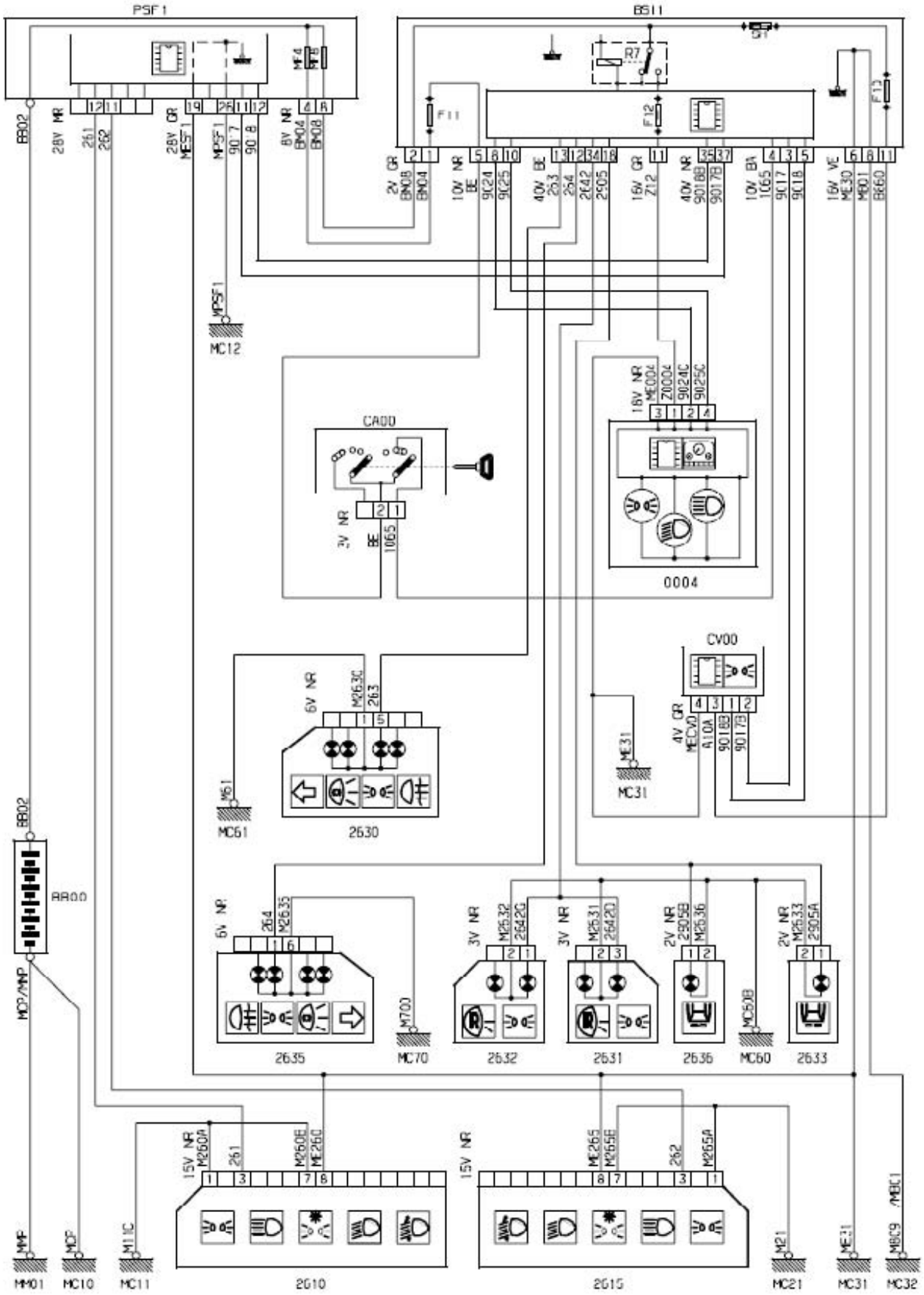
PSF1
BS11
R7
F11
F12
F13
MC12
CA00
0004
CV00
MC31
2630
MC61
BB00
2635
MC70
2632
2631
2636
MC60
2633
2610
2615
MC21
MC32
MM01
MC10
MC11

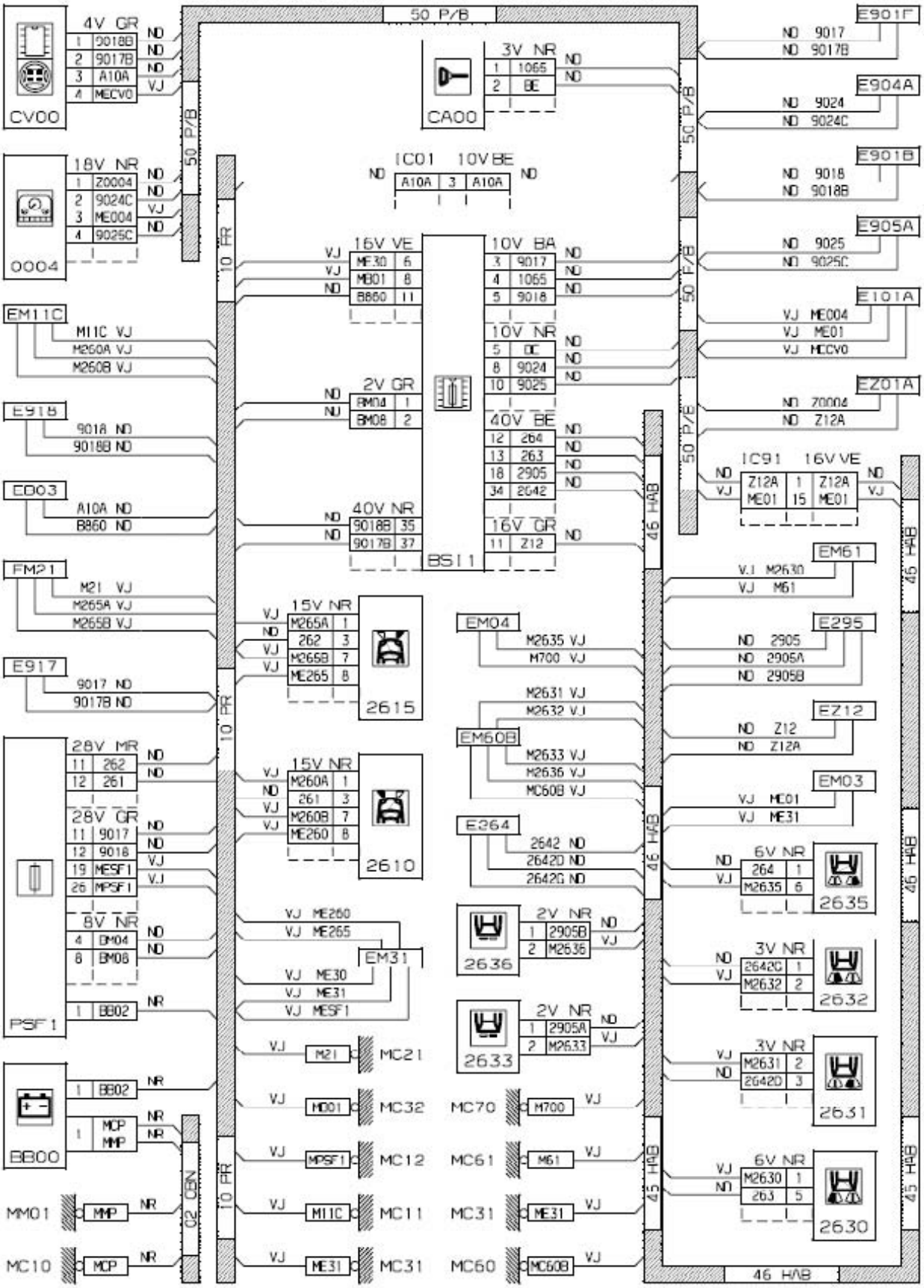
50 P/B
CV00
4V GR
1 9018B
2 9017B
3 A10A
4 MECV0
CA00
3V NR
1 1065
2 BE
E901F
9017
9017B
E904A
9024
9024C
E901B
9018
9018B
E905A
9025
9025C
E101A
ME004
ME01
MECV0
EZ01A
Z0004
Z12A
0004
18V NR
1 Z0004
2 9024C
3 ME004
4 9025C
IC01 10V BE
A10A 3 A10A
10 FR
16V VE
ME30 6
MB01 8
B860 11
10V BA
3 9017
4 1065
5 9018
10V NR
5 BE
8 9024
10 9025
2V GR
BM04 1
BM08 2
40V BE
12 264
13 263
18 2905
34 2642
40V NR
9018B 35
9017B 37
16V GR
11 Z12
BS11
EM11C
M11C VJ
M260A VJ
M260B VJ
E918
9018 ND
9018B ND
EB03
A10A ND
B860 ND
FM21
M21 VJ
M265A VJ
M265B VJ
E917
9017 ND
9017B ND
15V NR
M265A 1
262 3
M265B 7
ME265 8
2615
15V NR
M260A 1
261 3
M260B 7
ME260 8
2610
28V MR
11 262
12 261
28V GR
11 9017
12 9018
19 MESF1
26 MPSF1
8V NR
4 BM04
8 BM08
PSF 1
1 BB02
BB00
1 MCP
MMP
MM01
MC10
C2 CBN
ME260
ME265
EM31
ME30
ME31
MESF1
M21
MC21
M001
MC32
MPSF1
MC12
M11C
MC11
ME31
MC31
EM04
M2635 VJ
M700 VJ
M2631 VJ
M2632 VJ
EM60B
M2633 VJ
M2636 VJ
MC60B VJ
E264
2642 ND
2642D ND
2642G ND
2636
2V NR
1 2905B
2 M2636
2633
2V NR
1 2905A
2 M2633
MC70
M700
MC61
M61
MC31
ME31
MC60
MC60B
46 HAB
IC91 16V VE
Z12A ME01 1 15 Z12A ME01
EM61
M2630
M61
E295
2905
2905A
2905B
EZ12
Z12
Z12A
EM03
ME01
ME31
6V NR
264 1
M2635 6
2635
3V NR
2642C 1
M2632 2
2632
3V NR
M2631 2
2642D 3
2631
6V NR
M2630 1
263 5
2630

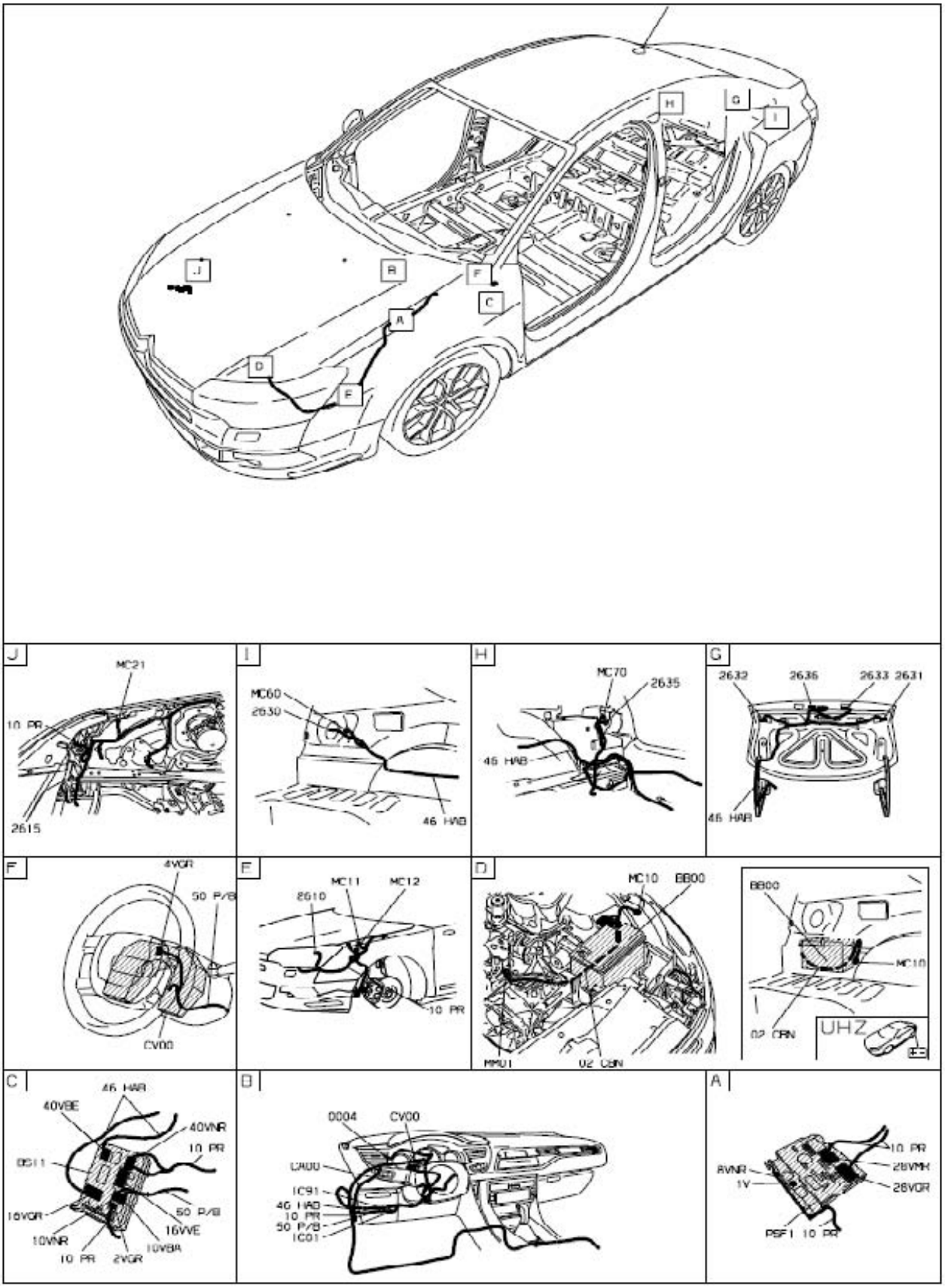
J
MC21
10 PR
2615
I
MC60
2630
46 HAB
H
MC70
2635
46 HAB
G
2632
2636
2633 2631
46 HAB
F
4VGR
50 P/B
CV00
E
MC11
MC12
2610
10 PR
D
MC10
BB00
MMU1
02 CBN
BB00
MC10
02 CBN
UHZ
C
46 HAB
40VBE
40VNR
10 PR
BS11
16VGR
50 P/B
16VVE
10VNR
10VBA
10 PR
2VGR
B
0004
CV00
LR00
IC91
46 HAB
10 PR
50 P/B
IC01
A
10 PR
28VMH
28VGR
8VNR
1V
PSF1 10 PR

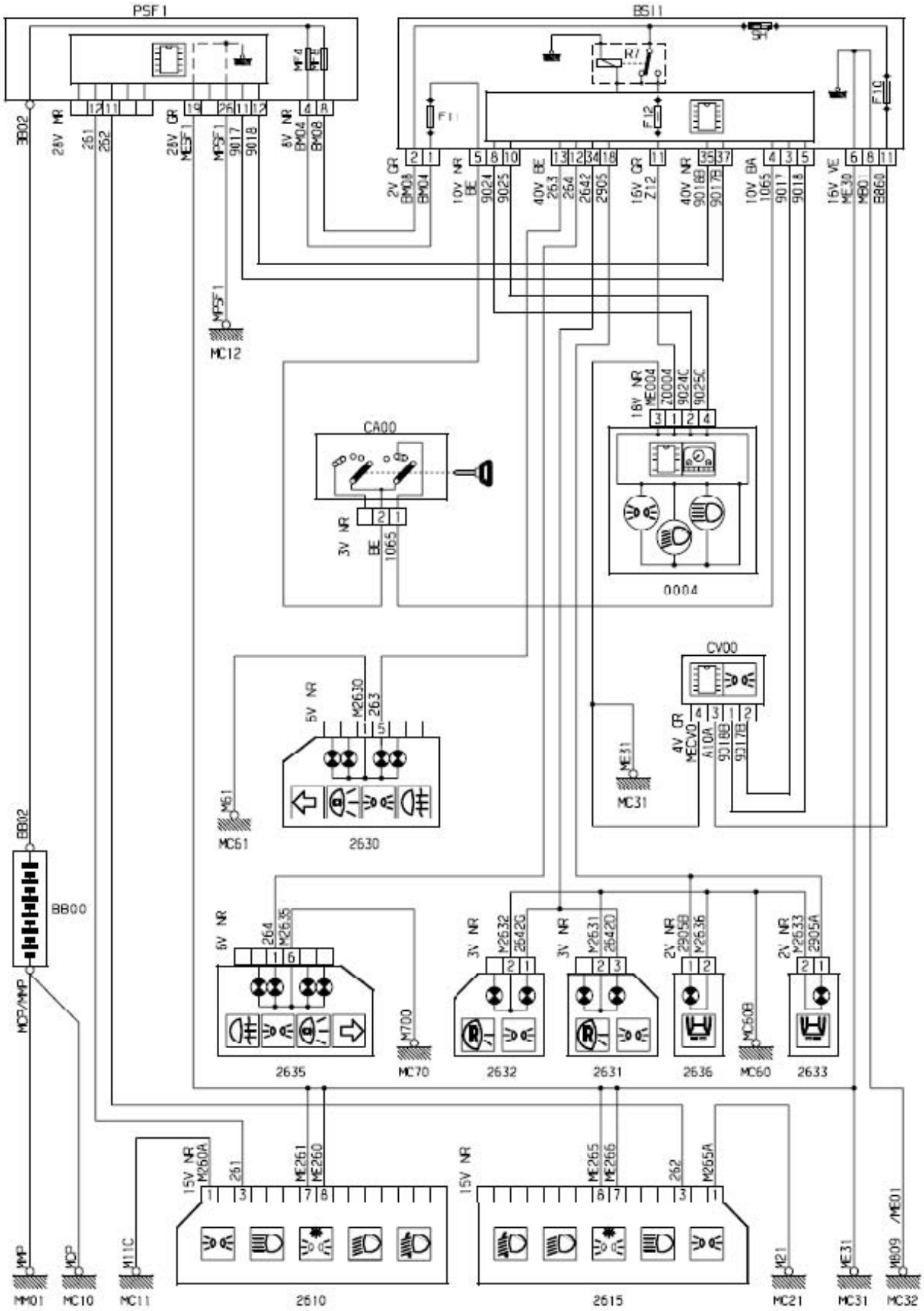
PSF1
BS11
CA00
0004
CV00
2630
2635
2632
2631
2636
2633
2610
2615
MC12
MC61
MC31
MC70
MC60
MC10
MC11
MC21
MC32
BB00

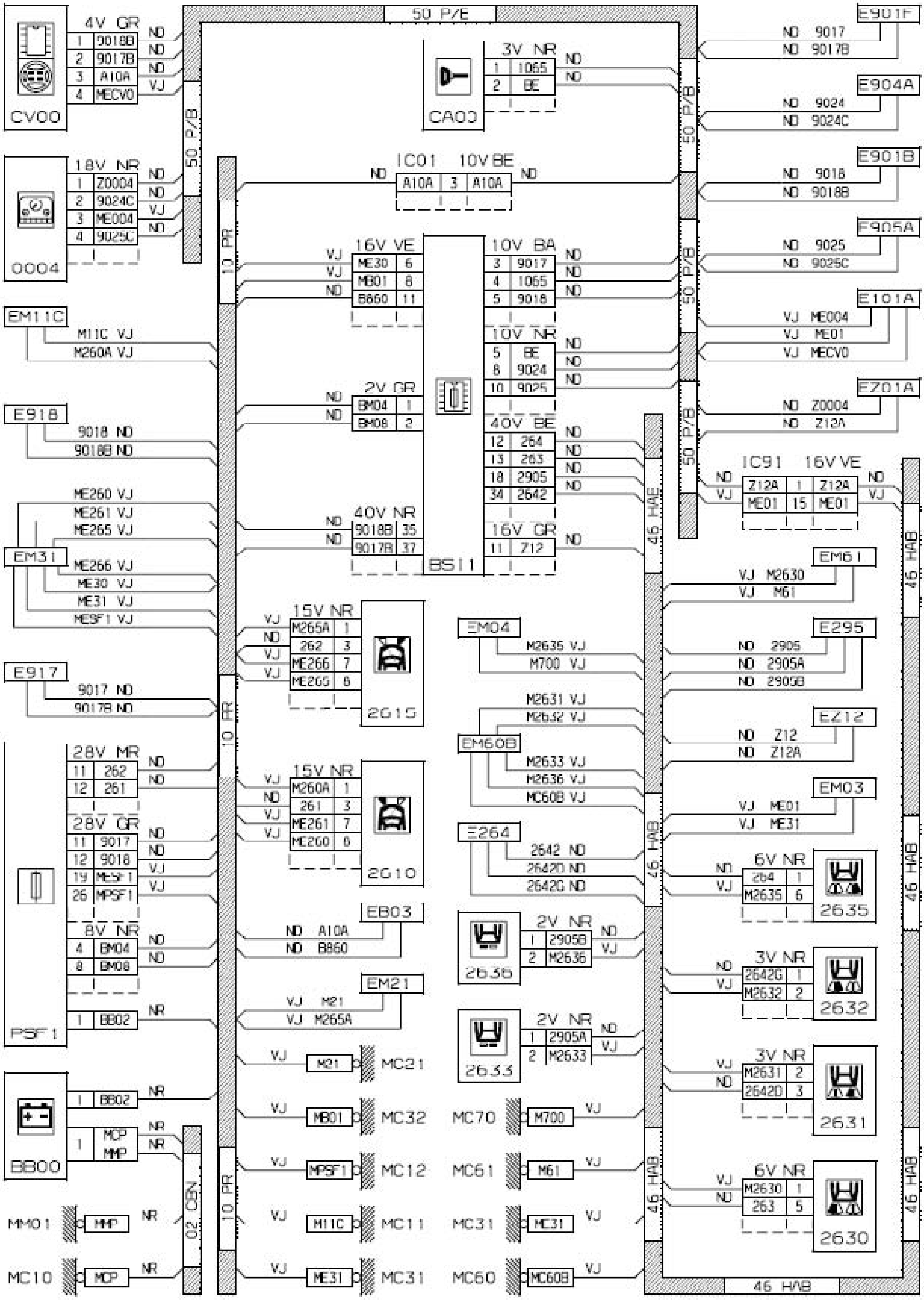
50 P/E
CV00
4V GR
CA00
3V NR
E901F
E904A
0004
18V NR
IC01 10V BE
E901B
E905A
16V VE
10V BA
EM11C
M11C VJ
M260A VJ
E101A
2V GR
10V NR
E701A
E918
9018 ND
9018B ND
40V BE
IC91 16V VE
40V NR
16V GR
BSI1
EM31
EM61
E917
9017 ND
9017B ND
15V NR
2615
EM04
E295
EM60B
EZ12
28V MR
15V NR
2610
EM03
28V GR
E264
8V NR
6V NR
2635
EB03
2V NR
2636
3V NR
2632
PSF1
EM21
2V NR
2633
MC21
3V NR
2631
BB00
MC32
MC70
MC12
MC61
6V NR
2630
MM01
MC11
MC31
MC10
MC31
MC60
46 HAB
10 PR
50 P/B
02 CEN

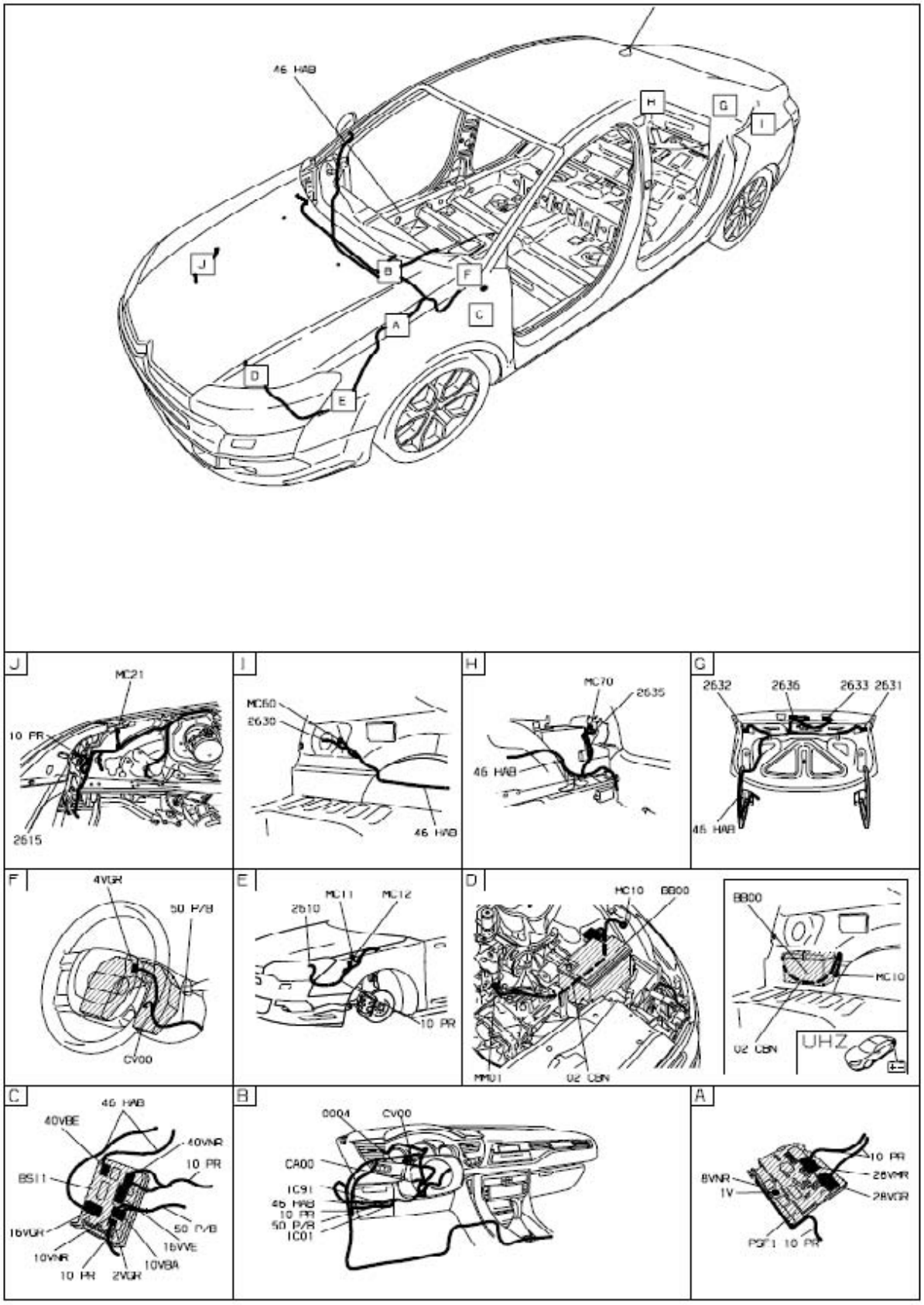
46 HAB
H
G
I
J
B
F
C
A
D
E
J
MC21
10 PR
2615
I
MC60
2630
46 HAB
H
MC70
2635
46 HAB
G
2632
2636
2633 2631
46 HAB
F
4VGR
50 P/B
CV00
E
MC11
MC12
2610
10 PR
D
MC10
BB00
MM01
02 CBN
BB00
MC10
02 CBN
UHZ
C
46 HAB
40VBE
40VNR
10 PR
BS11
16VGR
50 P/B
16VWE
10VNR
10VBA
10 PR
2VGR
B
0004
CV00
CA00
IC91
46 HAB
10 PR
50 P/B
IC01
A
10 PR
8VNR
1V
28VMR
28VGR
PSF1 10 PR

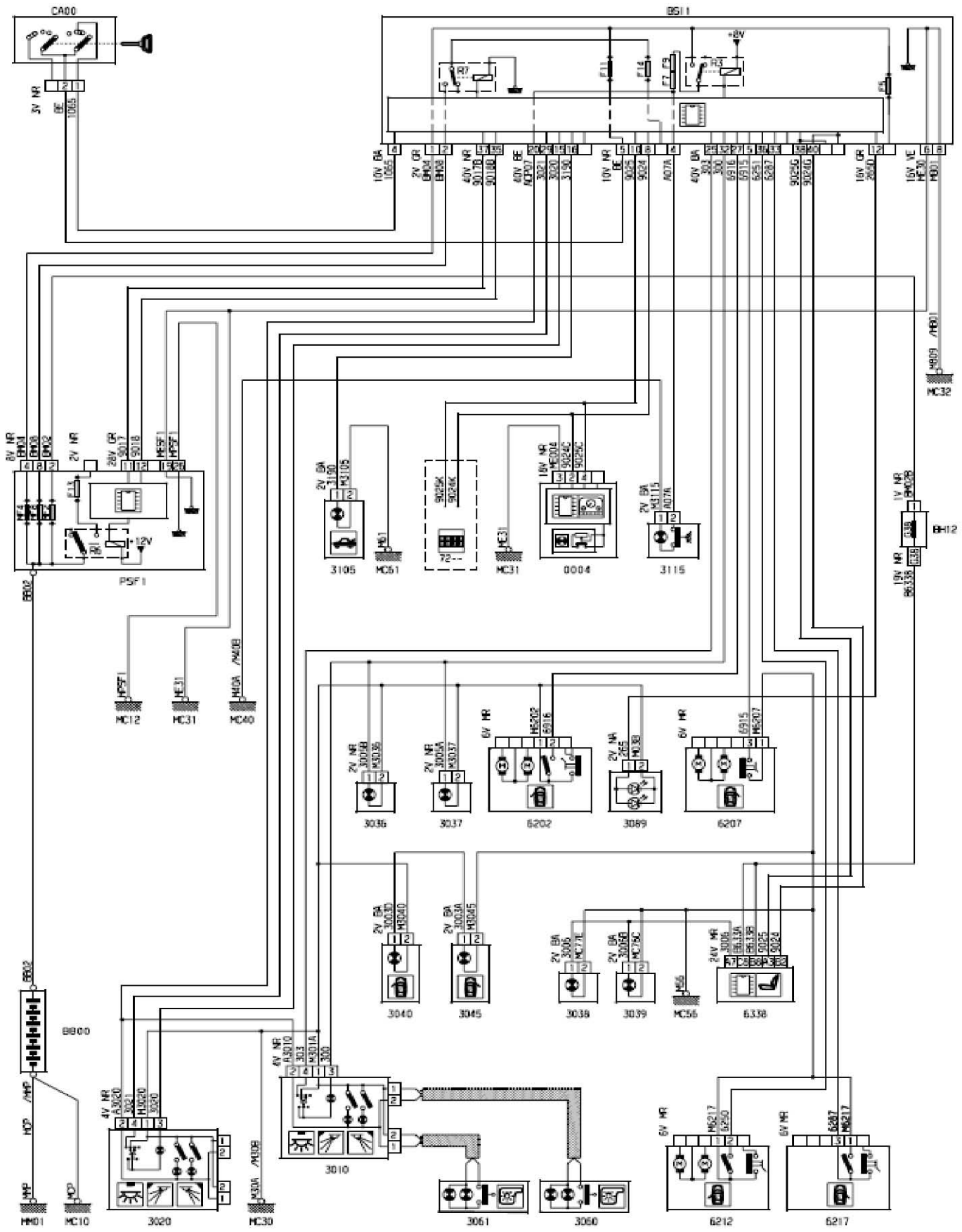
CA00
BSI1
PSF1
3105
MC51
0004
MC31
3115
MC32
MC12
MC40
3036
3037
6202
3089
6207
3040
3045
3038
3039
MC56
6338
BB00
3010
3020
MM01
MC10
MC30
3061
3060
6212
6217

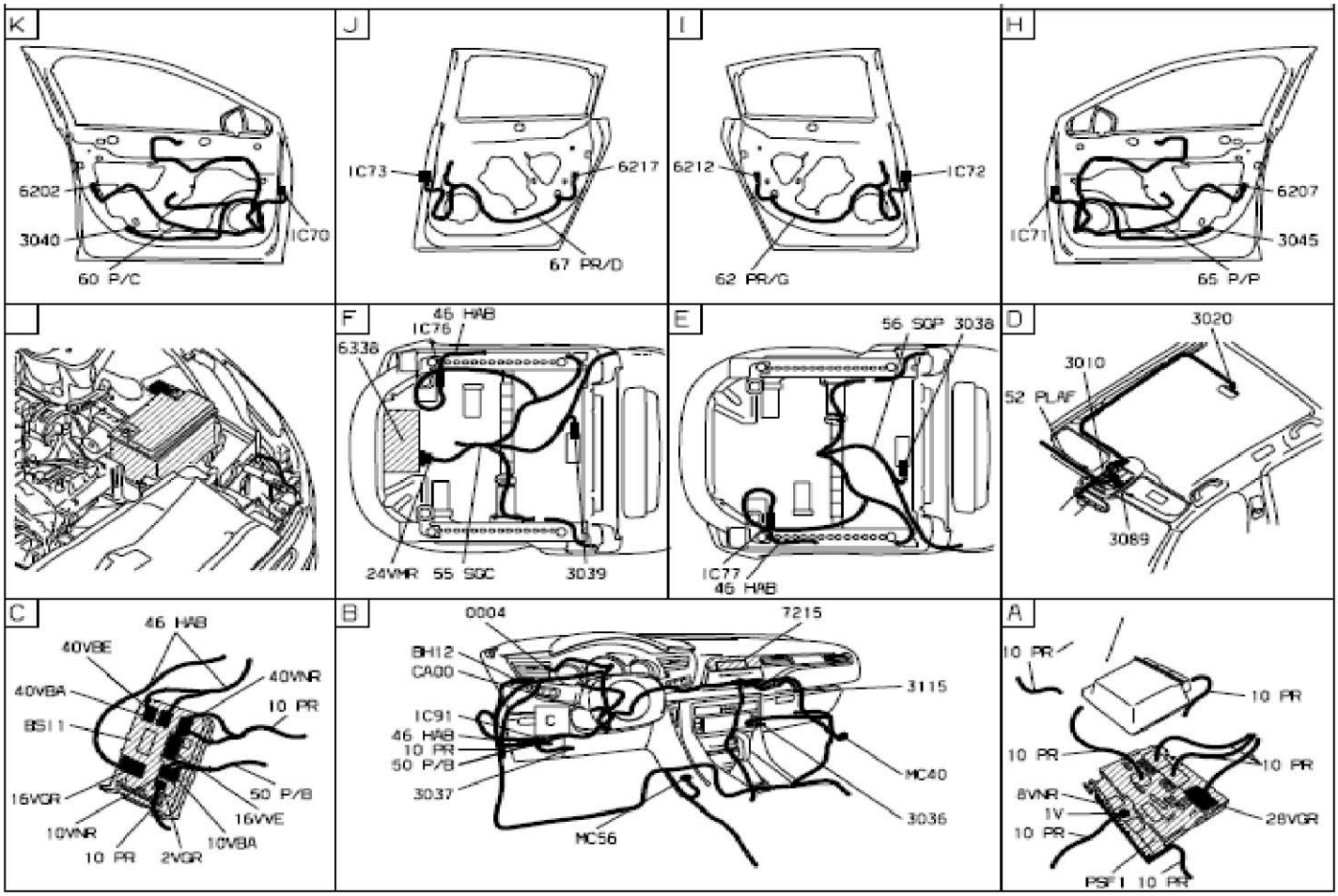
K
6202
3040
60 P/C
IC70
J
IC73
6217
67 PR/D
I
6212
IC72
62 PR/G
H
6207
IC71
3045
65 P/P
F
46 HAB
IC76
6338
24VMR
55 SGC
3039
E
56 SGP
3038
IC77
46 HAB
D
3020
3010
52 PLAF
3089
C
46 HAB
40VBE
40VNR
40VBA
10 PR
BS11
16VGR
50 P/B
16VVE
10VNR
10 PR
2VGR
10VBA
B
0004
7215
BH12
CA00
3115
IC91
46 HAB
10 PR
50 P/B
3037
MC40
3036
MC56
A
10 PR
10 PR
10 PR
10 PR
8VNR
1V
10 PR
28VGR
PSF1
10 PR

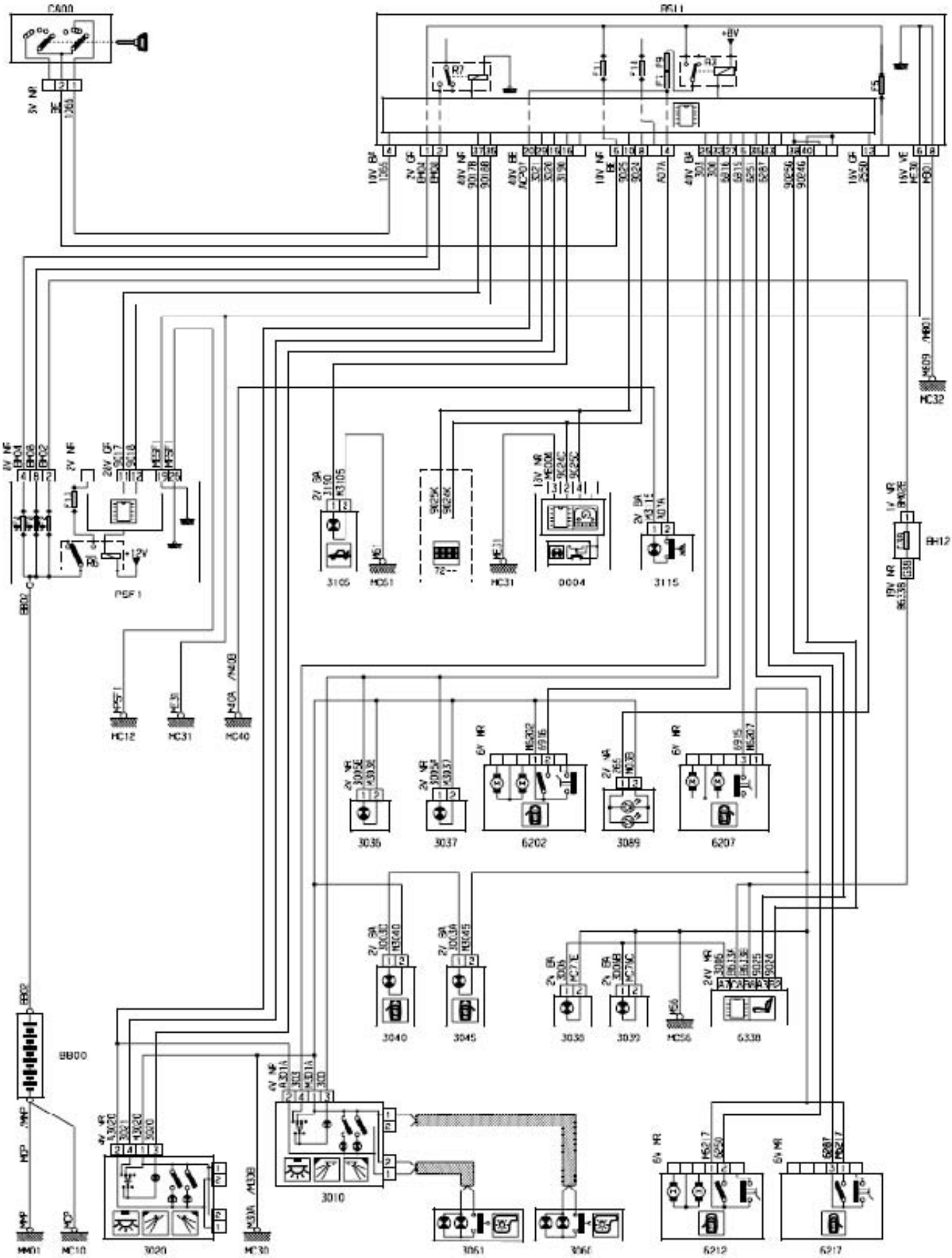
CA00
RS11
PSF1
MC32
MC12
MC31
MC40
3105
MC51
MC31
0004
3115
BH12
3036
3037
6202
3089
6207
3040
3045
3035
3039
MC56
6330
BB00
3010
3020
MC30
3061
3066
6212
6217
MM01
MC10

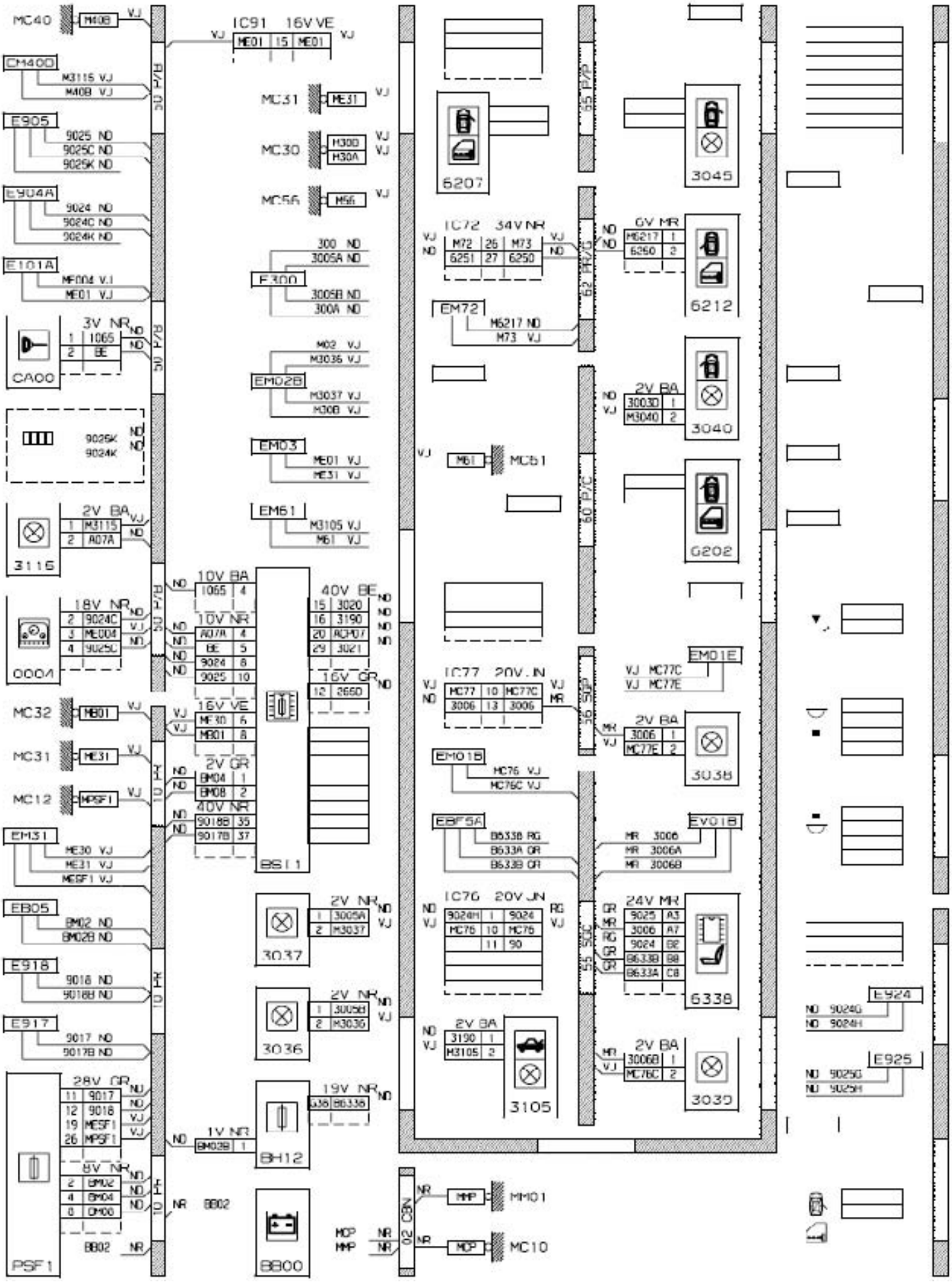
MC40
CM400
E905
E904A
E101A
CA00
3115
0004
MC32
MC31
MC12
EM31
EB05
E918
E917
PSF1
IC91 16V VE
MC31
MC30
MC56
F300
EM02B
EM03
EM61
BS11
3037
3036
BH12
BB02
BB00
6207
IC72 34V NR
EM72
MC61
IC77 20V JN
EM01B
EBF5A
IC76 20V JN
3105
3045
6212
3040
6202
EM01E
3038
EV01B
6338
3039
E924
E925
MM01
MC10

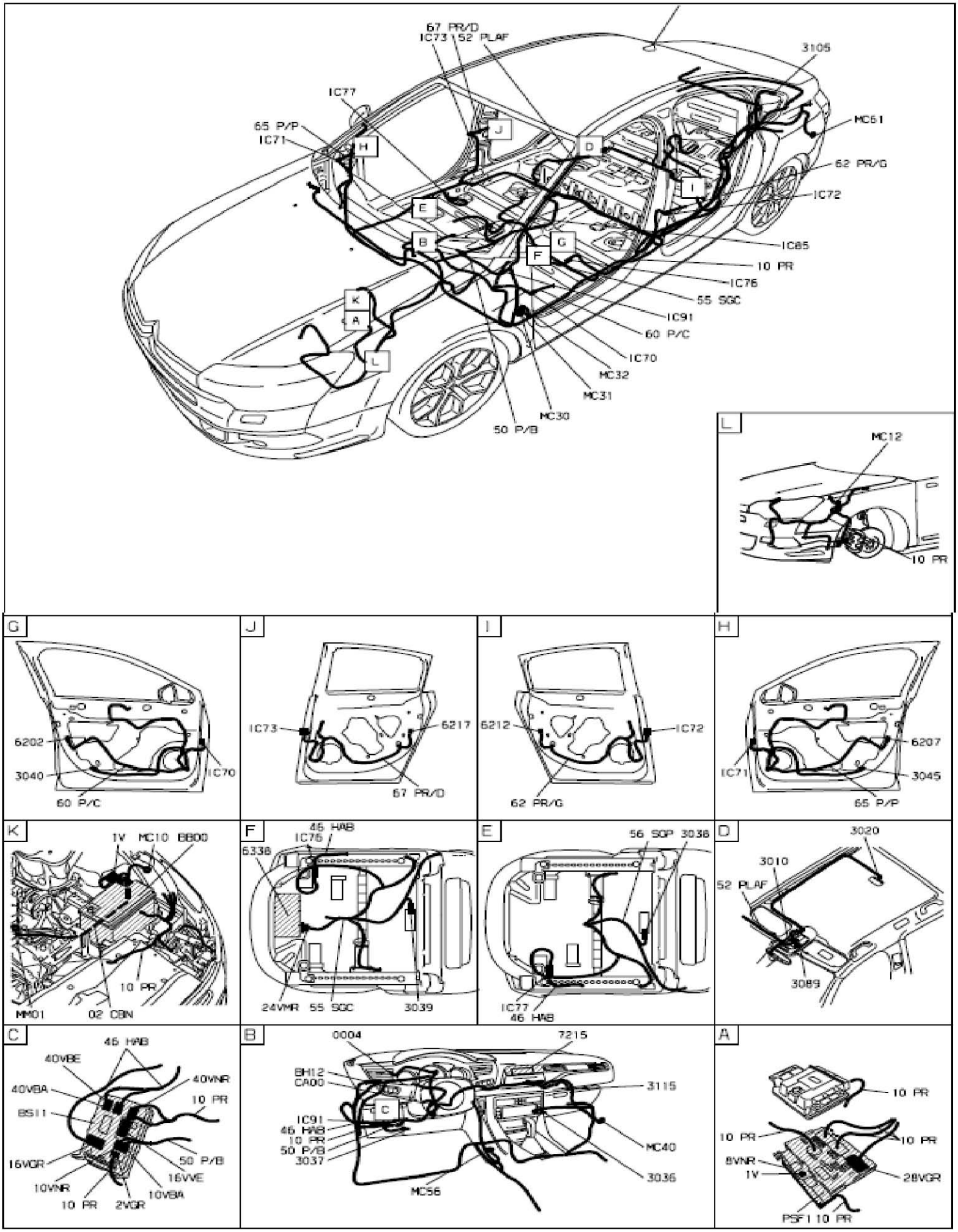
67 PR/D
IC73
52 PLAF
3105
IC77
65 P/P
IC71
MC61
62 PR/G
IC72
IC85
10 PR
IC76
55 SGC
IC91
60 P/C
IC70
MC32
MC31
MC30
50 P/B
MC12
10 PR
6202
3040
IC70
60 P/C
IC73
6217
67 PR/D
6212
IC72
62 PR/G
6207
IC71
3045
65 P/P
1V
MC10
BB00
10 PR
MM01
02 CBN
46 HAB
IC76
6338
24VMR
55 SGC
3039
56 SGP
3038
IC77
46 HAB
3020
3010
52 PLAF
3089
46 HAB
40VBE
40VNR
40VBA
10 PR
BS11
16VGR
50 P/B
16VVE
10VNR
10VBA
10 PR
2VGR
0004
7215
BH12
CA00
3115
IC91
46 HAB
10 PR
50 P/B
3037
MC40
3036
MC56
10 PR
10 PR
10 PR
8VNR
1V
28VGR
PSF1
10 PR

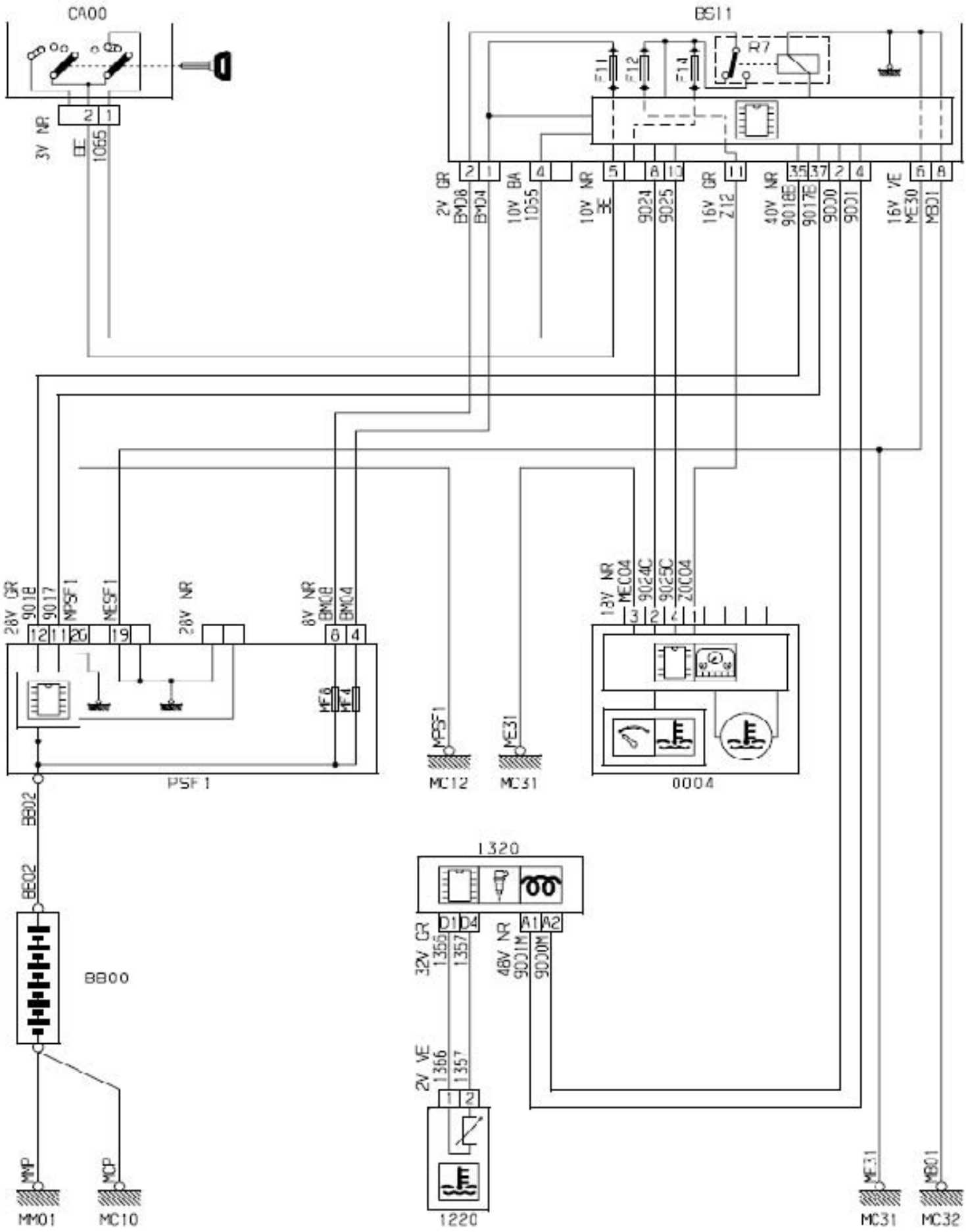
CA00
BS11
F11
F12
F14
R7
3V NR
1065
2V GR
BM08
BM04
10V BA
1055
10V NR
9024
9025
16V GR
Z12
40V NR
9018E
9017E
9000
9001
16V VE
ME30
MB01
28V GR
9018
9017
MPSF1
MESF1
28V NR
8V NR
BMC8
BMC4
MF8
MF4
PSF1
MPSF1
MC12
ME31
MC31
13V NR
MEC04
9024C
9025C
Z0C04
0004
BB02
BE02
BB00
1320
32V GR
1356
1357
48V NR
9001M
9000M
2V VE
1366
1357
1220
MMP
MMO1
MCP
MC10
ME31
MC31
MB01
MC32

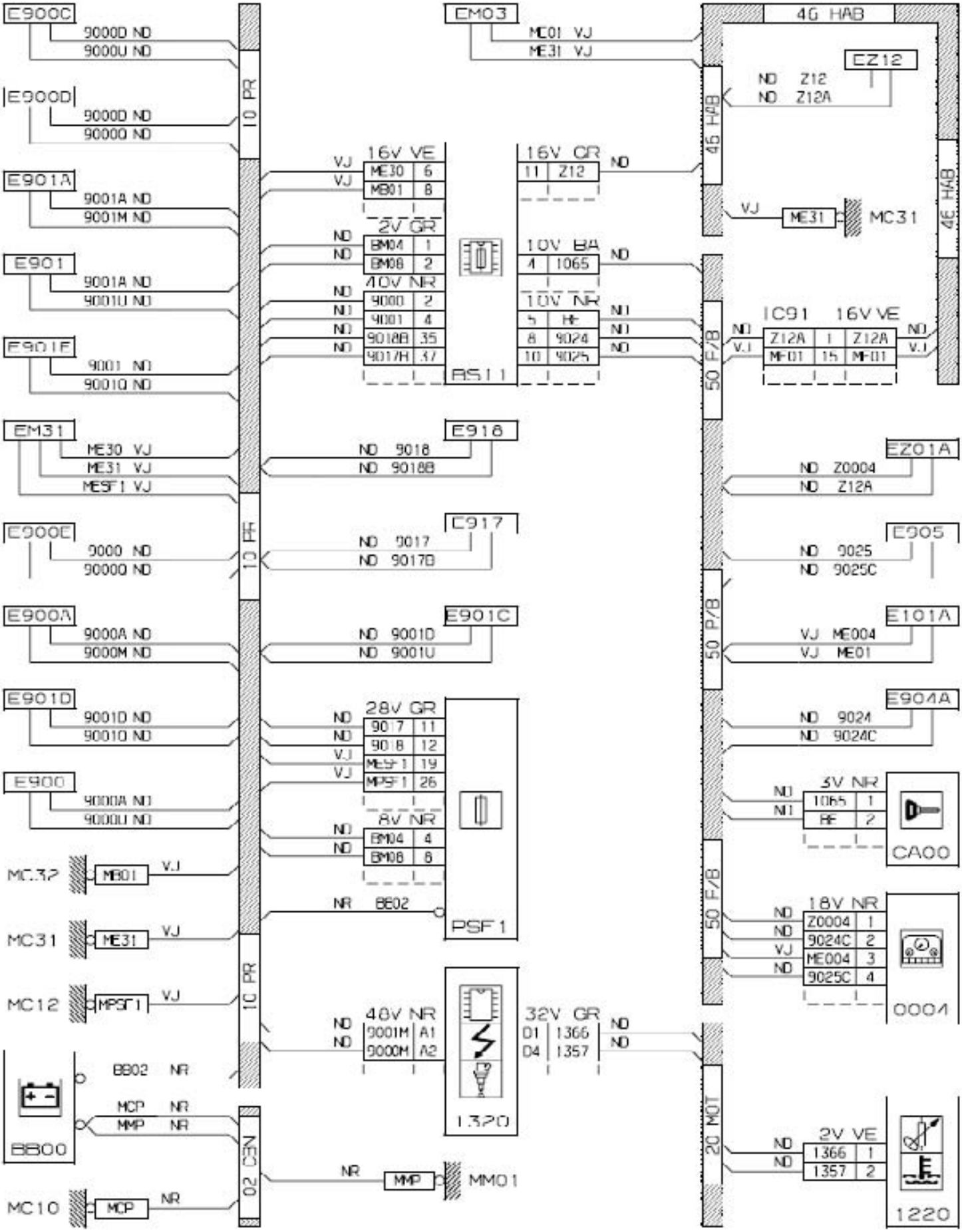
E900C
9000D ND
9000U ND
E900D
9000D ND
9000U ND
E901A
9001A ND
9001M ND
E901
9001A ND
9001U ND
E901F
9001 ND
9001U ND
EM31
ME30 VJ
ME31 VJ
MESF1 VJ
E900E
9000 ND
9000U ND
E900A
9000A ND
9000M ND
E901D
9001D ND
9001U ND
E900
9000A ND
9000U ND
MC32
MB01
VJ
MC31
ME31
VJ
MC12
MPSF1
VJ
BB00
BB02 NR
MCP NR
MMP NR
MC10
MCP
NR
10 PR
10 PR
10 PR
02 CEN
16V VE
ME30 6
MB01 8
2V GR
BM04 1
BM08 2
40V NR
9000 2
9001 4
9018B 35
9017H 37
E918
9018
9018B
E917
9017
9017B
E901C
9001D
9001U
28V GR
9017 11
9018 12
MESF1 19
MPSF1 26
8V NR
BM04 4
BM08 8
BB02 NR
PSF1
48V NR
9001M A1
9000M A2
1320
MMP
MM01
EM03
ME01 VJ
ME31 VJ
16V GR
11 Z12
10V BA
4 1065
10V NR
5 RF
8 9024
10 9025
RS11
46 HAB
50 F/B
50 P/B
50 F/B
20 MOT
4G HAB
EZ12
Z12
Z12A
ME31
MC31
IC91 16V VE
Z12A 1 Z12A
ME01 15 ME01
EZ01A
Z0004
Z12A
E905
9025
9025C
E101A
ME004
ME01
E904A
9024
9024C
5V NR
1065 1
RF 2
CA00
18V NR
Z0004 1
9024C 2
ME004 3
9025C 4
0004
32V GR
D1 1366
D4 1357
2V VE
1366 1
1357 2
1220

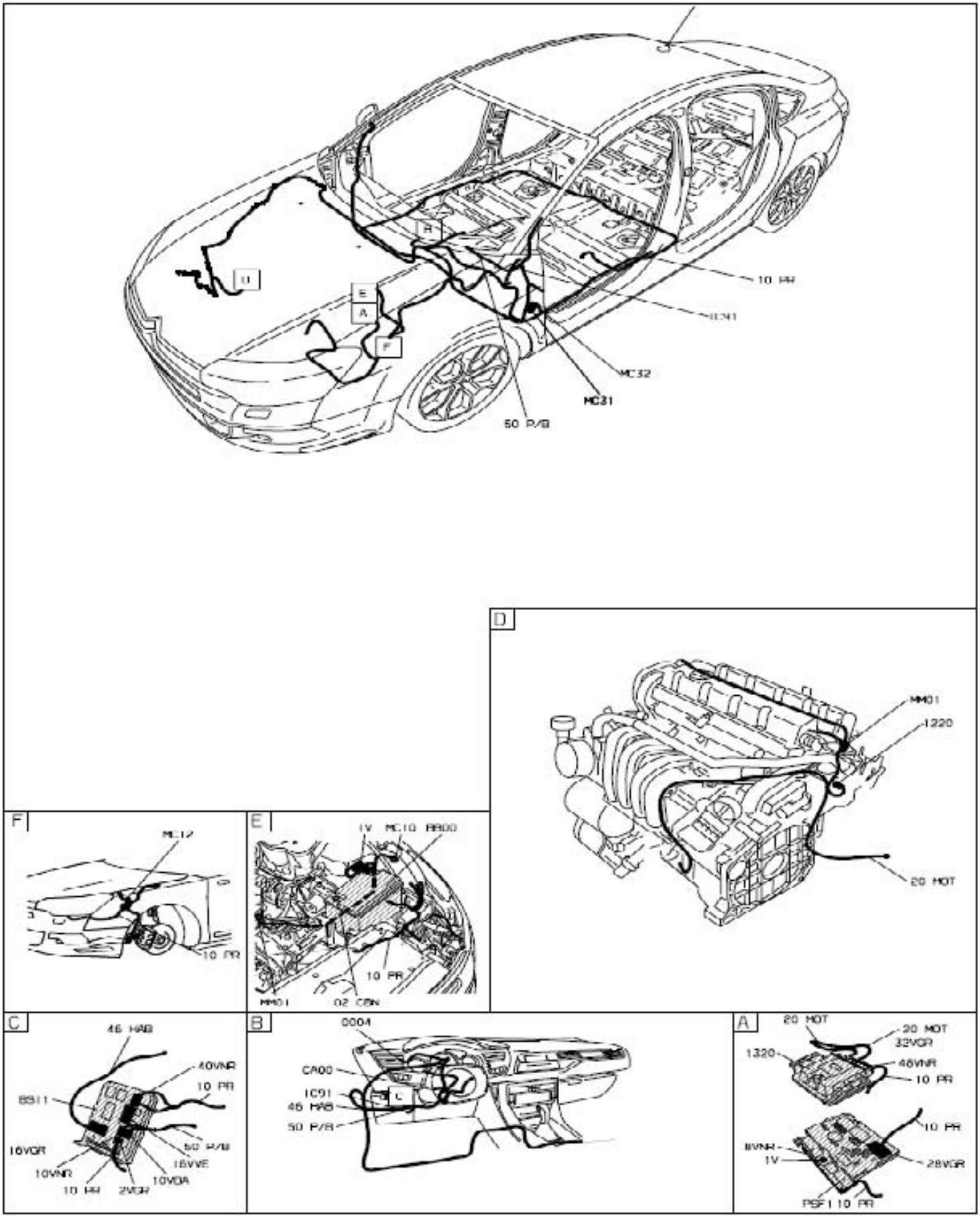
10 PR
MC32
MC31
50 P/B
D
MM01
1220
20 MOT
F
MC12
10 PR
E
1V MC10 BB00
10 PR
MM01
02 CBN
C
46 HAB
40VNR
10 PR
BS11
16VGR
50 P/B
16VVE
10VNR
10VDA
10 PR 2VGR
B
0004
CA00
IC91
46 HAB
50 P/B
A
20 MOT
20 MOT
32VGR
1320
46VNR
10 PR
10 PR
8VNR
1V
28VGR
PSF1 10 PR

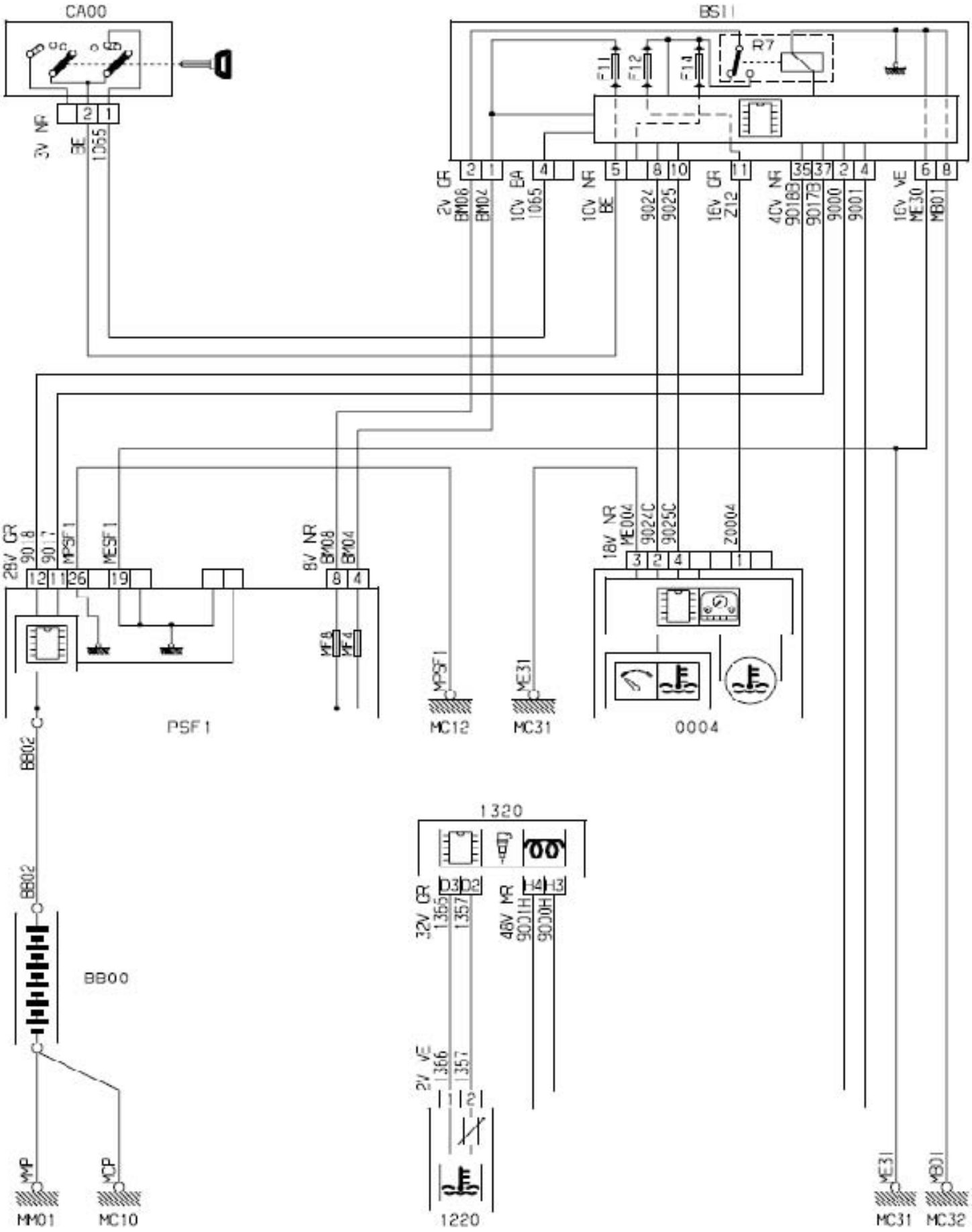
CA00
BSI1
F11
F12
F14
R7
3V NR
BE
1065
2V GR
BM06
BM02
10V BA
1065
10V NR
BE
9024
9025
16V GR
Z12
40V NR
9018B
9017B
9000
9001
16V VE
ME30
MB01
28V GR
9018
9017
MPSF1
MESF1
8V NR
BM08
BM04
18V NR
ME004
9024C
9025C
Z0004
MF8
MF4
MPSF1
ME31
PSF1
MC12
MC31
0004
BB02
BB02
1320
32V GR
1355
1357
48V MR
9001H
9000H
BB00
2V VE
1366
1357
MMP
MCP
MM01
MC10
1220
ME31
MB01
MC31
MC32

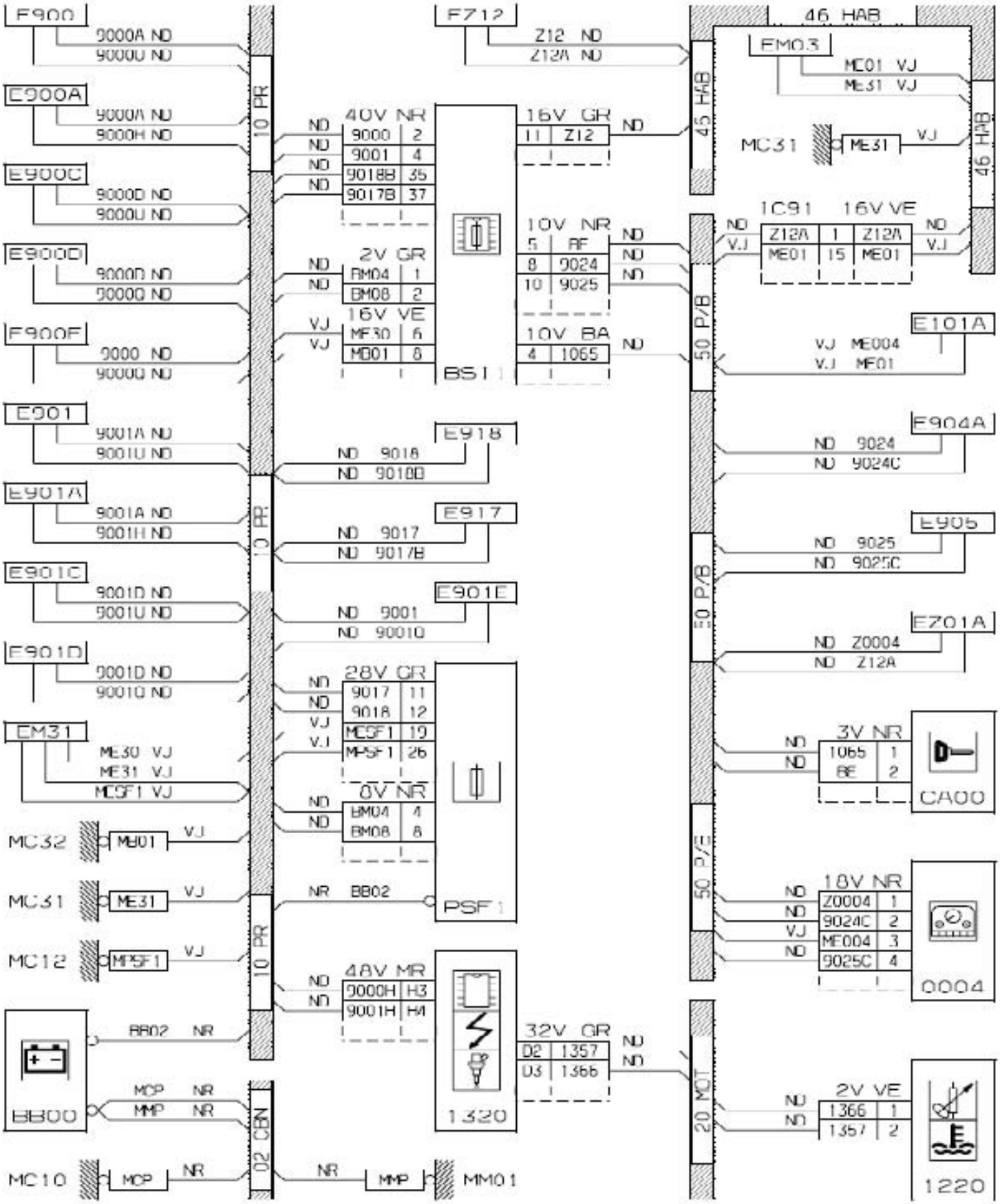
E900
9000A ND
9000U ND
E900A
9000A ND
9000H ND
E900C
9000D ND
9000U ND
E900D
9000D ND
9000Q ND
E900F
9000 ND
9000Q ND
E901
9001A ND
9001U ND
E901A
9001A ND
9001H ND
E901C
9001D ND
9001U ND
E901D
9001D ND
9001Q ND
EM31
ME30 VJ
ME31 VJ
MCSF1 VJ
MC32
MB01
VJ
MC31
ME31
VJ
MC12
MPSF1
VJ
BB00
BB02 NR
MCP NR
MMP NR
MC10
MCP
NR
10 PR
10 PR
10 PR
02 CBN
NR
MMP
MM01
40V NR
9000 2
9001 4
9018B 35
9017B 37
2V GR
BM04 1
BM08 2
16V VE
MF30 6
MD01 8
BS1
E918
9018
9018B
E917
9017
9017B
E901E
9001
9001Q
28V GR
9017 11
9018 12
MCSF1 19
MPSF1 26
8V NR
BM04 4
BM08 8
NR BB02
PSF1
48V MR
9000H H3
9001H H4
1320
F712
Z12 ND
Z12A ND
16V GR
11 Z12
10V NR
5 RF
8 9024
10 9025
10V BA
4 1065
32V GR
D2 1357
D3 1366
46 HAB
EM03
MC01 VJ
ME31 VJ
MC31
ME31
VJ
1C91 16V VE
Z12A 1 Z12A
ME01 15 ME01
E101A
VJ ME004
VJ MF01
E904A
9024
9024C
E905
9025
9025C
E701A
Z0004
Z12A
3V NR
1065 1
BE 2
CA00
18V NR
Z0004 1
9024C 2
MF004 3
9025C 4
0004
2V VE
1366 1
1357 2
1220
45 HAB
50 P/B
50 P/B
50 P/E
20 MOT

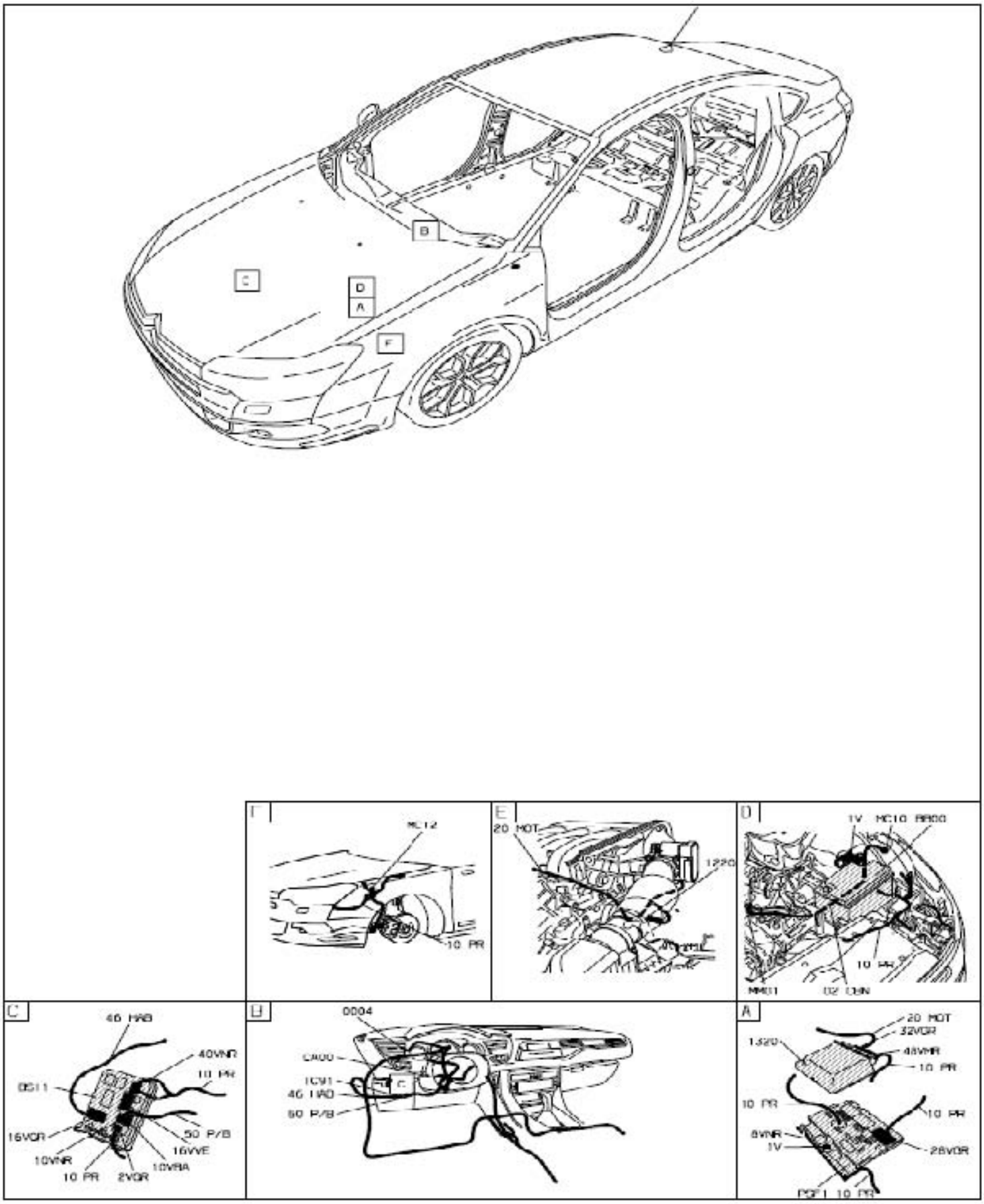
B
C
D
A
F
F
MC12
10 PR
E
20 MOT
1220
D
1V MC10 BR00
10 PR
MM11
02 DBN
C
46 NAB
40VNR
10 PR
DS11
16VOR
50 P/B
16VVE
10VNR
10 PR
2VOR
10VBA
B
0004
CA00
1CV1
46 IA0
60 P/B
C
A
20 MOT
32VGR
1520
48VNR
10 PR
10 PR
10 PR
8VNR
1V
28VOR
DS21
10 PR

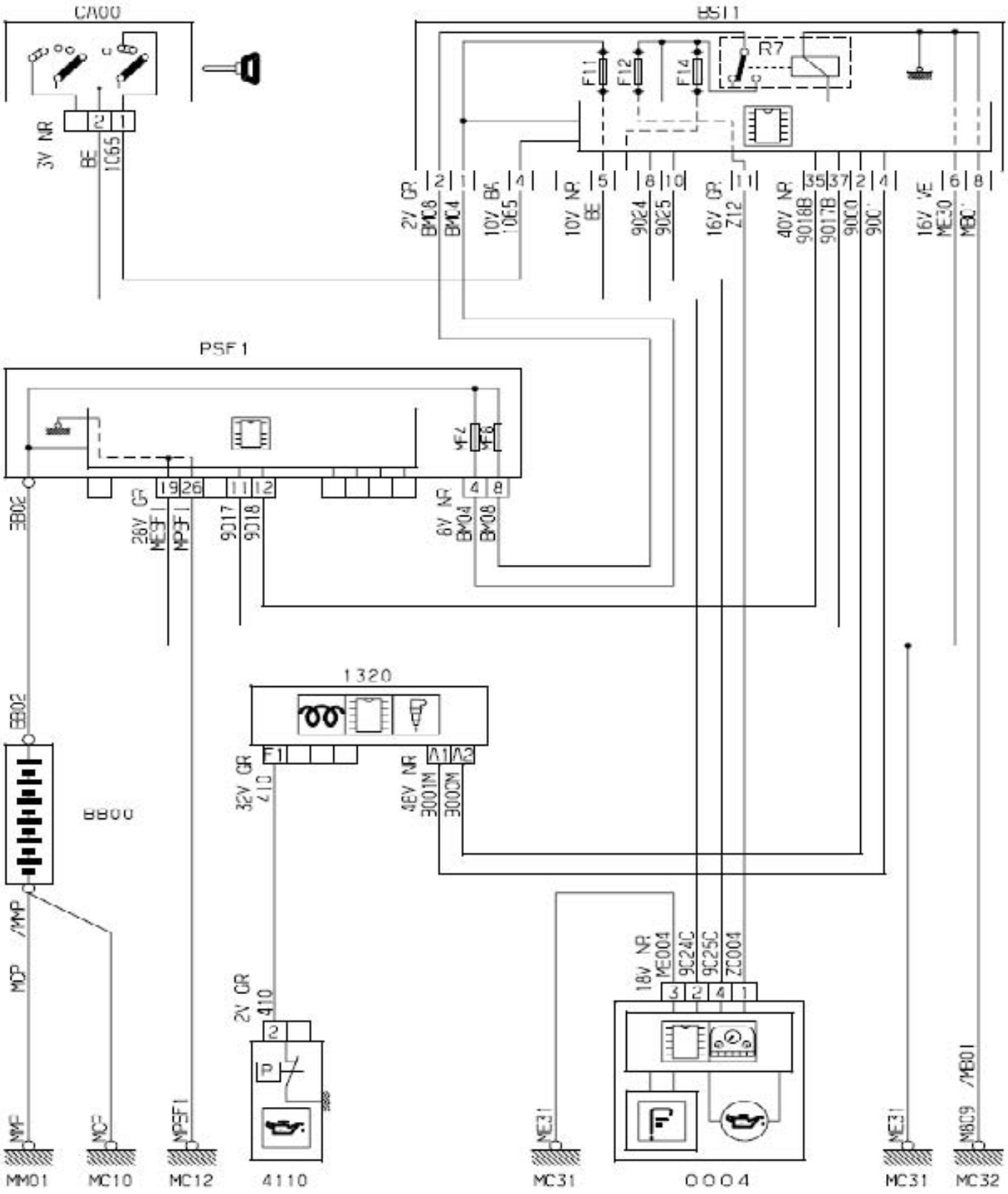
CA00
BS11
R7
F11
F12
F14
3V NR
BE
1C65
2V GR
BM08
BM04
10V BR
10E5
10V NR
BE
9024
9025
16V GR
Z12
40V NR
9018B
9017B
16V VE
ME30
PSF1
F7
F6
28V GR
ME3F1
MPSF1
9017
9018
6V NR
BM04
BM08
BB02
1320
F1
A1
A2
32V GR
410
48V NR
3001M
3000M
BB00
/MMP
MCP
2V GR
410
18V NR
ME004
9C24C
9C25C
ZC004
MMP
MCP
MPSF1
ME31
ME31
MBC9
/MB01
MM01
MC10
MC12
4110
MC31
0004
MC31
MC32

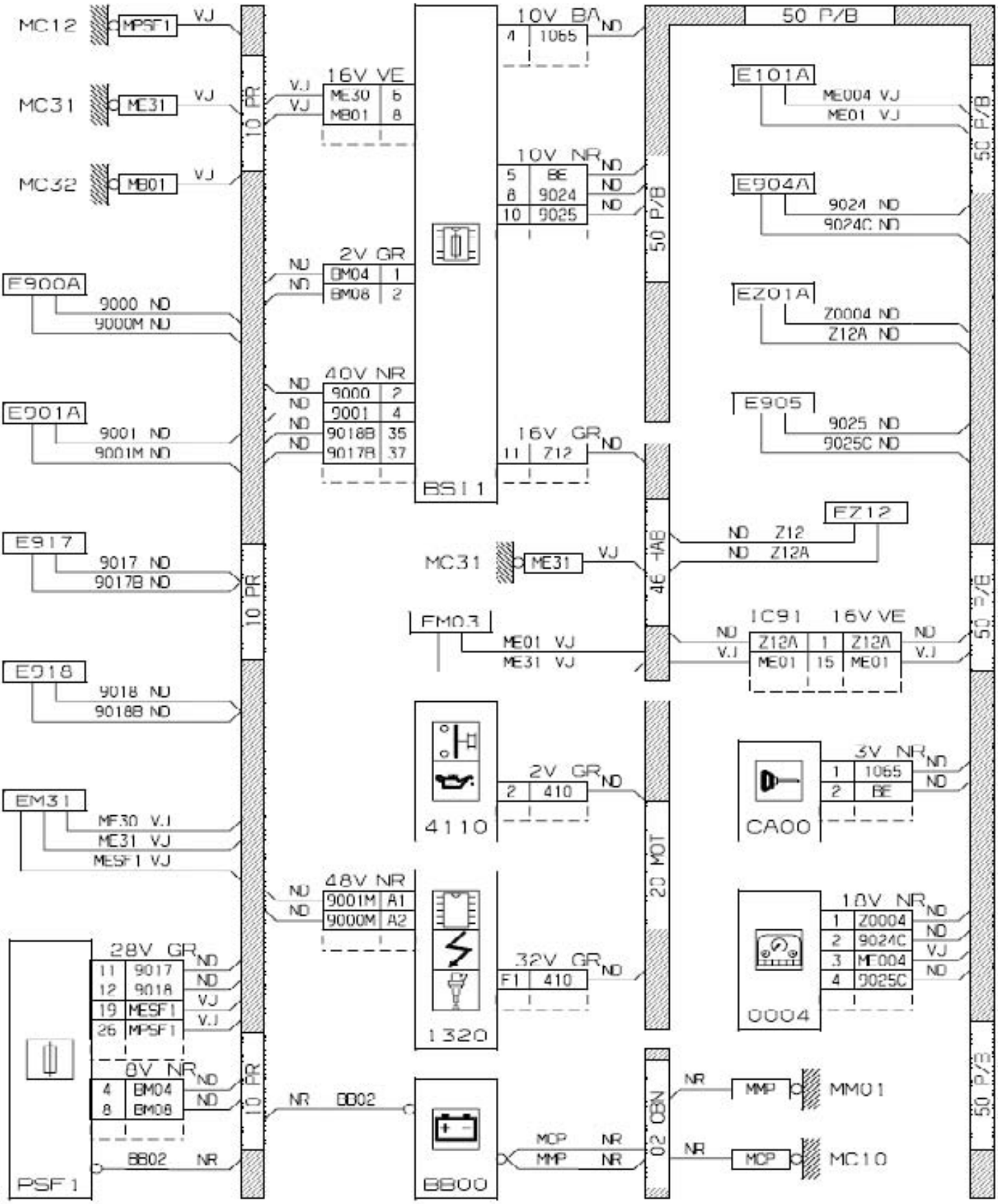
MC12
MPSF1
VJ
MC31
ME31
VJ
MC32
MB01
VJ
10 PR
16V VE
ME30 6
MB01 8
10V BA
4 1065
ND
50 P/B
E101A
ME004 VJ
ME01 VJ
10V NR
5 BE
8 9024
10 9025
ND
E904A
9024 ND
9024C ND
2V GR
BM04 1
BM08 2
E900A
9000 ND
9000M ND
E201A
Z0004 ND
Z12A ND
40V NR
9000 2
9001 4
9018B 35
9017B 37
E905
9025 ND
9025C ND
E901A
9001 ND
9001M ND
16V GR
11 Z12
BS11
E917
9017 ND
9017B ND
MC31
ME31
VJ
EZ12
Z12
Z12A
FM03
ME01 VJ
ME31 VJ
IC91 16V VE
Z12A 1 Z12A
ME01 15 ME01
E918
9018 ND
9018B ND
4110
2V GR
2 410
CA00
3V NR
1 1065
2 BE
EM31
ME30 VJ
ME31 VJ
MESF1 VJ
48V NR
9001M A1
9000M A2
1320
32V GR
F1 410
0004
18V NR
1 Z0004
2 9024C
3 MF004
4 9025C
28V GR
11 9017
12 9018
19 MESF1
26 MPSF1
8V NR
4 BM04
8 BM08
PSF1
BB02 NR
NR BB02
BB00
MCP NR
MMP NR
MMP
MM01
MCP
MC10
50 P/B

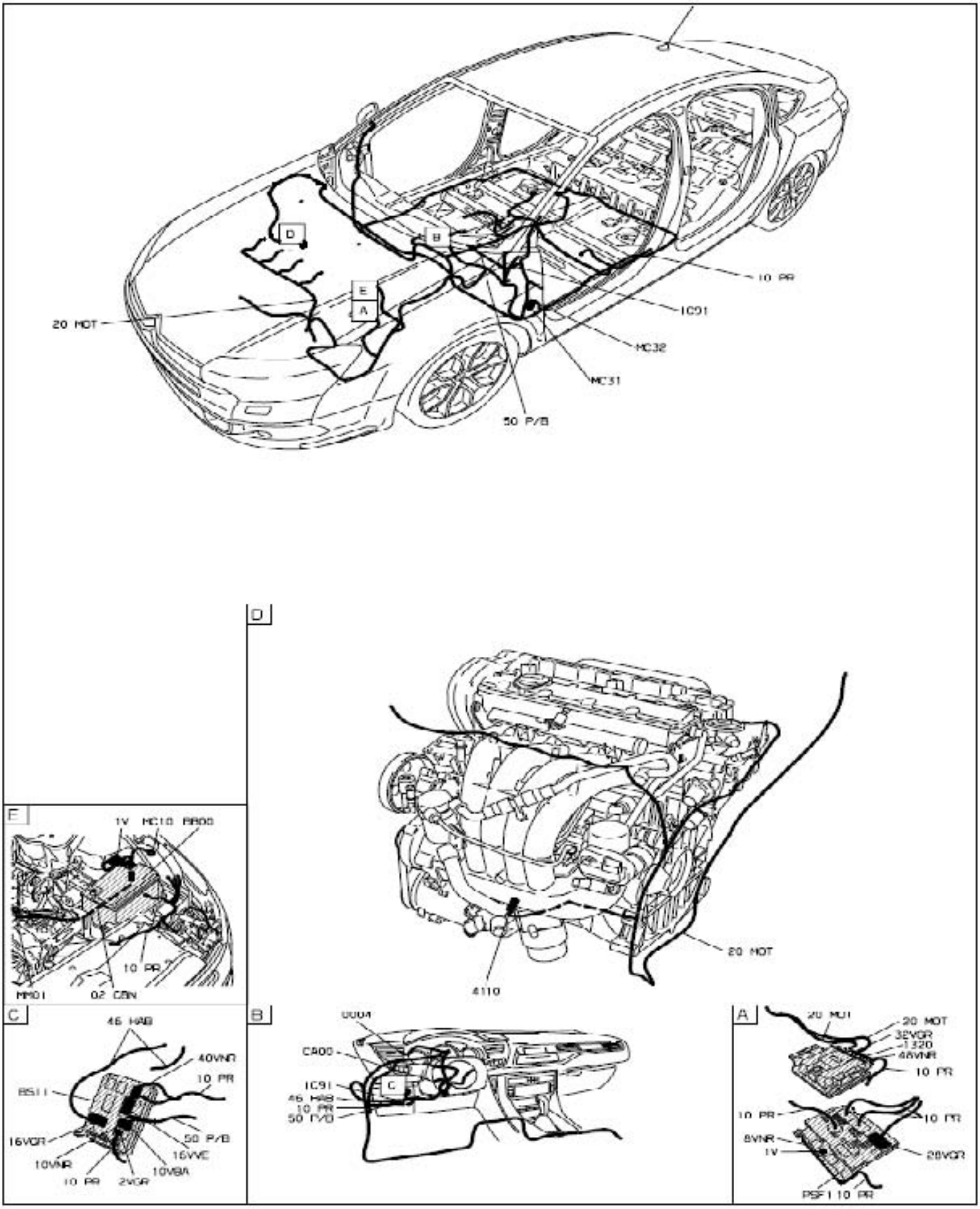
D
B
E
A
20 MOT
10 PR
IC01
MC32
MC31
50 P/B
D
20 MOT
4110
E
1V MC10 BR00
10 PR
MM01
02 CBN
C
46 HAB
40VNR
10 PR
BS11
16VGR
50 P/B
16VVE
10VNR
10VBA
10 PR
2VGR
B
CA00
IC91
46 HAB
10 PR
50 P/D
C
A
20 MOT
32VGR
1320
46VNR
10 PR
10 PR
10 PR
8VNR
1V
28VGR
PSF110 PR

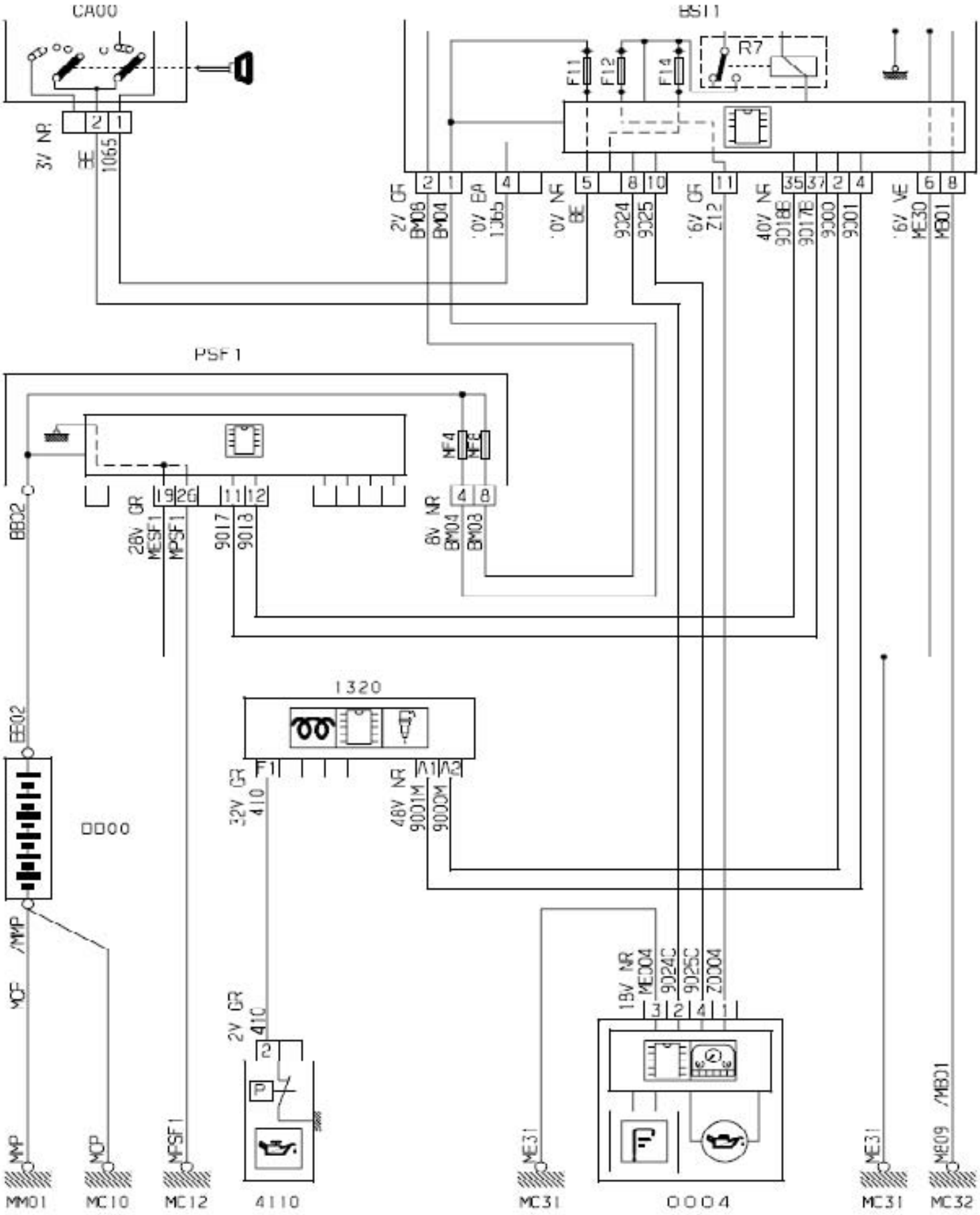
CA00
BS11
R7
F11
F12
F14
PSF1
NF4
NF5
1320
0000
0004
MM01
MC10
MC12
4110
MC31
MC31
MC32

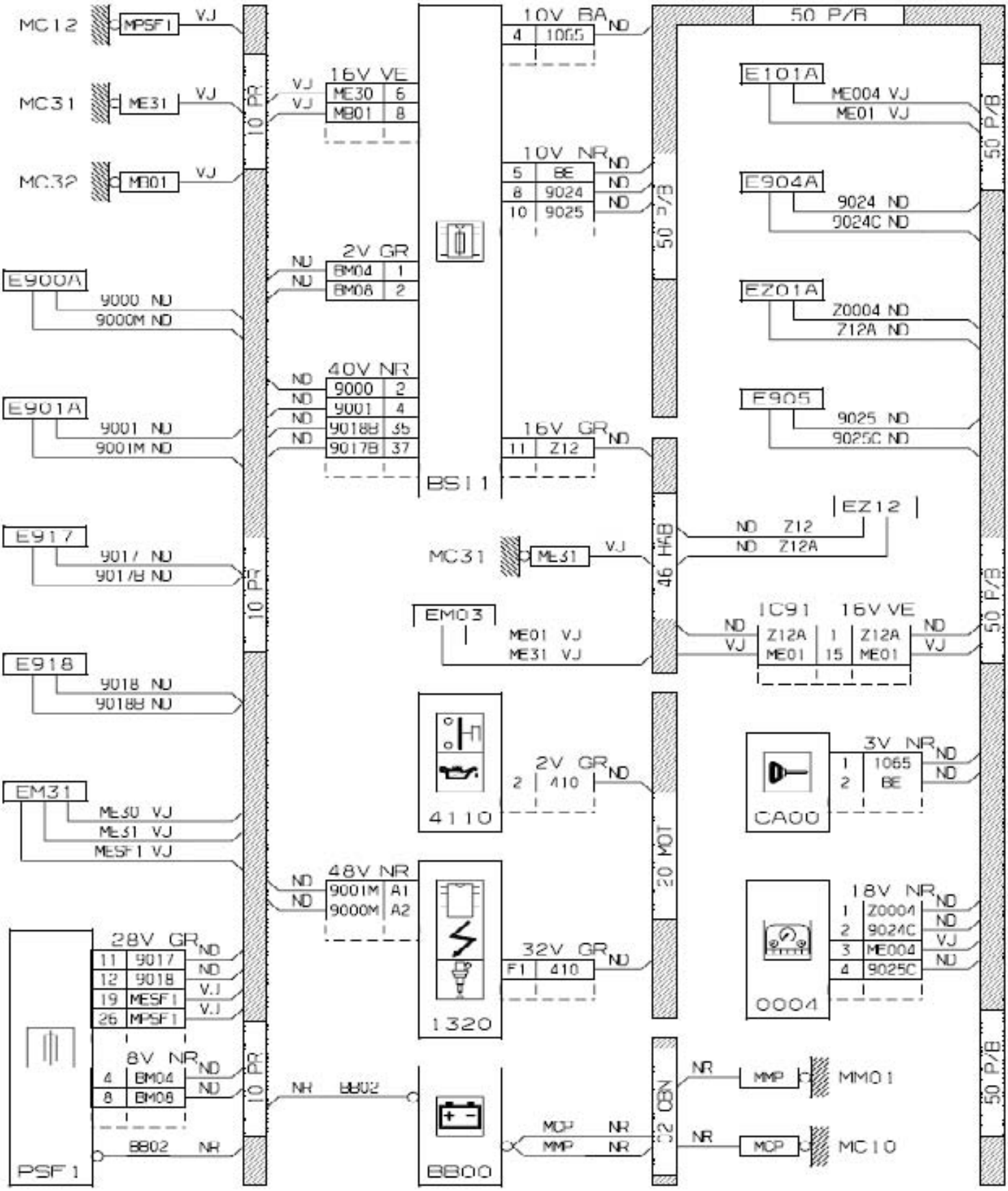
MC12
MPSF1
VJ
MC31
ME31
VJ
MC32
MB01
VJ
10 PR
16V VE
VJ
VJ
ME30 6
MB01 8
2V GR
ND
ND
BM04 1
BM08 2
40V NR
ND
ND
ND
ND
9000 2
9001 4
9018B 35
9017B 37
BS11
10V BA
ND
4 1065
10V NR
ND
ND
ND
5 BE
8 9024
10 9025
16V GR
ND
11 Z12
50 P/B
50 P/B
E101A
ME004 VJ
ME01 VJ
E904A
9024 ND
9024C ND
EZ01A
Z0004 ND
Z12A ND
E905
9025 ND
9025C ND
E900A
9000 ND
9000M ND
E901A
9001 ND
9001M ND
E917
9017 ND
9017B ND
E918
9018 ND
9018B ND
EM31
ME50 VJ
ME51 VJ
MESF1 VJ
MC31
ME51
VJ
46 HKB
EZ12
ND Z12
ND Z12A
EM03
ME01 VJ
ME31 VJ
IC91
16V VE
ND
VJ
Z12A
ME01
1
15
Z12A
ME01
ND
VJ
4110
2V GR
ND
2 410
CA00
3V NR
ND
ND
1 1065
2 BE
20 MOT
48V NR
ND
ND
9001M A1
9000M A2
1320
32V GR
ND
F1 410
0004
18V NR
ND
ND
VJ
ND
1 Z0004
2 9024C
3 ME004
4 9025C
28V GR
ND
ND
VJ
VJ
11 9017
12 9018
19 MESF1
26 MPSF1
8V NR
ND
ND
4 BM04
8 BM08
PSF1
BB02 NR
10 PR
NR BB02
BB00
MCP NR
MMP NR
32 CBN
NR
MMP
MM01
NR
MCP
MC10
50 P/B

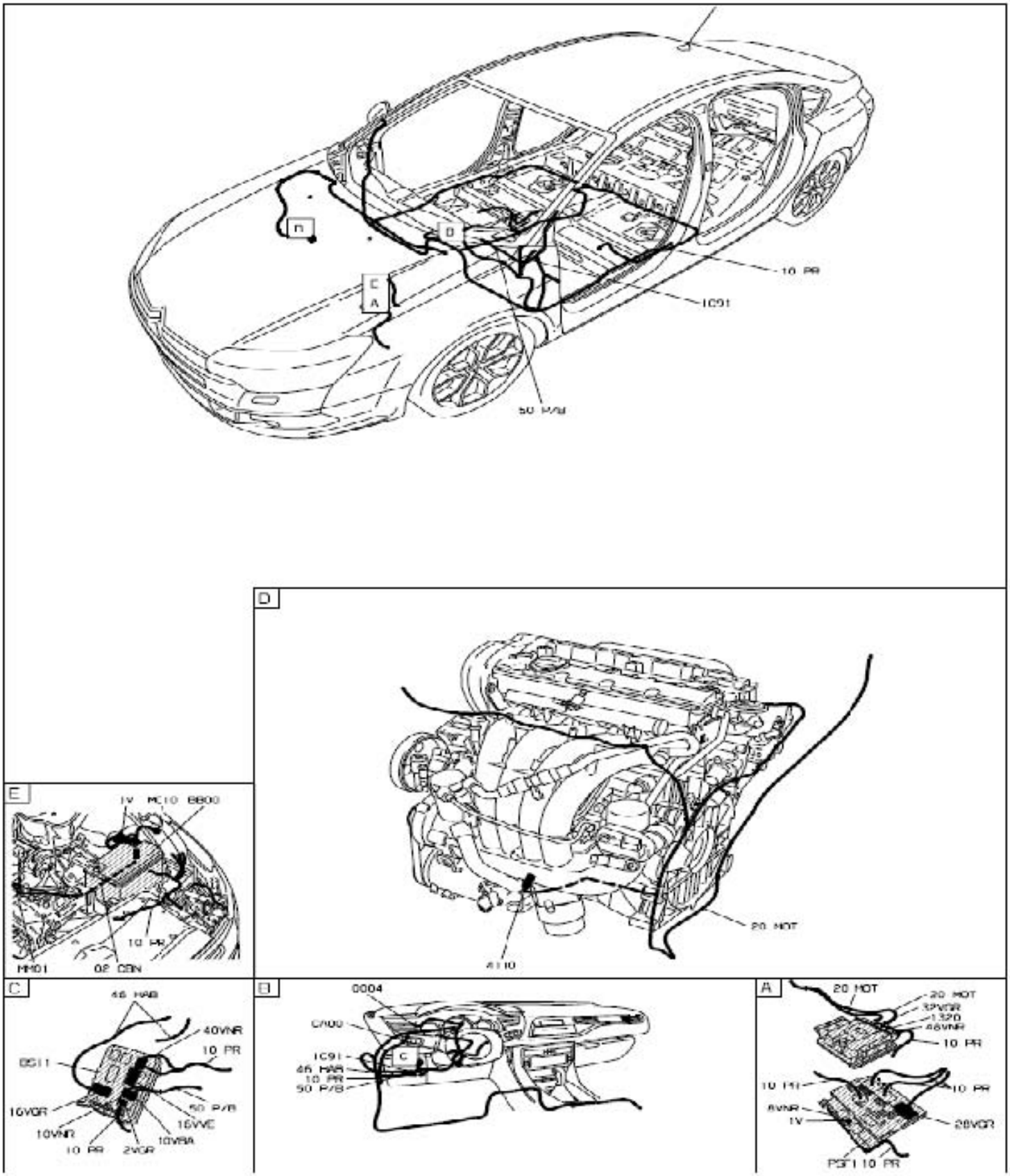
n
D
C
A
10 PR
1C91
50 P/B
D
20 HOT
A110
E
1V MC10 BB00
10 PR
MM01
02 CBN
C
46 HAB
40VNR
10 PR
BS11
10VGR
50 P/B
16VVE
10VNR
10 PR
2VGR
10VBA
B
0004
C100
1C91
46 HAB
10 PR
50 P/B
C
A
20 HOT
20 HOT
32VGR
1320
46VNR
10 PR
10 1P1
10 PR
8VNR
1V
28VGR
PSF1 10 PR

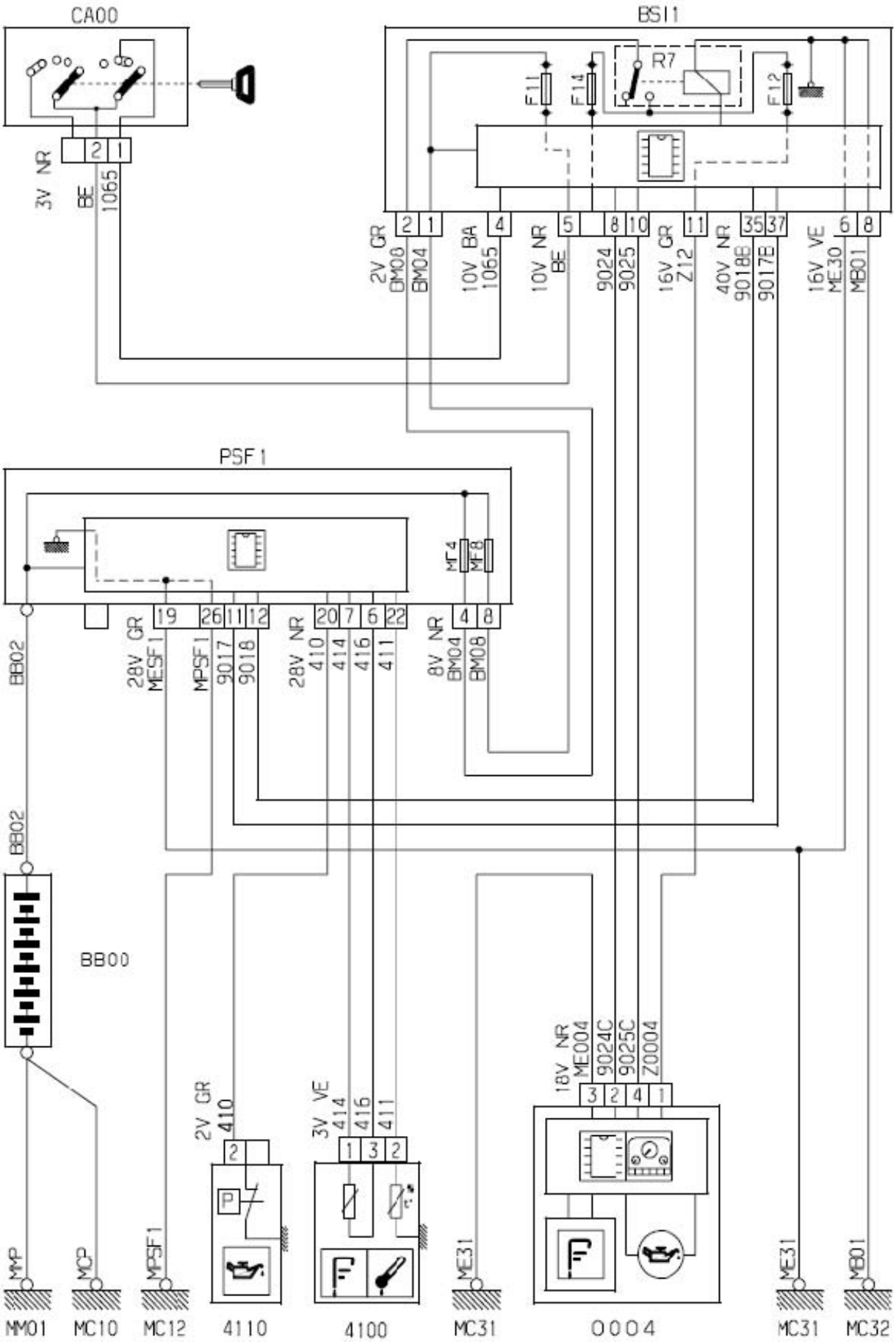
CA00
BS11
R7
F11
F14
F12
3V NR
BE
1065
2V GR
BM08
BM04
10V BA
1065
10V NR
BE
9024
9025
16V GR
Z12
40V NR
9018B
9017B
16V VE
ME30
MB01
PSF1
MF4
MF8
28V GR
MESF1
MPSF1
9017
9018
28V NR
410
414
416
411
8V NR
BM04
BM08
BB02
BB00
18V NR
ME004
9024C
9025C
Z0004
2V GR
410
3V VE
414
416
411
MMP
MCP
MPSF1
ME31
ME31
MB01
MM01
MC10
MC12
4110
4100
MC31
0004
MC31
MC32

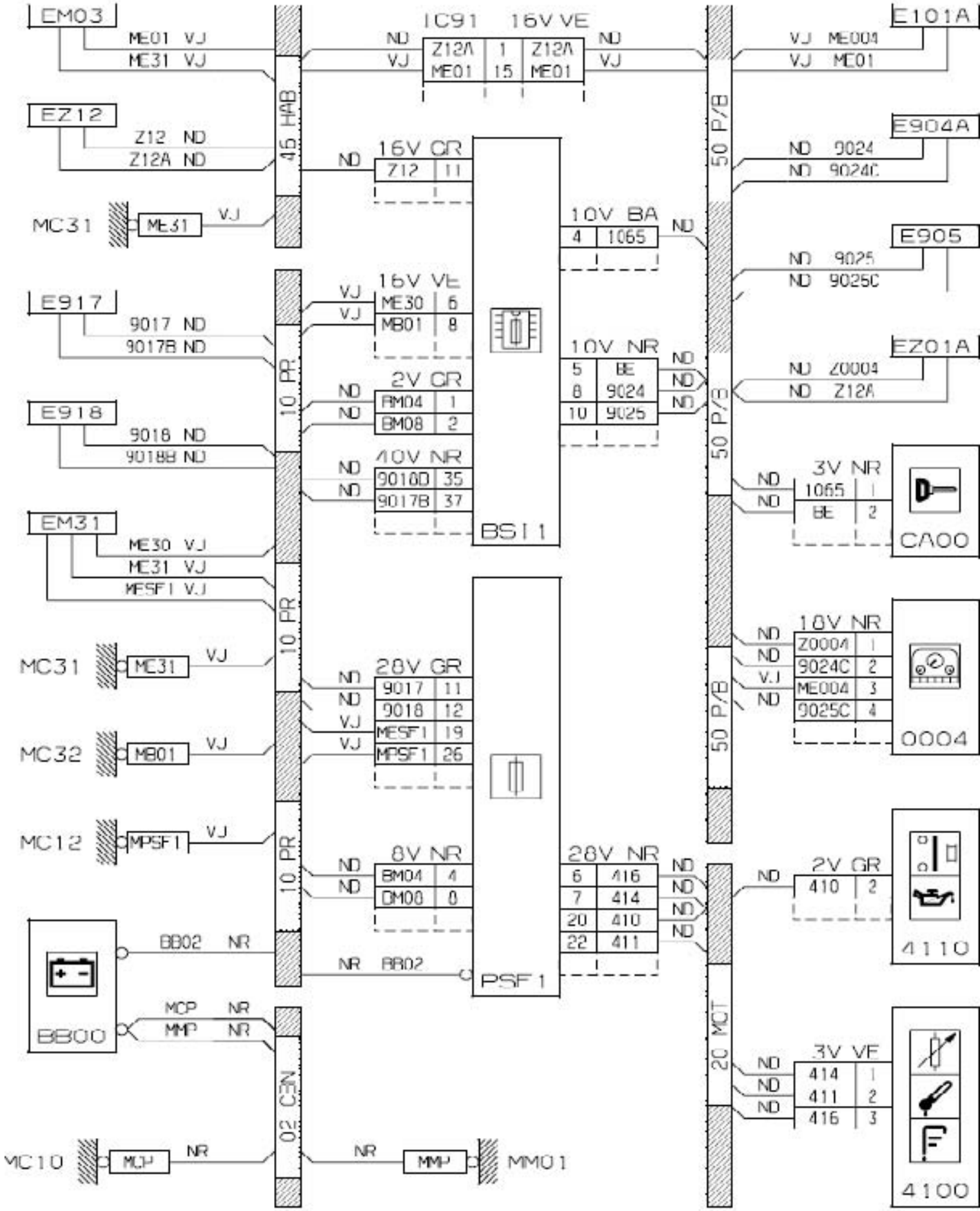
EM03
ME01 VJ
ME31 VJ
EZ12
Z12 ND
Z12A ND
MC31
ME31
VJ
E917
9017 ND
9017B ND
E918
9018 ND
9018B ND
EM31
ME30 VJ
ME31 VJ
MESF1 VJ
MC31
ME31
VJ
MC32
MB01
VJ
MC12
MPSF1
VJ
BB02 NR
BB00
MCP NR
MMP NR
MC10
MCP
NR
NR
MMP
MM01
45 HAB
10 PR
10 PR
10 PR
02 CEN
IC91 16V VE
Z12A ME01
1 15
Z12A ME01
ND VJ
16V GR
Z12 11
16V VE
ME30 6
MB01 8
2V GR
BM04 1
BM08 2
40V NR
9018D 35
9017B 37
28V GR
9017 11
9018 12
MESF1 19
MPSF1 26
8V NR
BM04 4
DM00 0
BSI1
PSF1
10V BA
4 1065
10V NR
5 BE
8 9024
10 9025
28V NR
6 416
7 414
20 410
22 411
50 P/B
50 P/B
50 P/B
20 MCT
E101A
VJ ME004
VJ ME01
E904A
ND 9024
ND 9024C
E905
ND 9025
ND 9025C
EZ01A
ND Z0004
ND Z12A
3V NR
1065 1
BE 2
CA00
10V NR
Z0004 1
9024C 2
ME004 3
9025C 4
0004
2V GR
410 2
4110
3V VE
414 1
411 2
416 3
4100

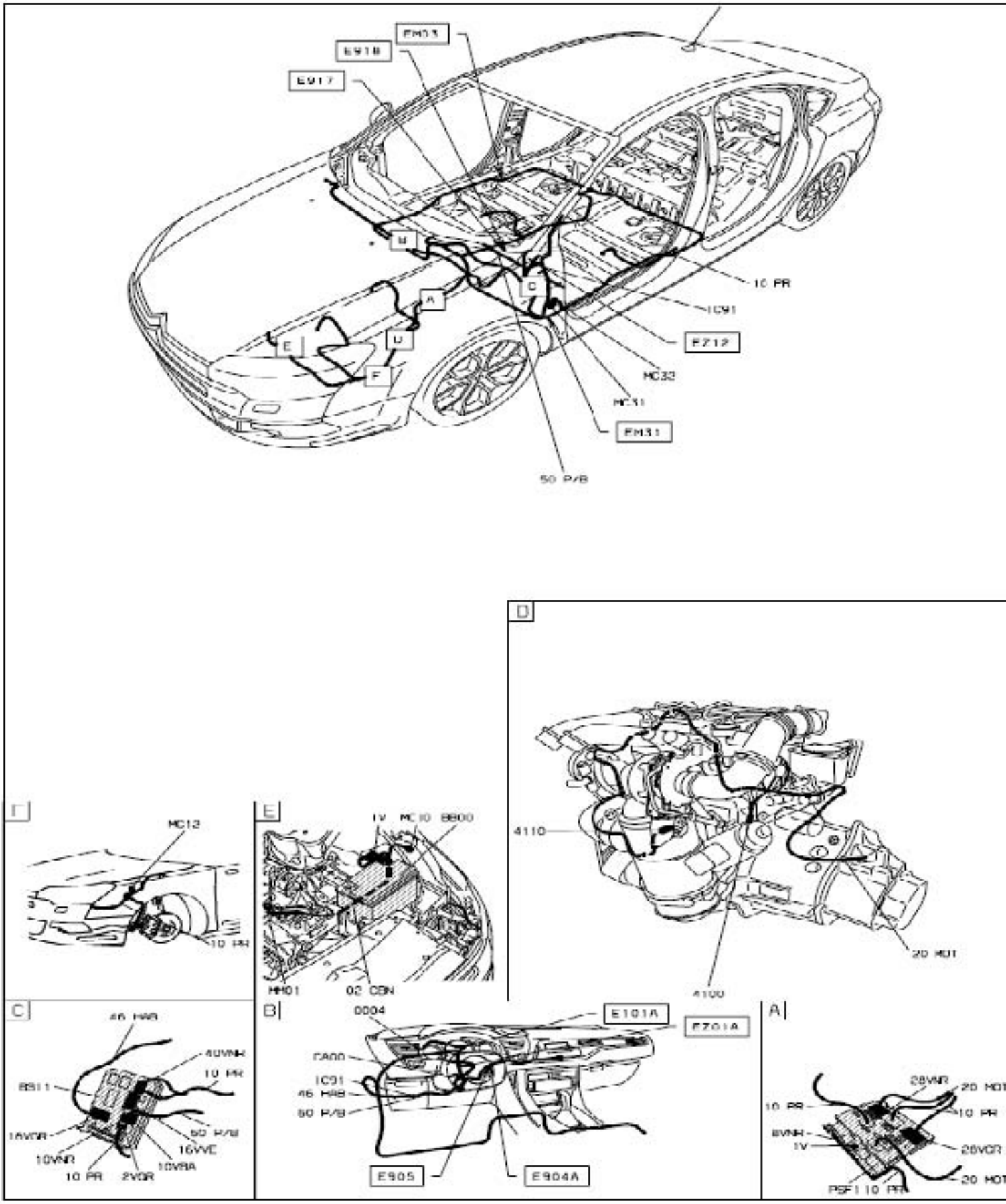
E917
B
A
C
D
E
F
10 PR
IC91
FZ12
MC32
FM31
50 P/B
D
4110
20 HOT
4100
F
MC12
10 PR
E
1V MC10 8800
HM01
02 CBN
C
46 HAB
40VNR
10 PR
8811
50 P/B
16VVE
10VNR
10 PR
2VGR
10VRA
B
0004
E101A
FZ01A
IC91
46 HAB
50 P/B
E905
E904A
A
28VNR
20 HOT
10 PR
10 PR
8VNR
1V
28VGR
20 HOT
PSF1 10 PR

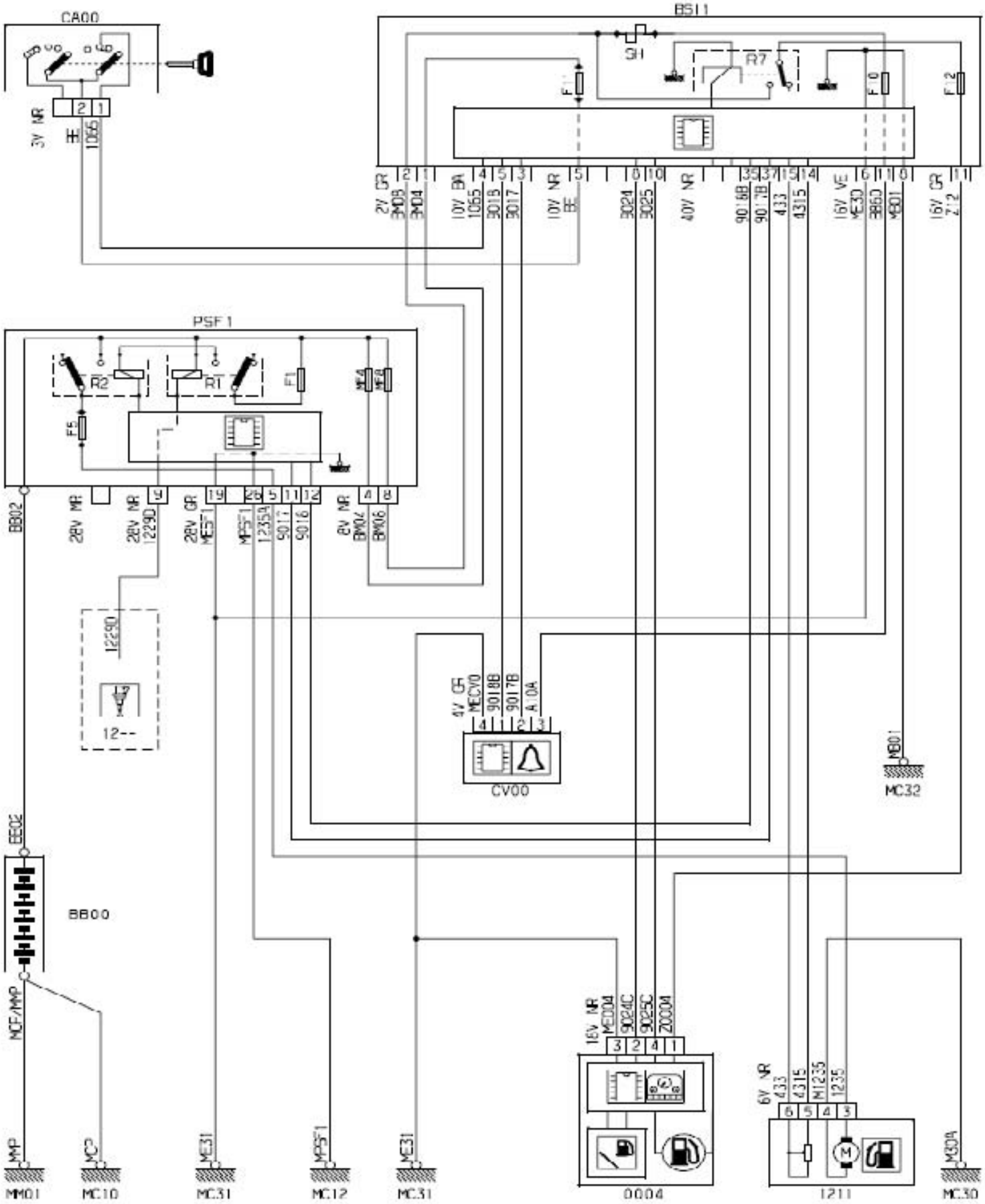
CA00
BS11
S1
R7
F1
F10
F12
PSF1
R2
R1
F1
F5
ME4
ME8
BB02
EE02
BB00
12--
CV00
MB01
MC32
MMP
MC10
MM01
ME31
MC31
MPSF1
MC12
MC31
0004
1211
M30A
MC30

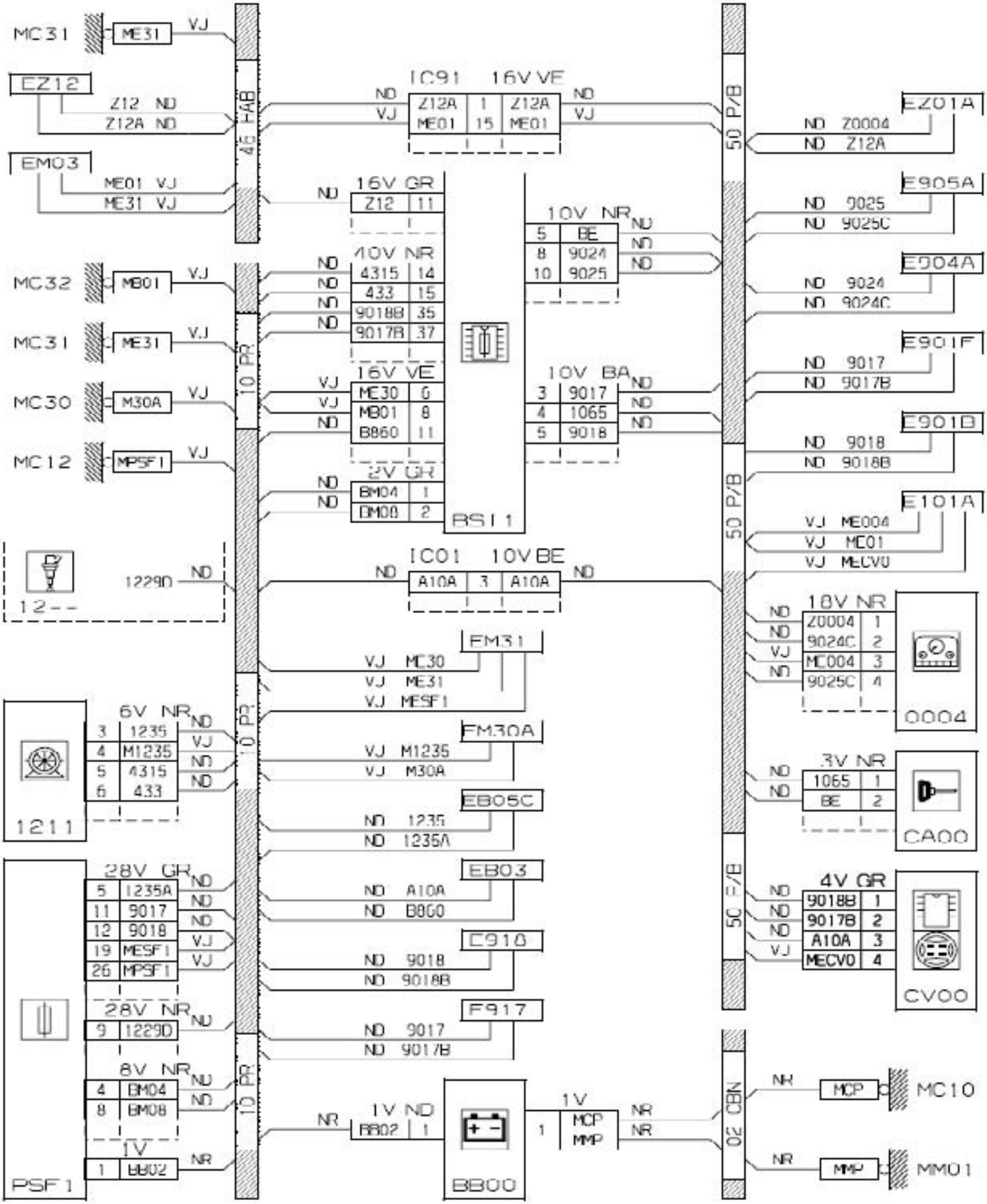
MC31
ME31
VJ
EZ12
Z12 ND
Z12A ND
EM03
ME01 VJ
ME31 VJ
46 HAB
IC91 16V VE
Z12A 1 Z12A
ME01 15 ME01
ND
VJ
16V GR
Z12 11
10V NR
4315 14
433 15
9018B 35
9017B 37
MC32
MB01
MC31
ME31
MC30
M30A
MC12
MPSF1
10 PR
16V VE
ME30 6
MB01 8
B860 11
2V GR
BM04 1
BM08 2
RS11
10V NR
5 BE
8 9024
10 9025
10V BA
3 9017
4 1065
5 9018
50 P/B
EZ01A
Z0004
Z12A
E905A
9025
9025C
E904A
9024
9024C
E901F
9017
9017B
E901B
9018
9018B
E101A
ME004
ME01
MECV0
12--
1229D
IC01 10V BE
A10A 3 A10A
FM31
MC30
ME31
MESF1
FM30A
M1235
M30A
EB05C
1235
1235A
EB03
A10A
B860
C910
9018
9018B
F917
9017
9017B
6V NR
3 1235
4 M1235
5 4315
6 433
1211
28V GR
5 1235A
11 9017
12 9018
19 MESF1
26 MPSF1
28V NR
9 1229D
8V NR
4 BM04
8 BM08
1V
1 BB02
PSF1
1V ND
BB02 1
BB00
1V
1 MCP
MMP
18V NR
Z0004 1
9024C 2
ME004 3
9025C 4
0004
3V NR
1065 1
BE 2
CA00
4V GR
9018B 1
9017B 2
A10A 3
MECV0 4
CV00
50 F/B
NR
MCP
MC10
MMP
MM01

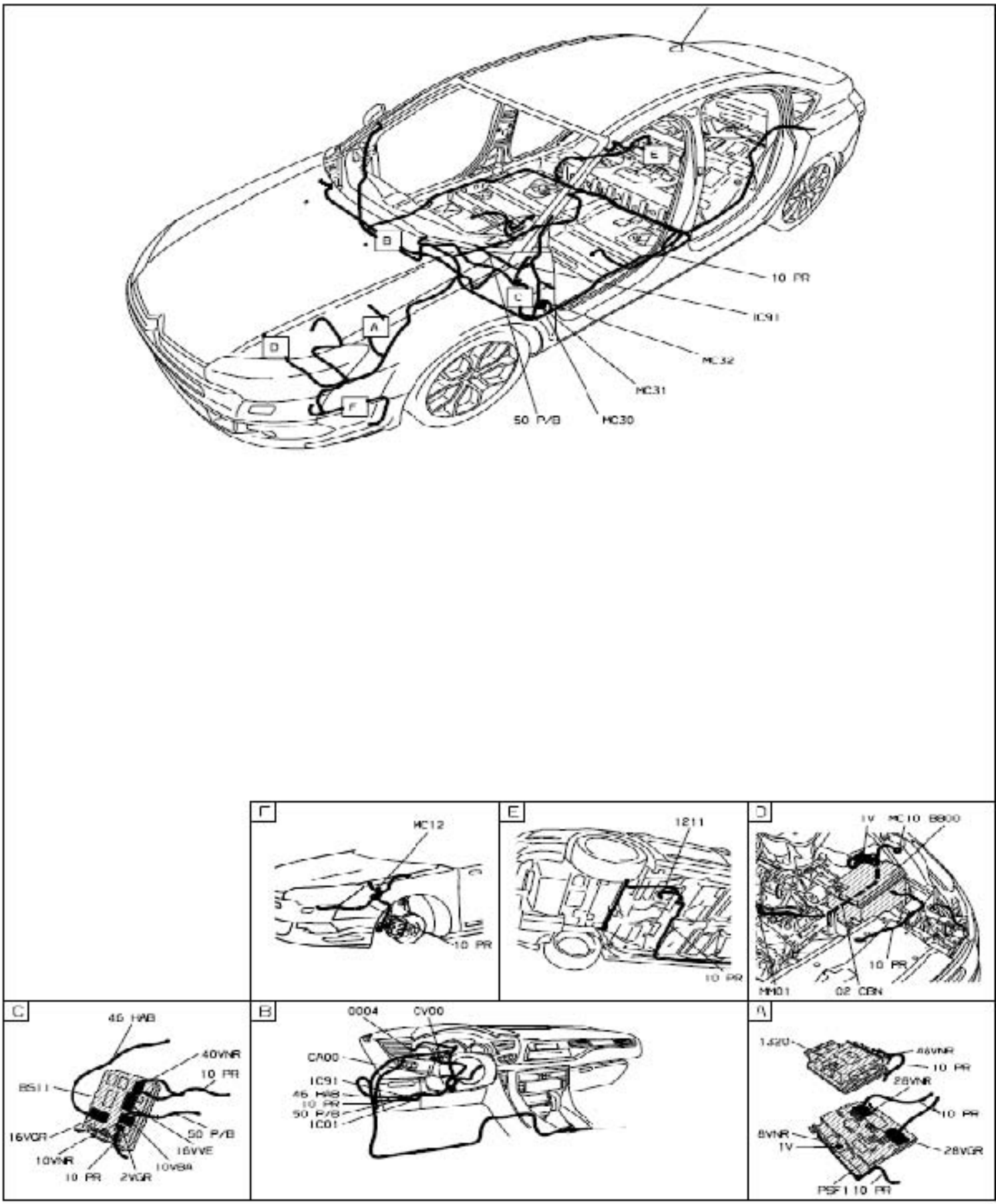
A
B
C
D
E
F
10 PR
IC91
MC32
MC31
50 P/B
MC30
MC12
10 PR
1211
10 PR
1V MC10 B800
10 PR
MM01
02 CBN
46 HAB
40VNR
10 PR
BS11
16VGR
50 P/B
16VVE
10VNR
10VBA
10 PR
2VGR
0004
CV00
CA00
IC91
46 HAB
10 PR
50 P/B
IC01
1.520
46VNR
10 PR
28VNR
10 PR
8VNR
1V
28VGR
PSF1 10 PR

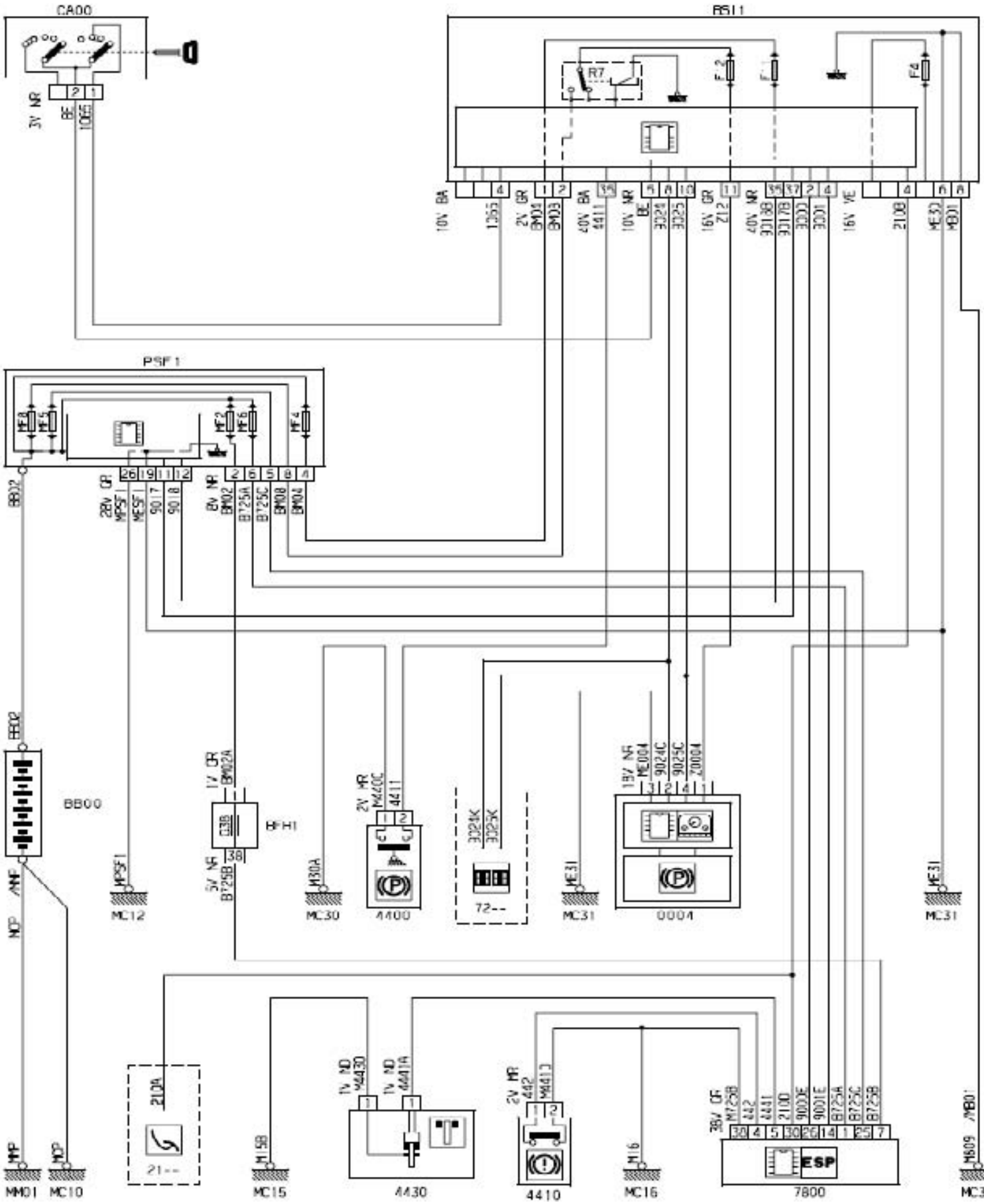
CA00
BS11
PSF1
BB00
BFH1
MC12
MC30
4400
72--
MC31
0004
MC31
21--
MC15
4430
4410
MC16
7800
ESP
MM01
MC10
MC3