2.17 位置灯线路图

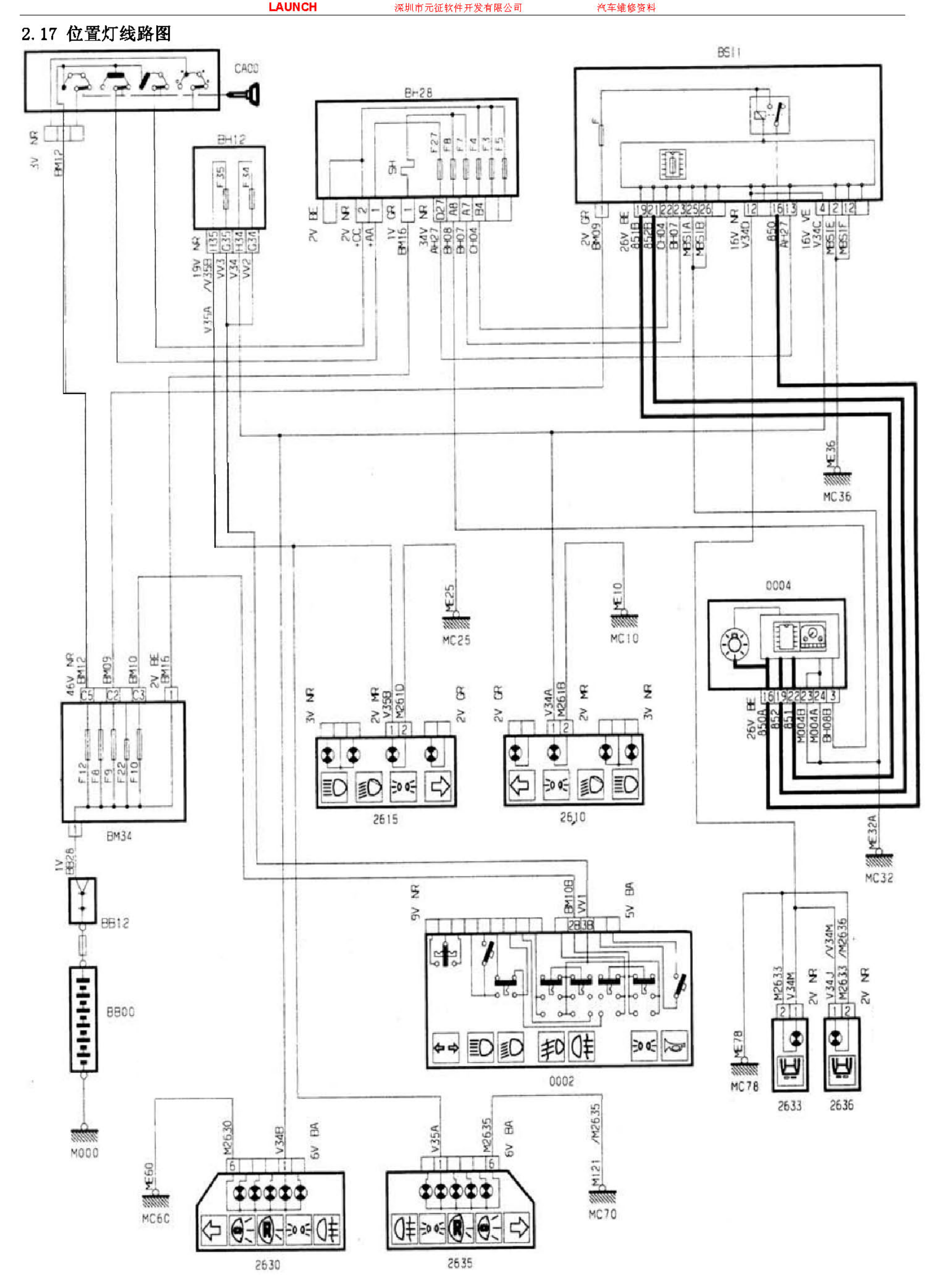
CA00
BH12
Br28
BS11
ME36
MC36
ME25
MC25
ME10
MC10
0004
BM34
2615
2610
ME32A
MC32
BB12
BB00
M000
0002
ME78
MC78
2633
2636
ME60
MC60
2630
2635
MC70

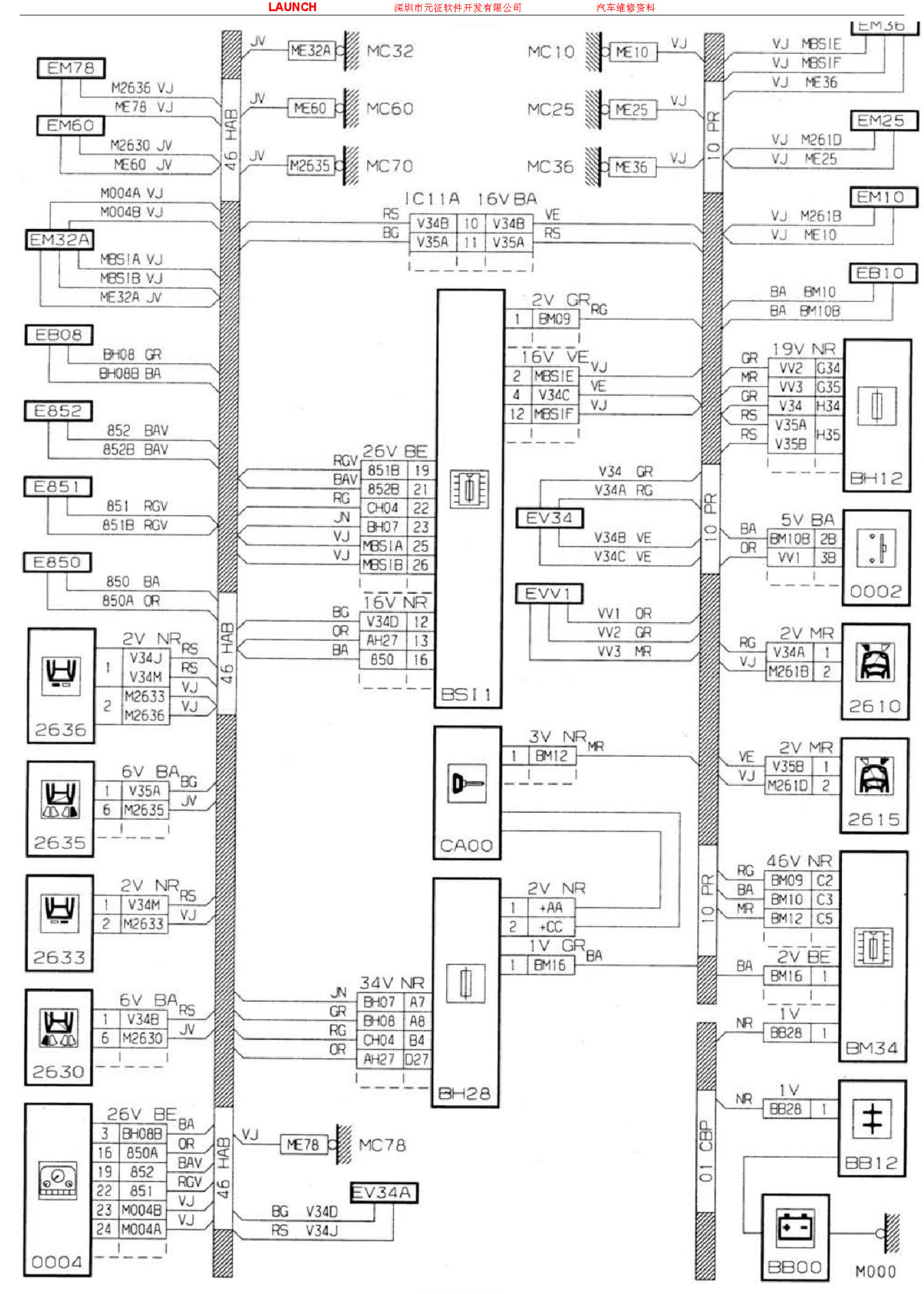
EM78
M2636 VJ
ME78 VJ
EM60
M2630 JV
ME60 JV
M004A VJ
M004B VJ
EM32A
MBS1A VJ
MBS1B VJ
ME32A JV
EB08
BH08 GR
BH08B BA
E852
852 BAV
852B BAV
E851
851 RGV
851B RGV
E850
850 BA
850A OR
2636
2635
2633
2630
0004
46 HAB
JV
ME32A
MC32
ME60
MC60
M2635
MC70
IC11A 16V BA
RS
BG
V34B 10 V34B
V35A 11 V35A
VE
RS
2V GR
RG
1 BM09
16V VE
VJ
2 MBS1E
4 V34C
12 MBS1F
VE
VJ
26V BE
RGV
BAV
RG
JN
VJ
VJ
851B 19
852B 21
CH04 22
BH07 23
MBS1A 25
MBS1B 26
16V NR
BG
OR
BA
V34D 12
AH27 13
850 16
BS11
2V NR
1 V34J
V34M
2 M2633
M2636
RS
RS
VJ
VJ
6V BA
1 V35A
6 M2635
BG
JV
2V NR
1 V34M
2 M2633
RS
VJ
6V BA
1 V34B
6 M2630
RS
JV
26V BE
3 BH08B BA
16 850A OR
19 852 BAV
22 851 RGV
23 M004B VJ
24 M004A VJ
VJ
ME78
MC78
EV34A
BG V34D
RS V34J
34V NR
JN
GR
RG
OR
BH07 A7
BH08 A8
CH04 B4
AH27 D27
BH28
MC10
ME10
VJ
MC25
ME25
VJ
MC36
ME36
VJ
10 PR
VJ MBS1E
VJ MBS1F
VJ ME36
EM25
VJ M261D
VJ ME25
EM10
VJ M261B
VJ ME10
EB10
BA BM10
BA BM10B
19V NR
GR
MR
GR
RS
RS
VV2 G34
VV3 G35
V34 H34
V35A
V35B H35
BH12
V34 GR
V34A RG
EV34
V34B VE
V34C VE
5V BA
BA
OR
BM10B 2B
VV1 3B
0002
EVV1
VV1 OR
VV2 GR
VV3 MR
2V MR
RG
VJ
V34A 1
M261B 2
2610
3V NR
MR
1 BM12
CA00
2V MR
VE
VJ
V35B 1
M261D 2
2615
2V NR
1 +AA
2 +CC
1V GR
BA
1 BM16
46V NR
RG
BA
MR
BM09 C2
BM10 C3
BM12 C5
2V BE
BA
BM16 1
1V
NR
BB28 1
BM34
01 CBP
1V
NR
BB28 1
BB12
BB00
M000

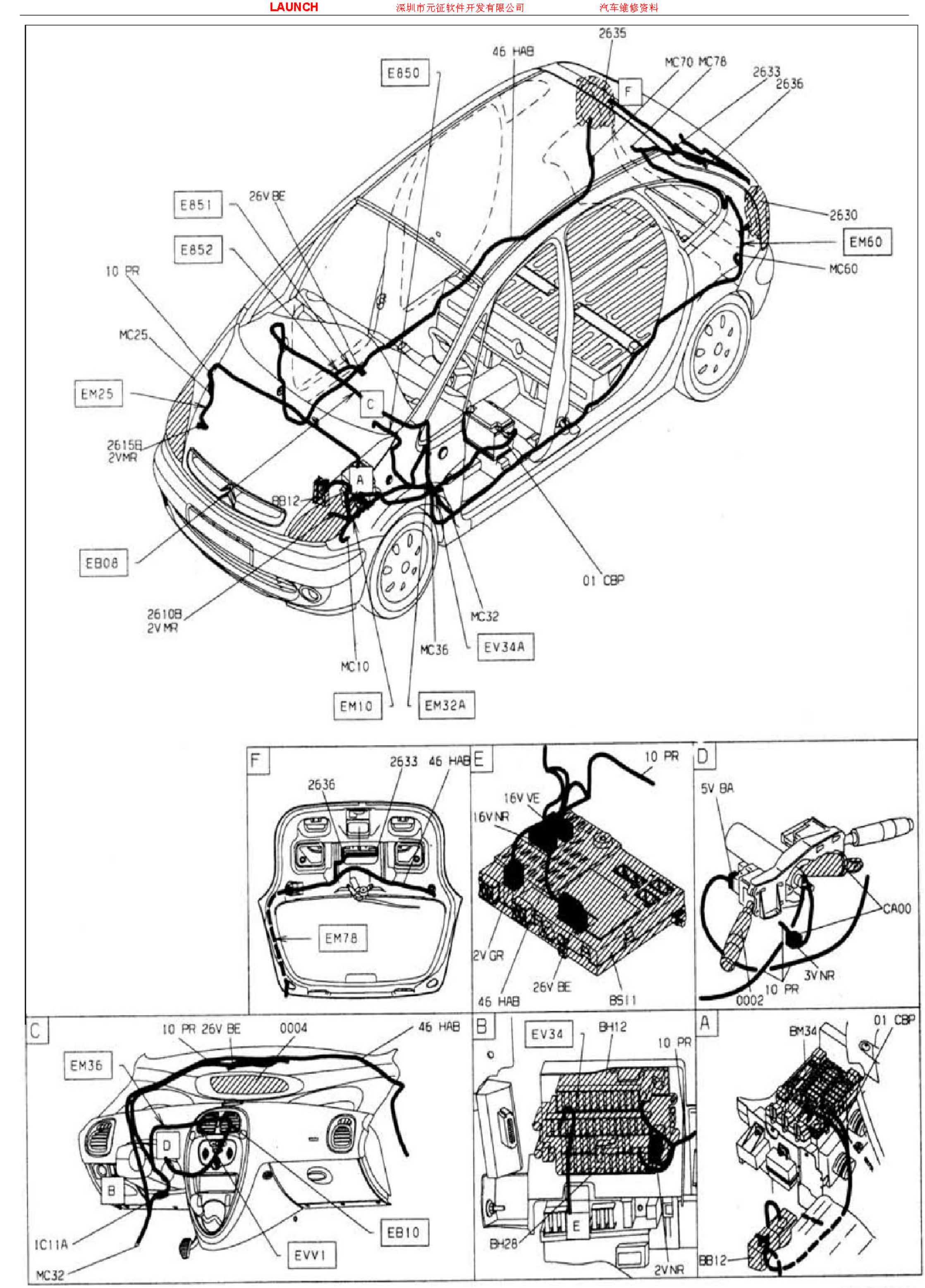
2635
46 HAB
E850
MC70 MC78
2633
2636
F
E851
26V BE
2630
E852
EM60
10 PR
MC60
MC25
EM25
C
2615B
2VMR
A
BB12
EB08
01 CBP
2610B
2VMR
MC32
MC36
EV34A
MC10
EM10
EM32A
F
2633 46 HAB
2636
EM78
E
10 PR
16V VE
16V NR
2V GR
26V BE
46 HAB
BS11
D
5V BA
CA00
3V NR
10 PR
0002
C
10 PR 26V BE
0004
46 HAB
EM36
D
B
IC11A
MC32
EVV1
EB10
B
EV34
BH12
10 PR
E
BH28
2V NR
A
BM34
01 CBP
BB12