## 2.39 车辆安全系统2

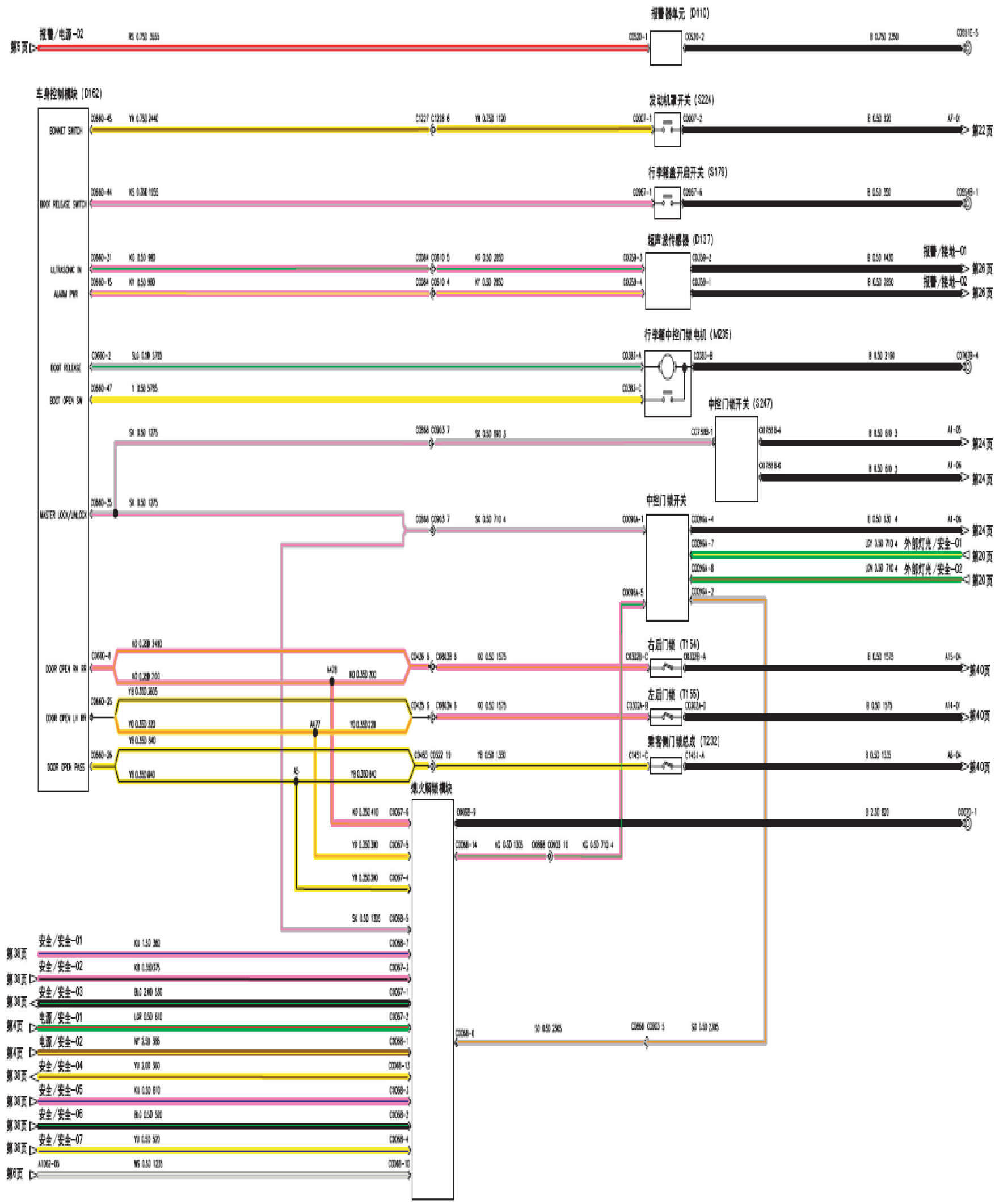
报警器单元 (D110)
报警/电源-02
车身控制模块 (D162)
BONNET SWITCH
发动机罩开关 (S224)
BOOT RELEASE SWITCH
行李箱盖开启开关 (S178)
ULTRASONIC IN
ALARM PWR
超声波传感器 (D137)
报警/接地-01
报警/接地-02
BOOT RELEASE
BOOT OPEN SW
行李箱中控门锁电机 (M235)
中控门锁开关 (S247)
MASTER LOCK/UNLOCK
中控门锁开关
外部灯光/安全-01
外部灯光/安全-02
DOOR OPEN RH RR
右后门锁 (T154)
DOOR OPEN LH RR
左后门锁 (T155)
DOOR OPEN PASS
乘客侧门锁总成 (T232)
燃火解锁模块
安全/安全-01
安全/安全-02
安全/安全-03
电源/安全-01
电源/安全-02
安全/安全-04
安全/安全-05
安全/安全-06
安全/安全-07