2.9 转向灯线路图

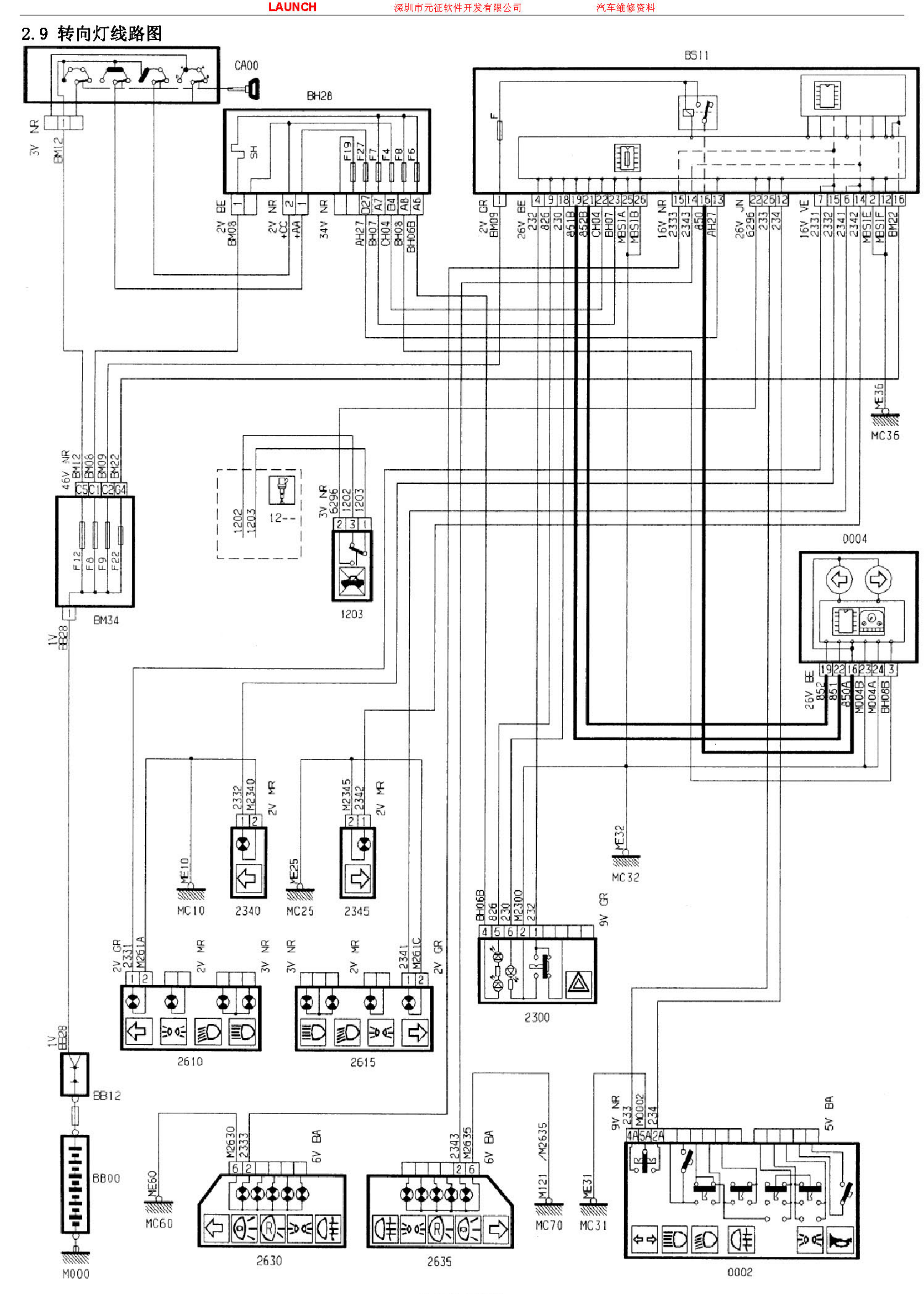
CA00
BH28
BS11
BM12
BM34
1203
0004
2340
2345
2610
2615
2300
BB12
BB00
M000
MC10
MC25
MC36
MC32
MC60
MC70
MC31
2630
2635
0002

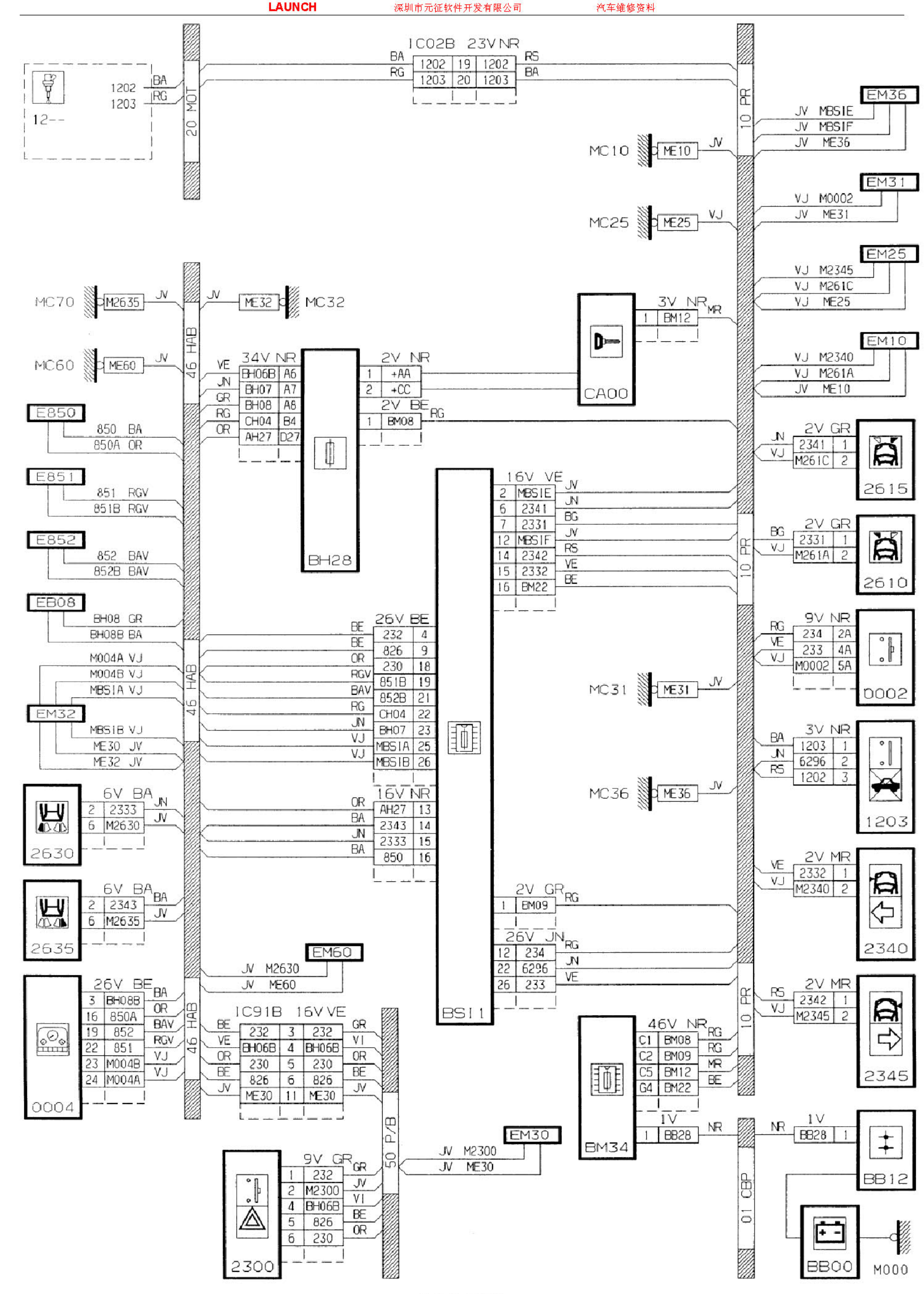
IC02B 23V NR
BA RG
1202 19 1202
1203 20 1203
RS BA
12--
1202 BA
1203 RG
20 MOT
10 PR
EM36
JV MBSIE
JV MBSIF
JV ME36
MC10 ME10 JV
EM31
VJ M0002
JV ME31
MC25 ME25 VJ
EM25
VJ M2345
VJ M261C
VJ ME25
MC70 M2635 JV
JV ME32 MC32
46 HAB
3V NR MR
1 BM12
CA00
EM10
VJ M2340
VJ M261A
JV ME10
MC60 ME60 JV
VE JN GR RG OR
34V NR
BH06B A6
BH07 A7
BH08 A8
CH04 B4
AH27 D27
2V NR
1 +AA
2 +CC
2V BE RG
1 BM08
BH28
E850
850 BA
850A OR
2V GR
JN 2341 1
VJ M261C 2
2615
E851
851 RGV
851B RGV
16V VE
2 MBSIE JV
6 2341 JN
7 2331 BG
12 MBSIF JV
14 2342 RS
15 2332 VE
16 BM22 BE
BSI1
E852
852 BAV
852B BAV
2V GR
BG 2331 1
VJ M261A 2
2610
EB08
BH08 GR
BH08B BA
26V BE
BE 232 4
BE 826 9
OR 230 18
RGV 851B 19
BAV 852B 21
RG CH04 22
JN BH07 23
VJ MBSIA 25
VJ MBSIB 26
9V NR
RG 234 2A
VE 233 4A
VJ M0002 5A
0002
M004A VJ
M004B VJ
MBSIA VJ
EM32
MBSIB VJ
ME30 JV
ME32 JV
MC31 ME31 JV
3V NR
BA 1203 1
JN 6296 2
RS 1202 3
1203
6V BA
2 2333 JN
6 M2630 JV
2630
16V NR
OR AH27 13
BA 2343 14
JN 2333 15
BA 850 16
MC36 ME36 JV
2V MR
VE 2332 1
VJ M2340 2
2340
6V BA
2 2343 BA
6 M2635 JV
2635
2V GR
1 BM09 RG
26V JN
12 234 RG
22 6296 JN
26 233 VE
EM60
JV M2630
JV ME60
26V BE
3 BH08B BA
16 850A OR
19 852 BAV
22 851 RGV
23 M004B VJ
24 M004A VJ
0004
IC91B 16V VE
BE 232 3 232 GR
VE BH06B 4 BH06B VI
OR 230 5 230 OR
BE 826 6 826 BE
JV ME30 11 ME30 JV
50 P/B
2V MR
RS 2342 1
VJ M2345 2
2345
46V NR
C1 BM08 RG
C2 BM09 RG
C5 BM12 MR
G4 BM22 BE
BM34
1V
1 BB28 NR
NR 1V
BB28 1
BB12
EM30
JV M2300
JV ME30
9V GR
1 232 GR
2 M2300 JV
4 BH06B VI
5 826 BE
6 230 OR
2300
01 CBP
BB00
M000

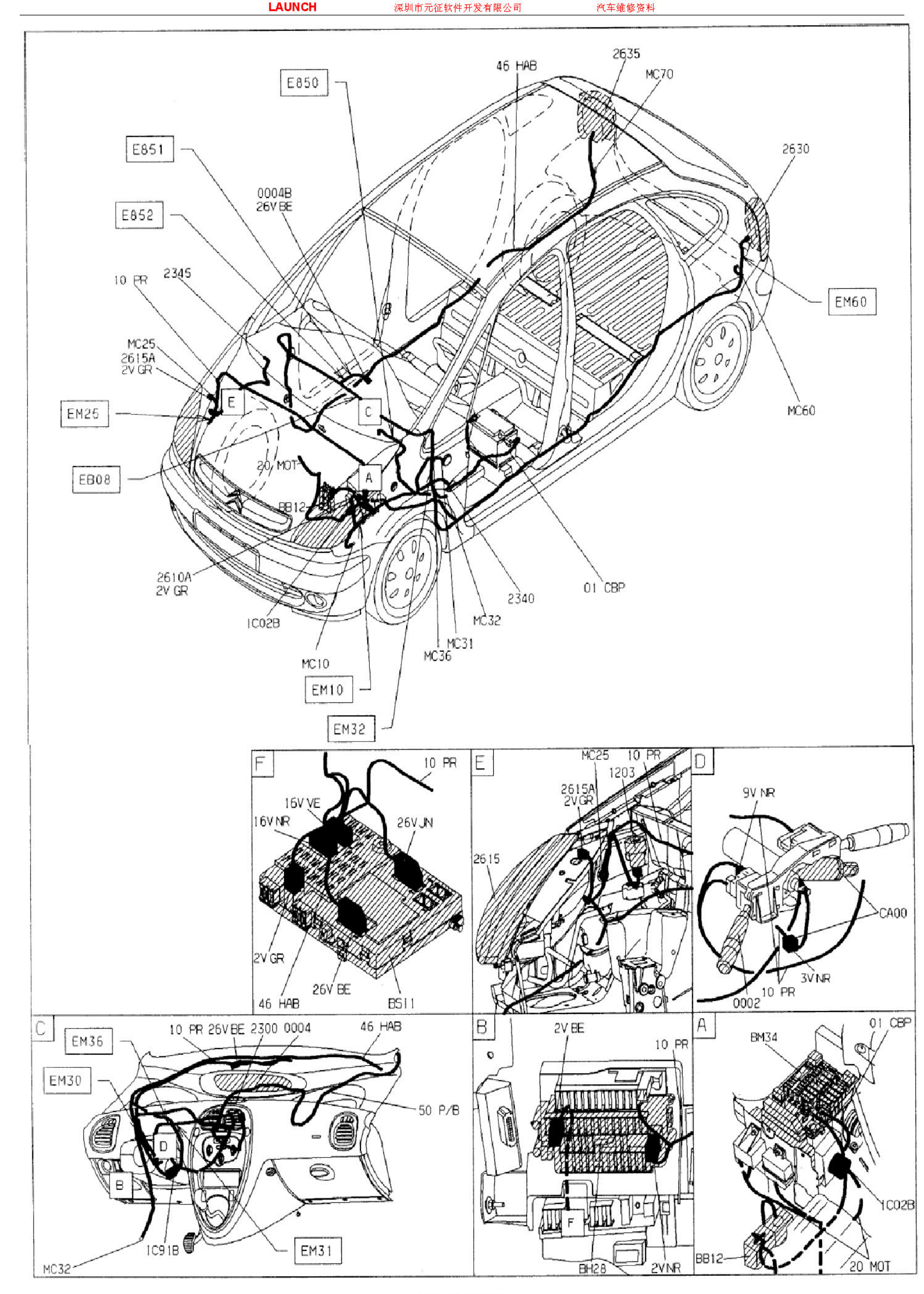
E850
46 HAB
2635
MC70
E851
2630
0004B
26V BE
E852
10 PR
2345
EM60
MC25
2615A
2V GR
EM25
E
C
MC60
20 MOT
EB08
A
BB12
2610A
2V GR
01 CBP
2340
MC32
1C02B
MC31
MC36
MC10
EM10
EM32
F
10 PR
16V VE
16V NR
26V JN
2V GR
26V BE
46 HAB
BS11
E
MC25
10 PR
1203
2615A
2VGR
2615
D
9V NR
CA00
3V NR
10 PR
0002
C
EM36
10 PR 26V BE 2300 0004
46 HAB
EM30
50 P/B
D
B
1C91B
EM31
MC32
B
2V BE
10 PR
F
BH28
2VNR
A
01 CBP
BM34
1C02B
BB12
20 MOT