2.5 冷却系统线路图

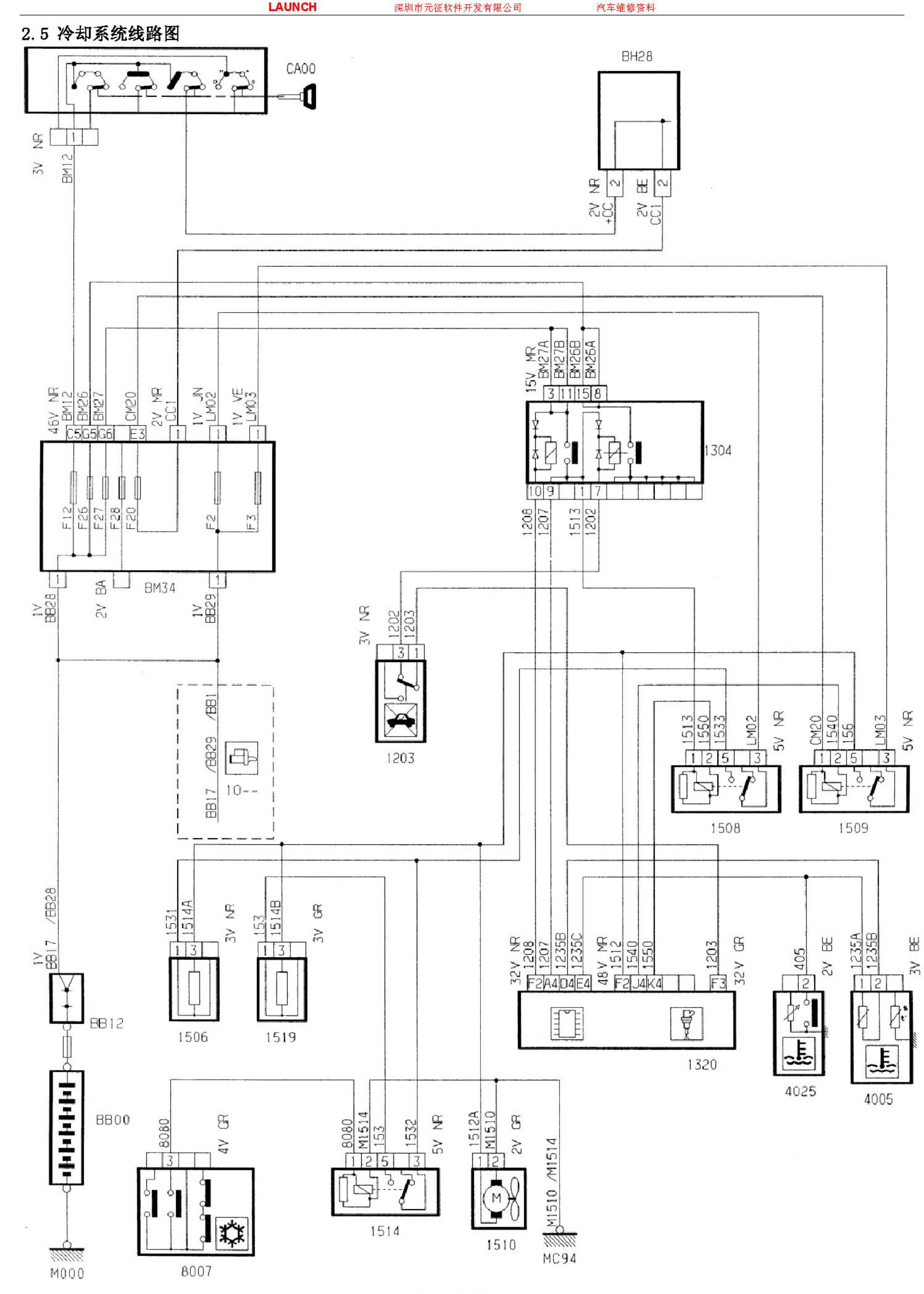
CA00
BH28
3V NR BM12
2V NR +CC
2V BE CC1
46V NR BM12
BM26
BM27
CM20
2V MR CC1
1V JN LM02
1V VE LM03
F12
F26
F27
F28
F20
F2
F3
BM34
1V BB28
2V BA
1V BB29
15V MR BM27A
BM27B
BM26B
BM26A
1304
1208
1207
1513
1202
3V NR 1202 1203
1203
1513 1550 1533 LM02 5V NR
CM20 1540 156 LM03 5V NR
1508
1509
BB17 /BB29 /BB1
10
1531 1514A 3V NR
153 1514B 3V GR
1506
1519
1V BB17 /BB28
BB12
BB00
M000
32V NR 1208 1207 1235B 1235C
48V MR 1512 1540 1550
1203 32V GR
1320
405 2V BE
1235A 1235B 3V BE
4025
4005
8080 4V GR
8080 M1514 153 1532 5V NR
1512A M1510 2V GR
M1510 /M1514
8007
1514
1510
MC94

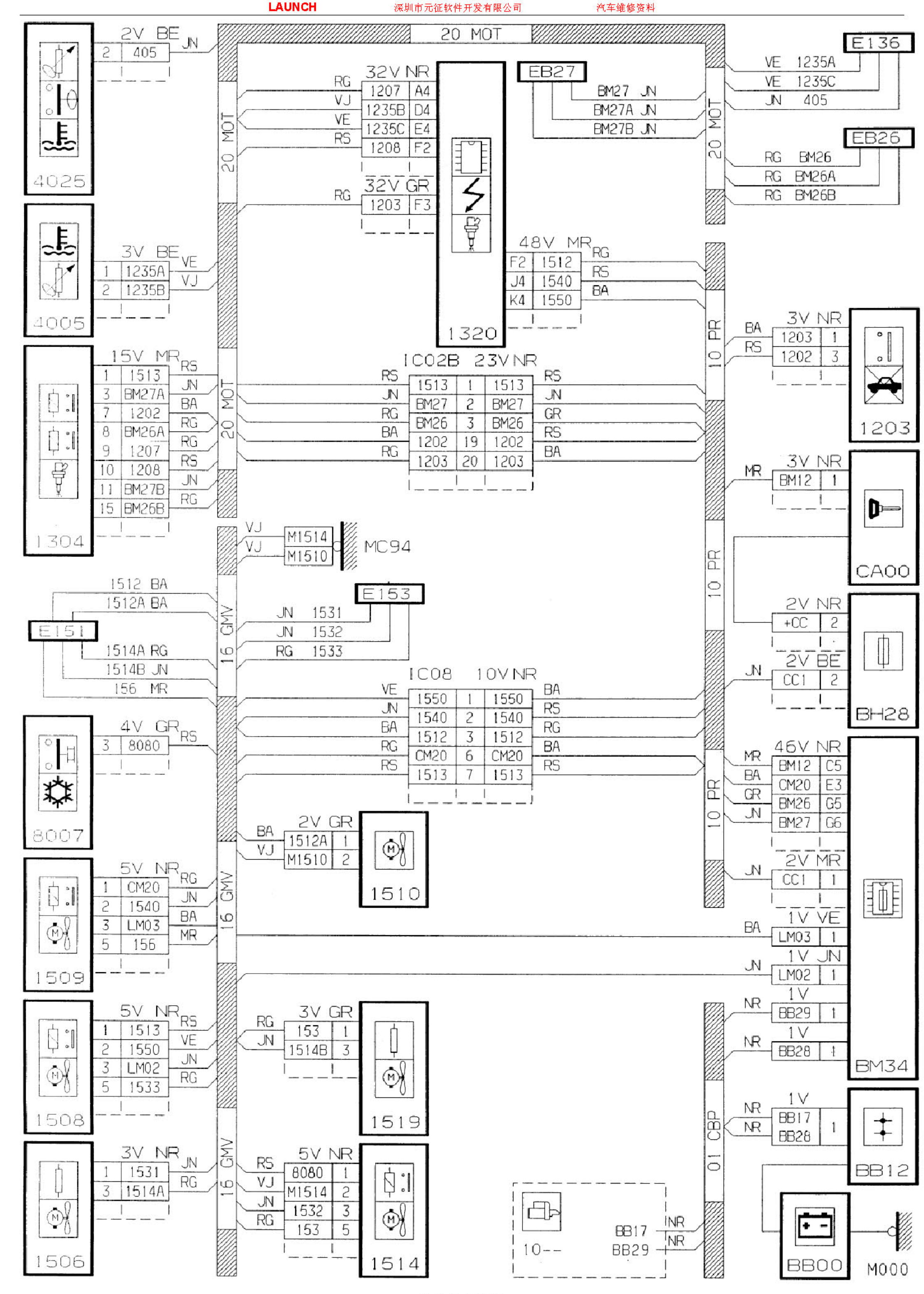
20 MOT
4025
2V BE JN
2 405
4005
3V BE VE VJ
1 1235A
2 1235B
1304
15V MR RS
1 1513
3 BM27A
7 1202
8 BM26A
9 1207
10 1208
11 BM27B
15 BM26B
32V NR
RG 1207 A4
VJ 1235B D4
VE 1235C E4
RS 1208 F2
32V GR
RG 1203 F3
1320
EB27
BM27 JN
BM27A JN
BM27B JN
E136
VE 1235A
VE 1235C
JN 405
EB26
RG BM26
RG BM26A
RG BM26B
48V MR
F2 1512 RG
J4 1540 RS
K4 1550 BA
1C02B 23V NR
RS 1513 1 1513 RS
JN BM27 2 BM27 JN
RG BM26 3 BM26 GR
BA 1202 19 1202 RS
RG 1203 20 1203 BA
10 PR
3V NR
BA 1203 1
RS 1202 3
1203
3V NR
MR BM12 1
CA00
2V NR
+CC 2
2V BE
JN CC1 2
BH28
46V NR
MR BM12 C5
BA CM20 E3
GR BM26 G5
JN BM27 G6
2V MR
JN CC1 1
1V VE
BA LM03 1
1V JN
JN LM02 1
1V
NR BB29 1
1V
NR BB28 1
BM34
1V
NR BB17 1
NR BB28
BB12
BB00
M000
01 CBP
10--
BB17 NR
BB29 NR
VJ M1514
VJ M1510
MC94
16 GMV
1512 BA
1512A BA
E151
1514A RG
1514B JN
156 MR
E153
JN 1531
JN 1532
RG 1533
1C08 10V NR
VE 1550 1 1550 BA
JN 1540 2 1540 RS
BA 1512 3 1512 RG
RG CM20 6 CM20 BA
RS 1513 7 1513 RS
8007
4V GR RS
3 8080
2V GR
BA 1512A 1
VJ M1510 2
1510
1509
5V NR RG
1 CM20
2 1540 JN
3 LM03 BA
5 156 MR
1508
5V NR RS
1 1513
2 1550 VE
3 LM02 JN
5 1533 RG
3V GR
RG 153 1
JN 1514B 3
1519
1506
3V NR JN
1 1531
3 1514A RG
5V NR
RS 8080 1
VJ M1514 2
JN 1532 3
RG 153 5
1514

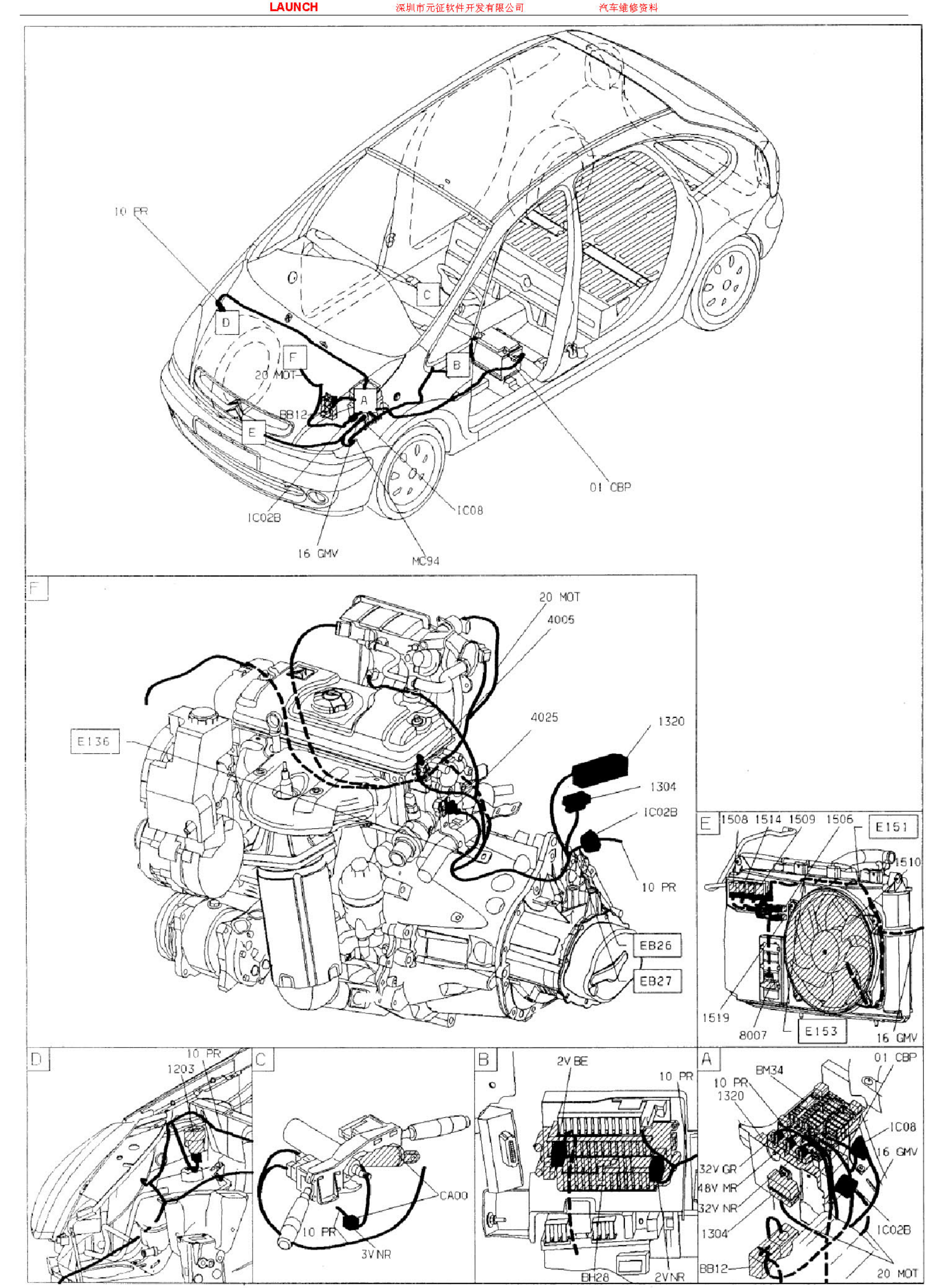
10 PR
D
C
F
20 MOT
B
A
BB12
E
01 CBP
IC08
IC02B
16 GMV
MC94
F
20 MOT
4005
4025
1320
E136
1304
IC02B
10 PR
EB26
EB27
E
1508 1514 1509 1506
E151
1510
1519
8007
E153
16 GMV
D
10 PR
1203
C
CA00
10 PR
3V NR
B
2V BE
10 PR
BH28
2V NR
A
01 CBP
BM34
10 PR
1320
IC08
16 GMV
32V GR
48V MR
32V NR
1304
IC02B
BB12
20 MOT