2.41 收放机/延时装备线路图

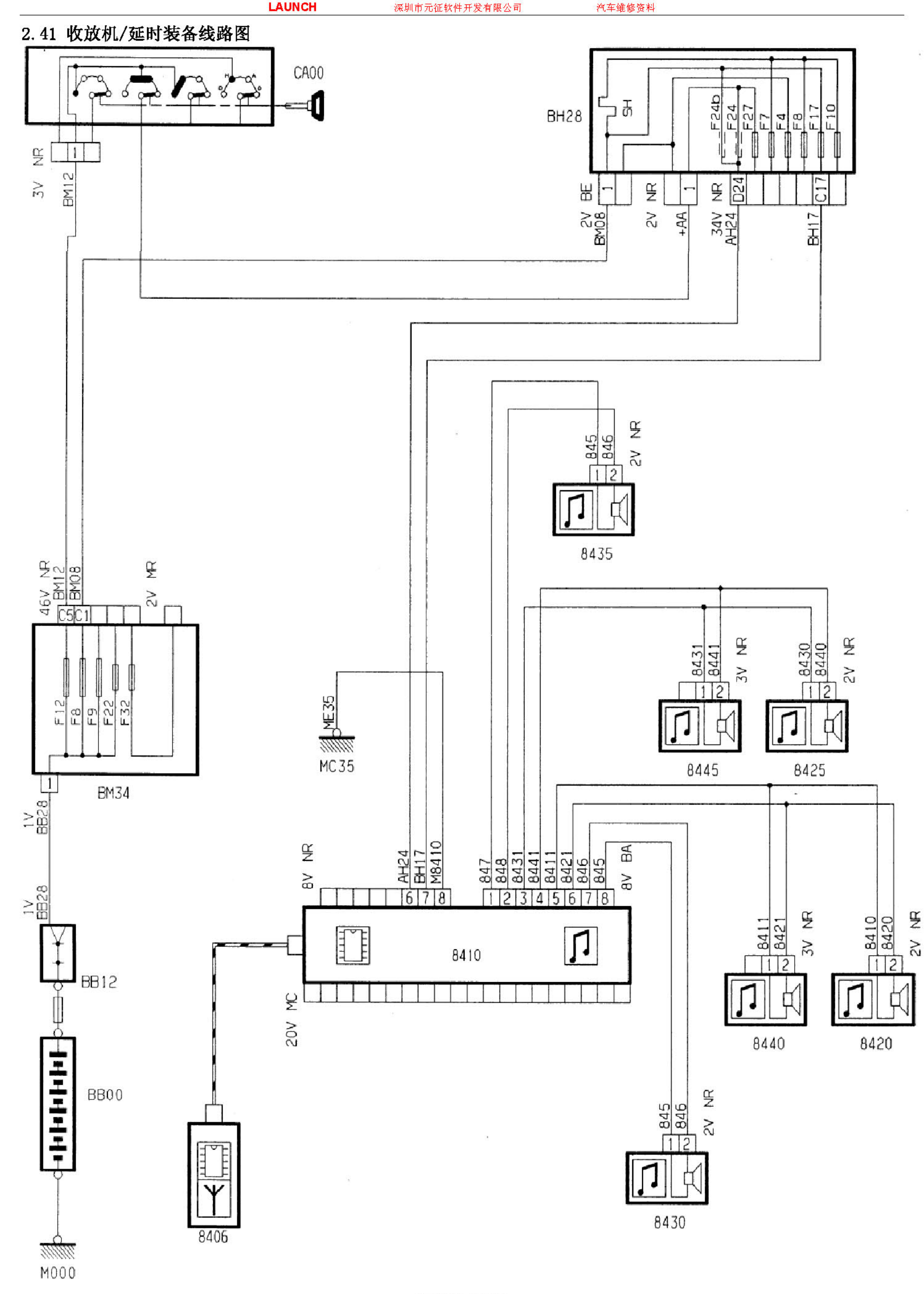

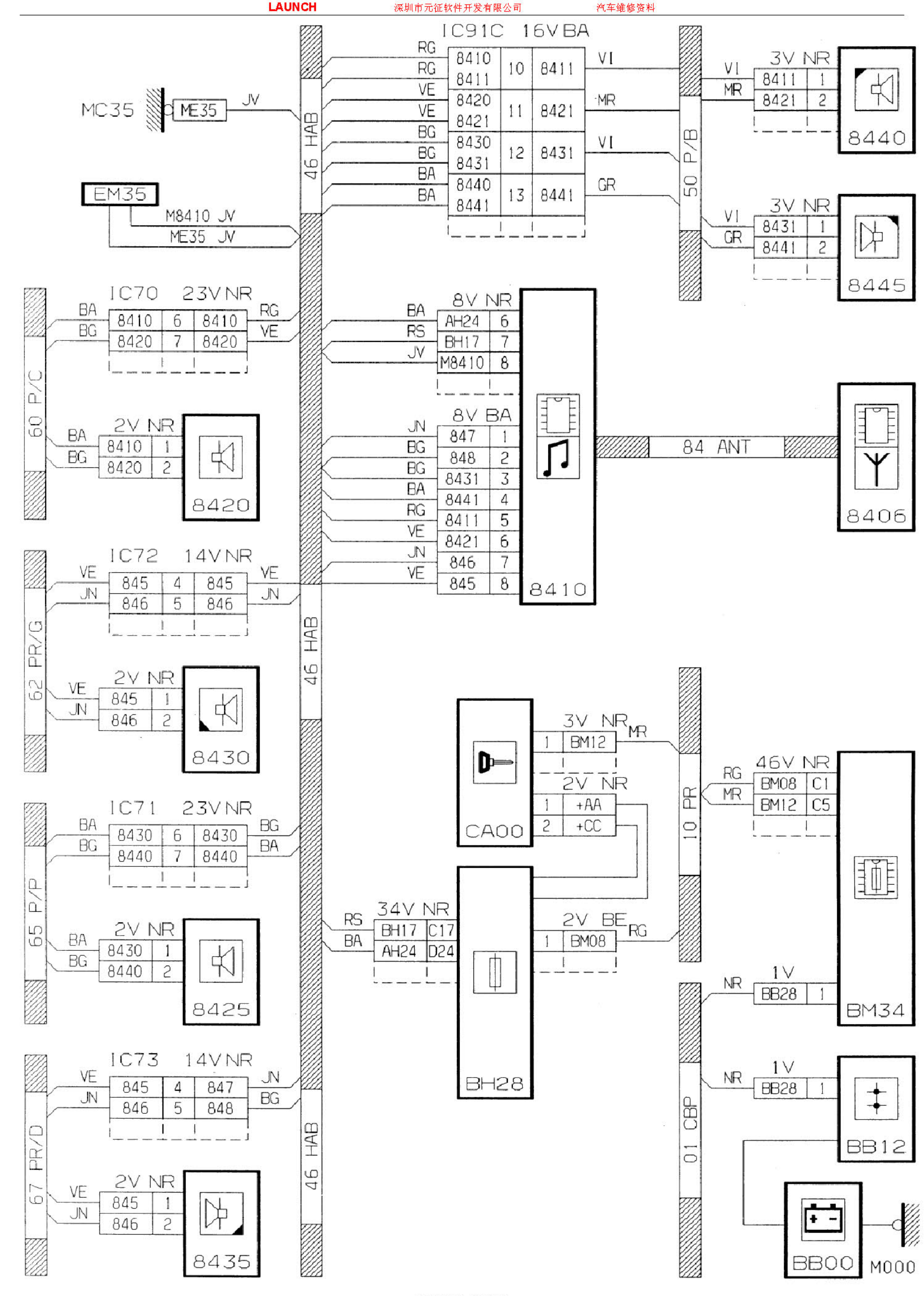
IC91C 16V BA
MC35
ME35
JV
EM35
M8410 JV
ME35 JV
46 HAB
50 P/B
3V NR
8440
8445
IC70 23V NR
60 P/C
2V NR
8420
8410
8406
84 ANT
8V NR
8V BA
IC72 14V NR
62 PR/G
8430
IC71 23V NR
65 P/P
8425
IC73 14V NR
67 PR/D
8435
CA00
BH28
34V NR
2V BE
10 PR
46V NR
BM34
1V
01 CBP
BB12
BB00
M000

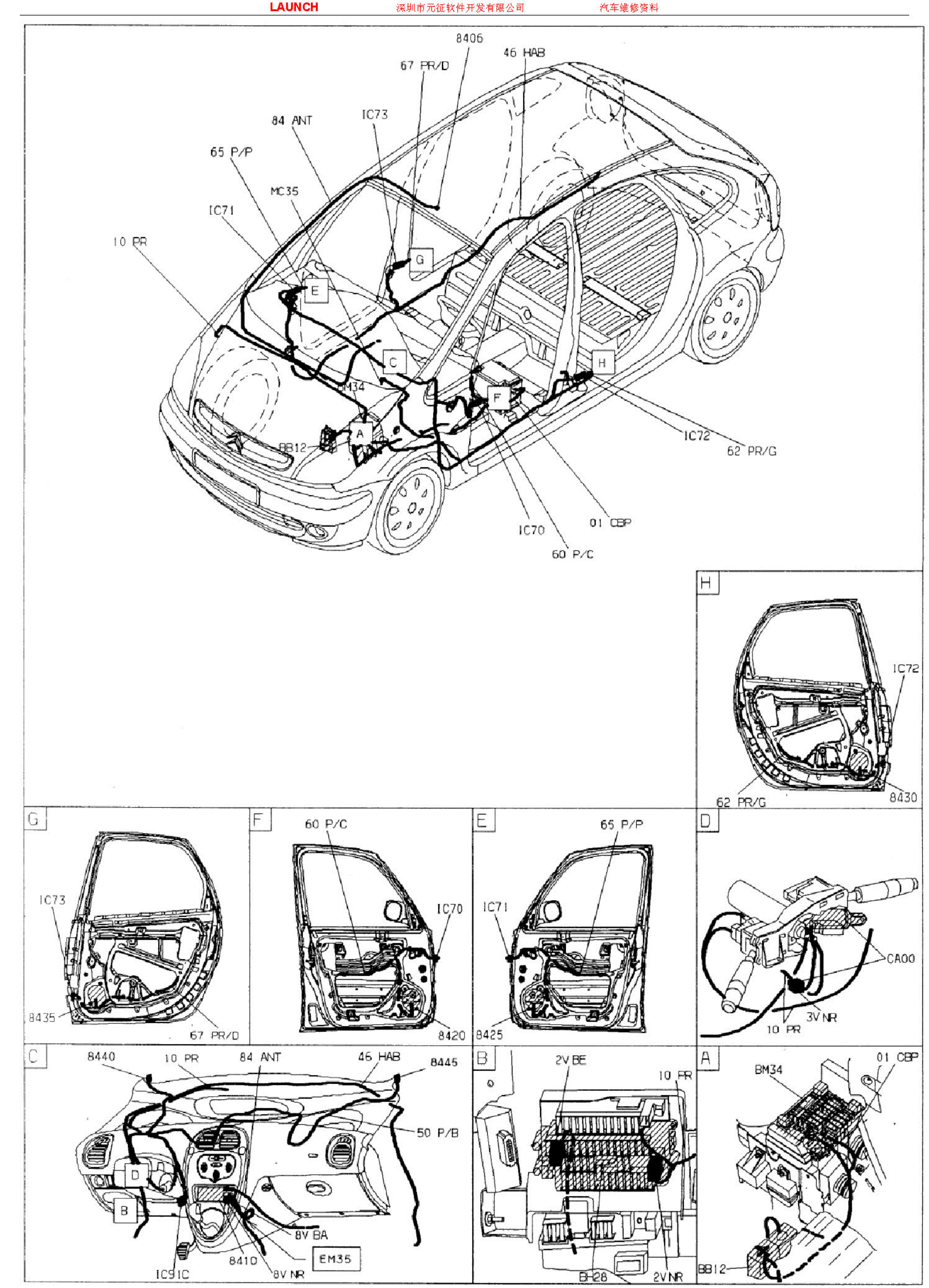
8406
46 HAB
67 PR/D
84 ANT
IC73
65 P/P
MC35
IC71
10 PR
G
E
C
H
BM34
F
A
BB12
IC72
62 PR/G
IC70
01 CBP
60 P/C
H
IC72
62 PR/G
8430
G
IC73
8435
67 PR/D
F
60 P/C
IC70
8420
E
65 P/P
IC71
8425
D
CA00
3V NR
10 PR
C
8440
10 PR
84 ANT
46 HAB
8445
50 P/B
D
B
8V BA
EM35
8410
IC91C
8V NR
B
2V BE
10 PR
BH28
2V NR
A
BM34
01 CBP
BB12