2.16 燃油表线路图

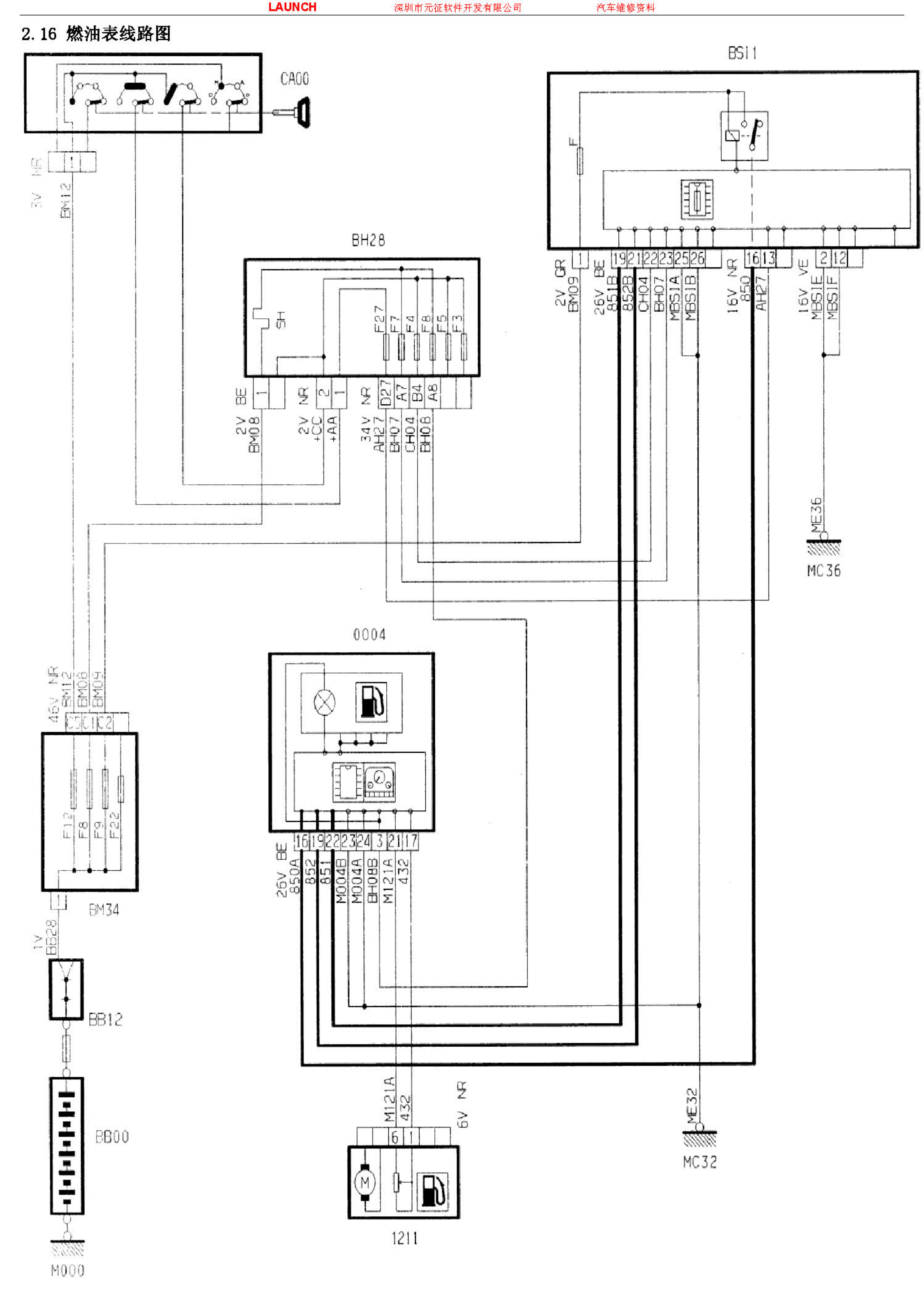
CA00
BS11
BH28
0004
BM34
BB12
BB00
M000
1211
MC36
MC32
ME36
ME32
SH
F27
F7
F4
F8
F5
F3
F12
F8
F9
F22
F
2V GR
BM09
26V BE
851B
852B
CH04
BH07
MBS1A
MBS1B
16V NR
850
AH27
16V VE
MBS1E
MBS1F
2V BE
BM08
2V NR
+CC
+AA
34V NR
AH27
BH07
CH04
BH08
3V NR
BM12
46V NR
BM12
BM08
BM09
1V
BB28
26V BE
850A
852
851
M004B
M004A
BH08B
M121A
432
M121A
432
6V NR

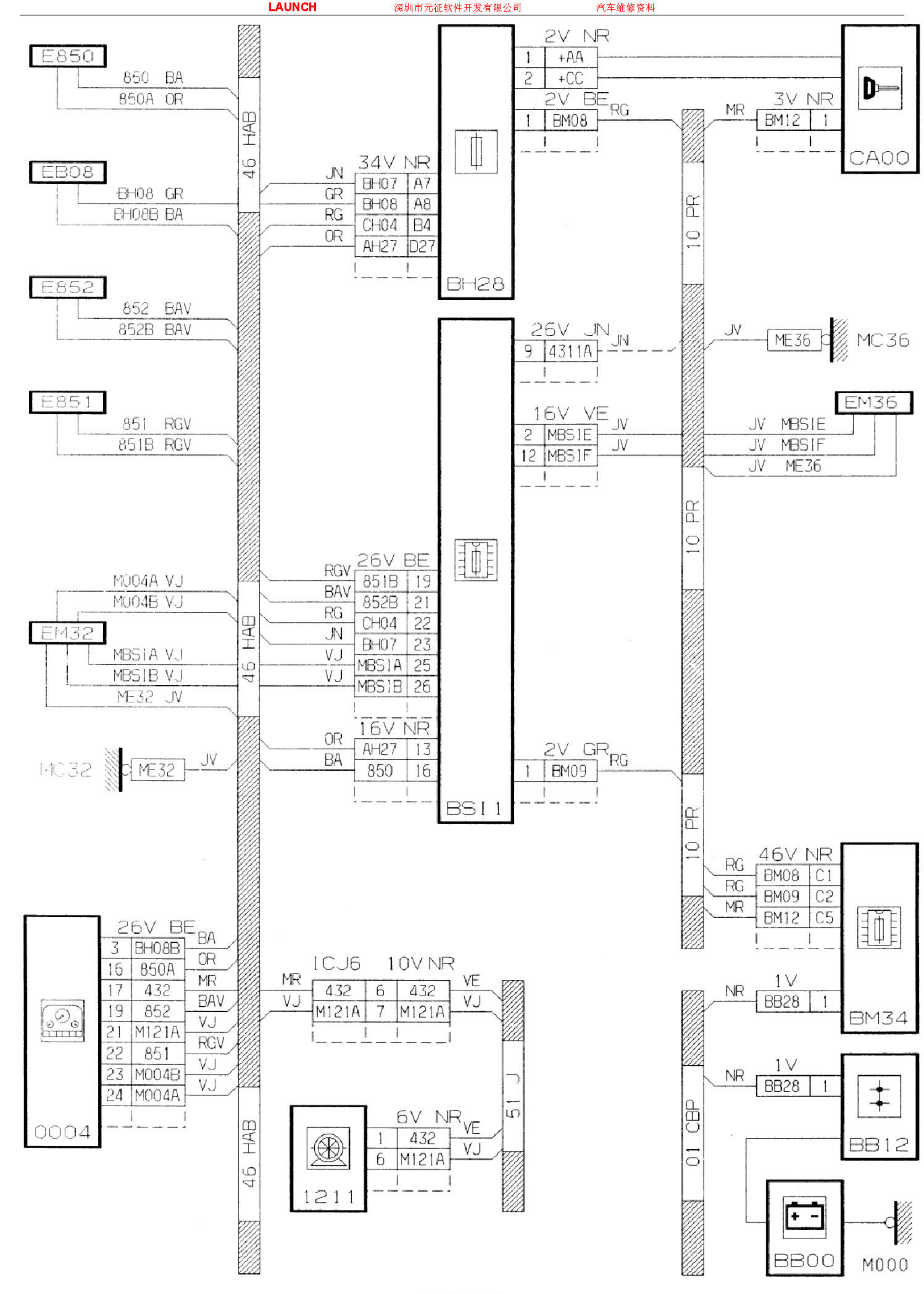
E850
850 BA
850A OR
E808
BH08 GR
BH08B BA
E852
852 BAV
852B BAV
E851
851 RGV
851B RGV
EM32
M004A VJ
M004B VJ
MBSIA VJ
MBSIB VJ
ME32 JV
MC32
ME32
JV
46 HAB
34V NR
JN
GR
RG
OR
BH07 A7
BH08 A8
CH04 B4
AH27 D27
BH28
2V NR
+AA
+CC
2V BE
BM08
RG
3V NR
MR
BM12
CA00
10 PR
26V JN
4311A
JN
JV
ME36
MC36
EM36
16V VE
MBSIE
MBSIF
JV MBSIE
JV MBSIF
JV ME36
26V BE
RGV
BAV
RG
JN
VJ
851B 19
852B 21
CH04 22
BH07 23
MBSIA 25
MBSIB 26
16V NR
OR
BA
AH27 13
850 16
2V GR
BM09
BSI 1
46V NR
BM08 C1
BM09 C2
BM12 C5
BM34
1V
BB28
BB12
BB00
M000
01 CBP
26V BE
BH08B
850A
432
852
M121A
851
M004B
M004A
0004
ICJ6 10V NR
432
M121A
VE
VJ
51 J
6V NR
1211
BA
OR
MR
BAV
VJ
RGV
NR

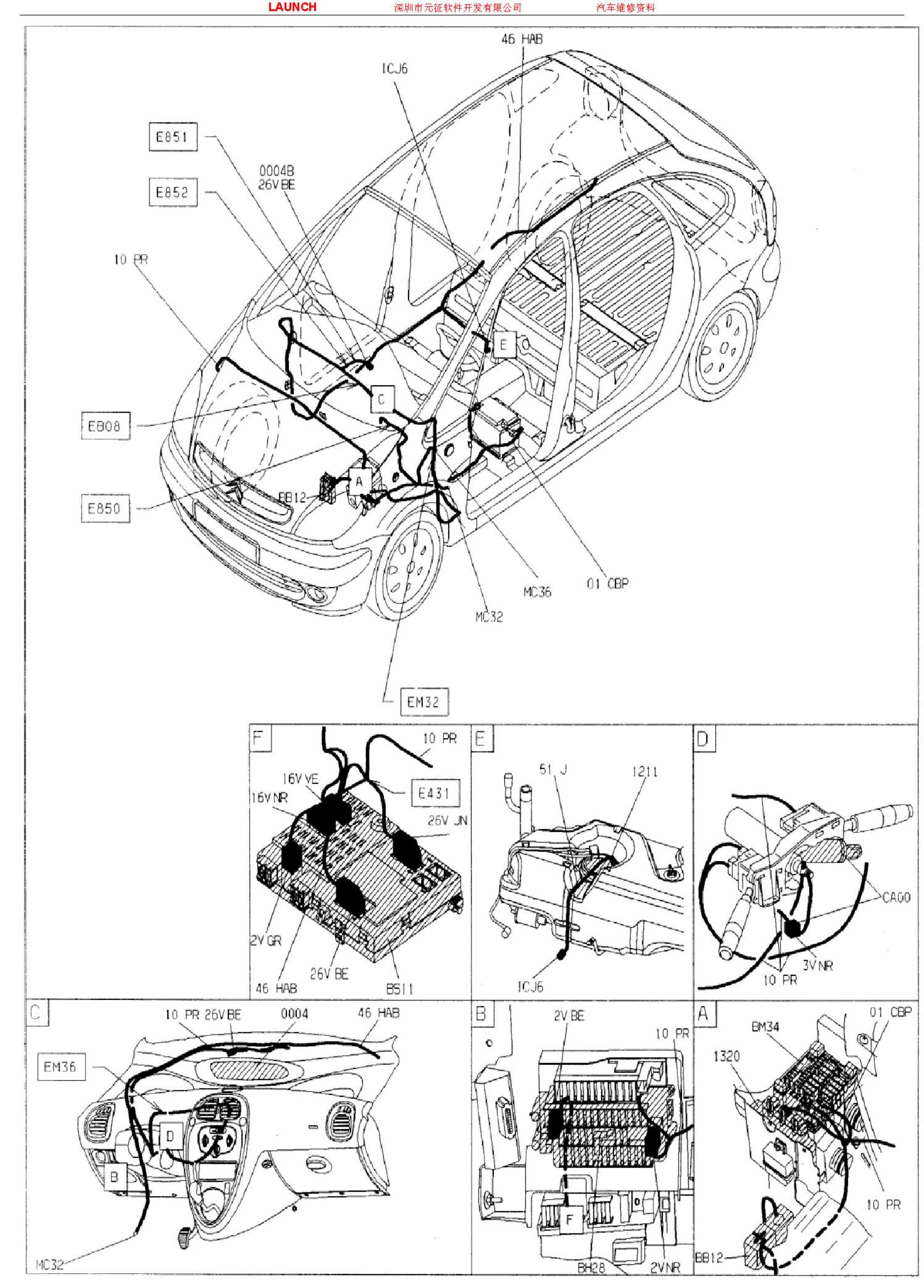
46 HAB
ICJ6
E851
0004B
26V BE
E852
10 PR
E
C
EB08
A
E850
BB12
MC36
01 CBP
MC32
EM32
F
10 PR
16V VE
16V NR
E431
26V JN
2V GR
26V BE
46 HAB
BS11
E
51 J
1211
ICJ6
D
CA00
3V NR
10 PR
C
10 PR 26V BE
0004
46 HAB
EM36
D
B
MC32
B
2V BE
10 PR
F
BH28
2V NR
A
01 CBP
BM34
1320
10 PR
BB12