2.11 位置灯线路图

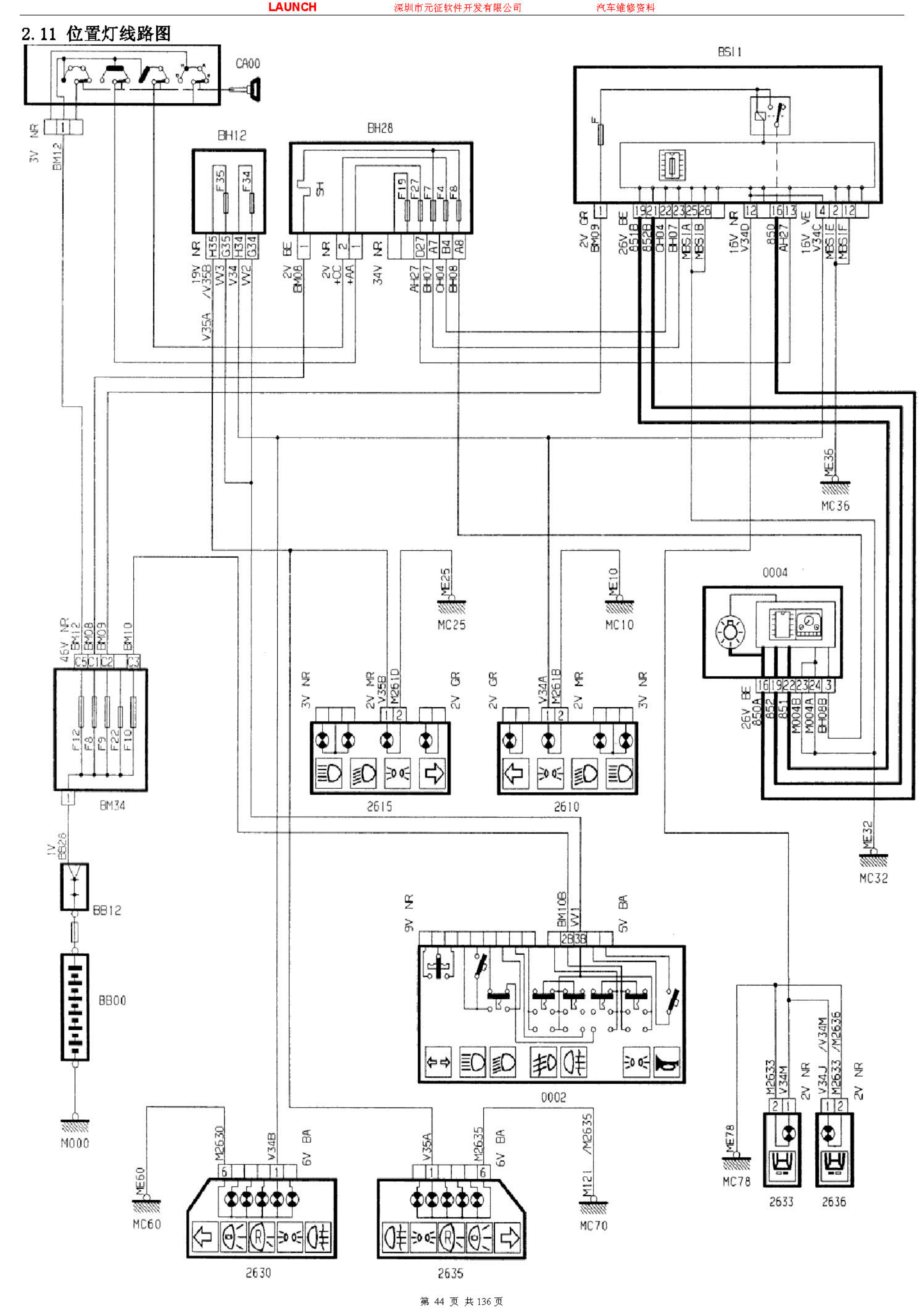
CA00
BS11
BH12
BH28
BM34
BB12
BB00
M000
0004
2615
2610
0002
2630
2635
2633
2636
MC25
MC10
MC36
MC32
MC78
MC60
MC70

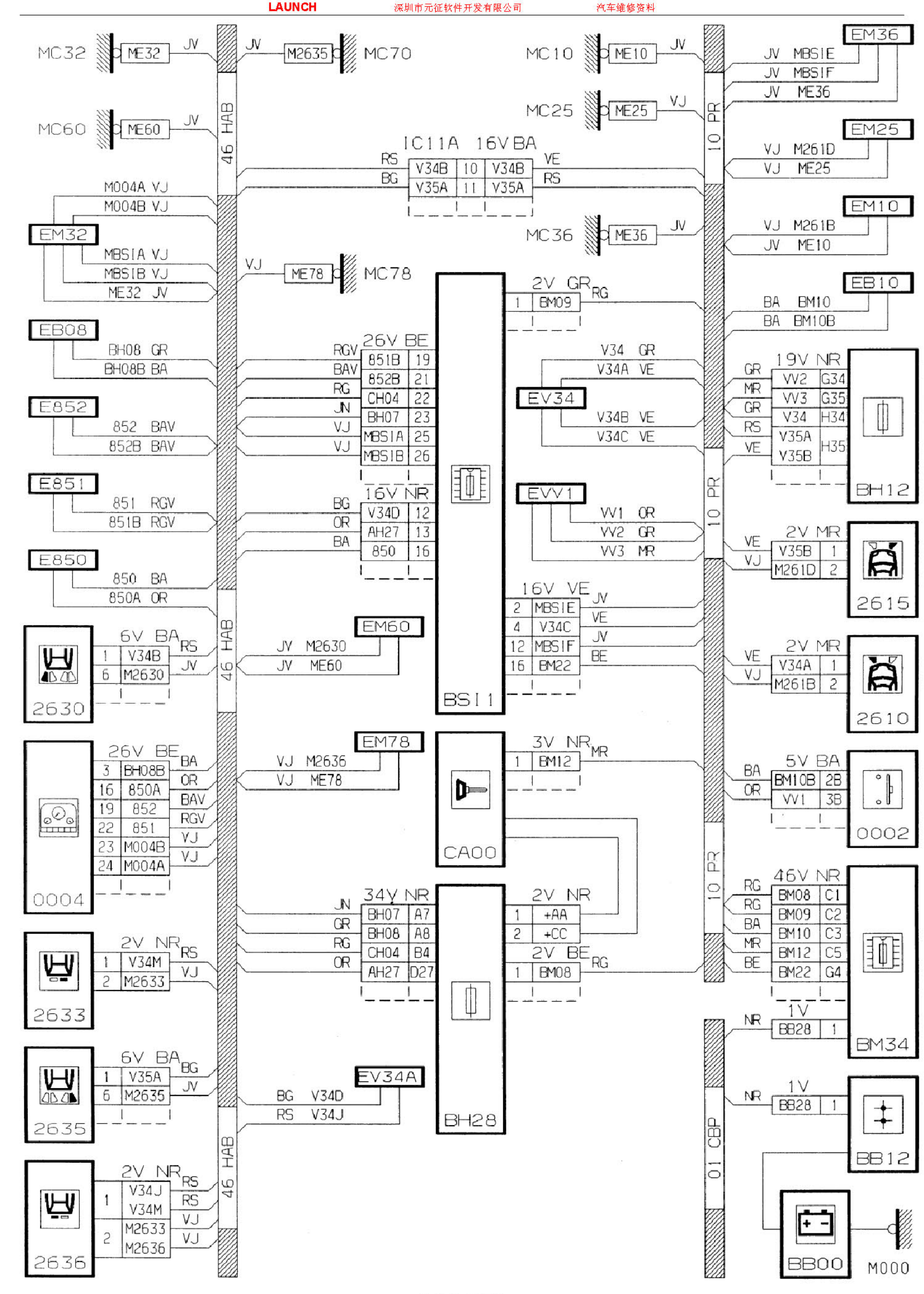
MC32
ME32
JV
M2635
MC70
MC10
ME10
EM36
JV MBSIE
JV MBSIF
JV ME36
MC60
ME60
MC25
ME25
VJ
EM25
VJ M261D
VJ ME25
46 HAB
10 PR
IC11A 16V BA
RS
BG
V34B 10 V34B
V35A 11 V35A
VE
RS
M004A VJ
M004B VJ
EM32
MBSIA VJ
MBSIB VJ
ME32 JV
MC36
ME36
EM10
VJ M261B
JV ME10
VJ
ME78
MC78
2V GR
RG
1 BM09
EB10
BA BM10
BA BM10B
EB08
BH08 GR
BH08B BA
26V BE
RGV 851B 19
BAV 852B 21
RG CH04 22
JN BH07 23
VJ MBSIA 25
VJ MBSIB 26
V34 GR
V34A VE
19V NR
GR VV2 G34
MR VV3 G35
GR V34 H34
RS V35A
VE V35B H35
E852
852 BAV
852B BAV
EV34
V34B VE
V34C VE
BH12
E851
851 RGV
851B RGV
16V NR
BG V34D 12
OR AH27 13
BA 850 16
EVV1
VV1 OR
VV2 GR
VV3 MR
2V MR
VE V35B 1
VJ M261D 2
2615
E850
850 BA
850A OR
16V VE
2 MBSIE JV
4 V34C VE
12 MBSIF JV
16 BM22 BE
6V BA
1 V34B RS
6 M2630 JV
EM60
JV M2630
JV ME60
2630
BSI1
2V MR
VE V34A 1
VJ M261B 2
2610
26V BE
3 BH08B BA
16 850A OR
19 852 BAV
22 851 RGV
23 M004B VJ
24 M004A VJ
EM78
VJ M2636
VJ ME78
3V NR
1 BM12 MR
CA00
5V BA
BA BM10B 2B
OR VV1 3B
0002
0004
34V NR
JN BH07 A7
GR BH08 A8
RG CH04 B4
OR AH27 D27
2V NR
1 +AA
2 +CC
2V BE
1 BM08 RG
46V NR
RG BM08 C1
RG BM09 C2
BA BM10 C3
MR BM12 C5
BE BM22 G4
2V NR
1 V34M RS
2 M2633 VJ
2633
BH28
BM34
1V
NR BB28 1
6V BA
1 V35A BG
6 M2635 JV
EV34A
BG V34D
RS V34J
2635
01 CBP
1V
NR BB28 1
BB12
2V NR
1 V34J RS
V34M RS
2 M2633 VJ
M2636 VJ
2636
BB00
M000

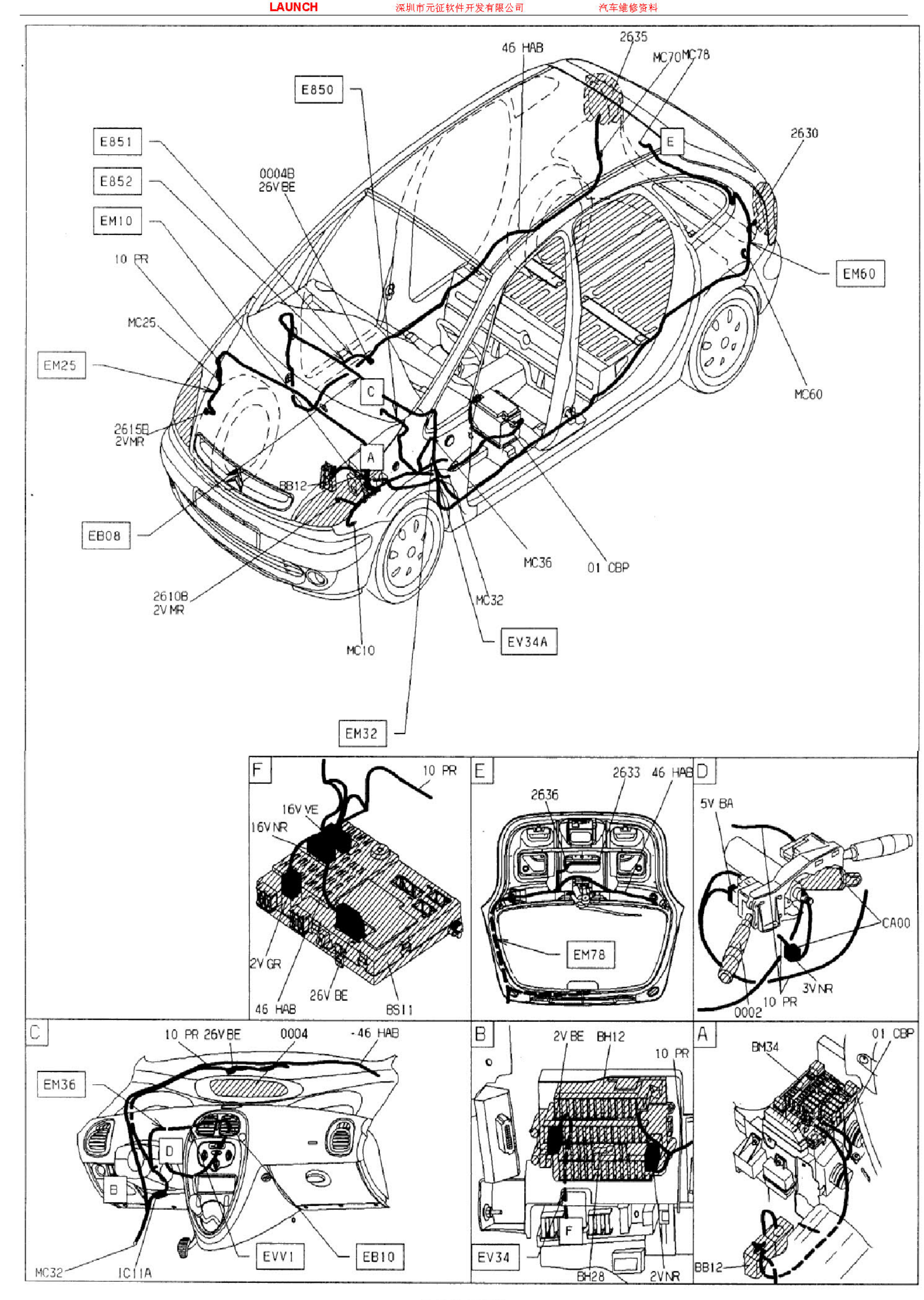
46 HAB
2635
MC70
MC78
E850
E851
E852
EM10
0004B
26V BE
E
2630
EM60
10 PR
MC25
EM25
C
MC60
2615B
2VMR
A
BB12
EB08
MC36
01 CBP
2610B
2V MR
MC32
EV34A
MC10
EM32
F
10 PR
16V VE
16V NR
2V GR
26V BE
46 HAB
BS11
E
2633
46 HAB
2636
EM78
D
5V BA
CA00
3V NR
0002
10 PR
C
10 PR 26V BE
0004
46 HAB
EM36
D
B
MC32
IC11A
EVV1
EB10
B
2V BE
BH12
10 PR
F
EV34
BH28
2VNR
A
BM34
01 CBP
BB12