2.22 照明

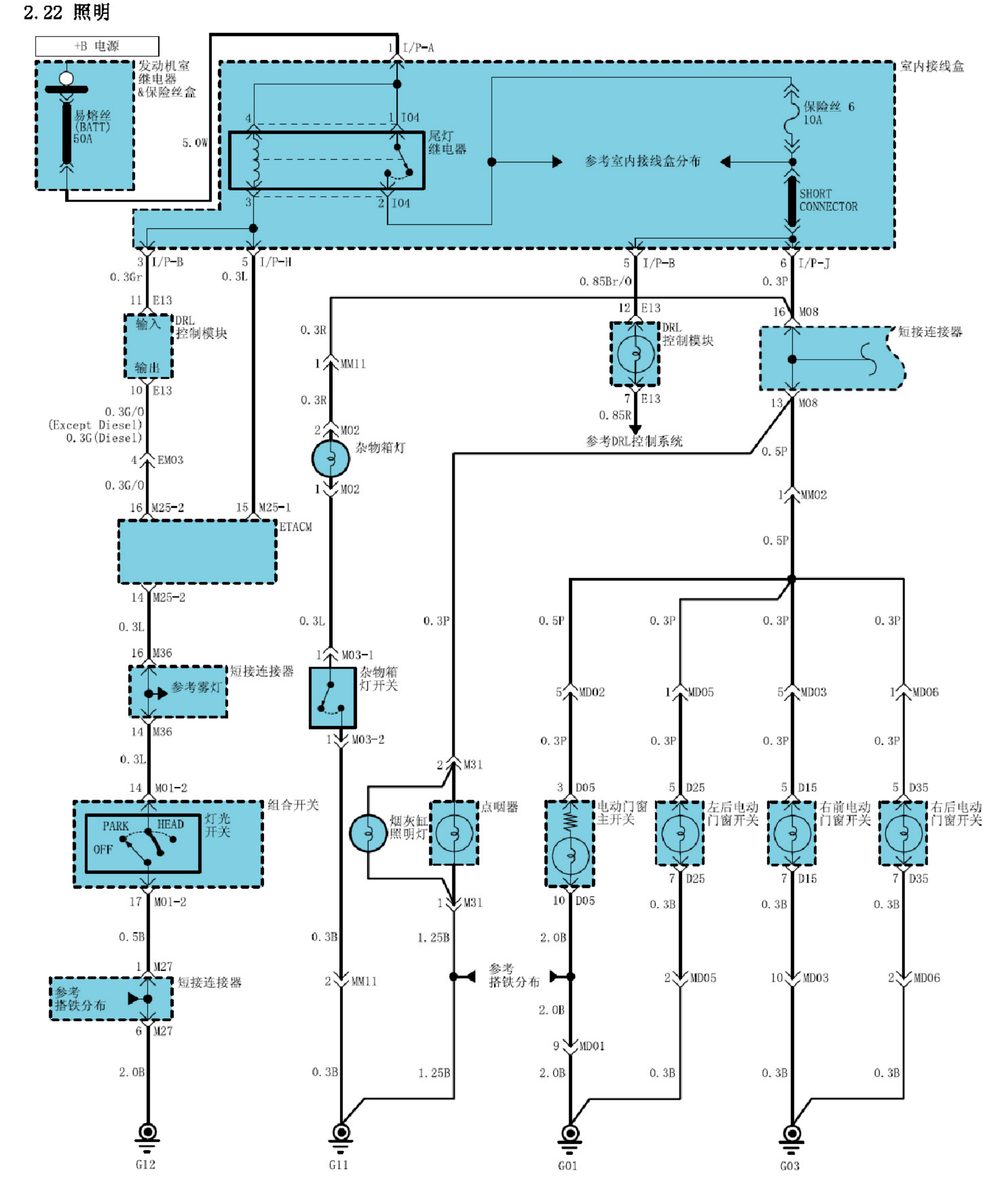
+B 电源
发动机室
继电器
&保险丝盒
易熔丝
(BATT)
50A
5.0W
1 I/P-A
室内接线盒
4
1 I04
尾灯
继电器
3
2 I04
参考室内接线盒分布
保险丝 6
10A
SHORT
CONNECTOR
3 I/P-B
0.3Gr
5 I/P-H
0.3L
5 I/P-B
0.85Br/O
6 I/P-J
0.3P
11 E13
输入
输出
DRL
控制模块
10 E13
0.3G/O
(Except Diesel)
0.3G(Diesel)
4 EM03
0.3G/O
16 M25-2
15 M25-1
ETACM
14 M25-2
0.3L
16 M36
短接连接器
参考雾灯
14 M36
0.3L
14 M01-2
组合开关
PARK
HEAD
OFF
灯光
开关
17 M01-2
0.5B
1 M27
短接连接器
参考
搭铁分布
6 M27
2.0B
G12
0.3R
1 MM11
0.3R
2 M02
杂物箱灯
1 M02
0.3L
1 M03-1
杂物箱
灯开关
1 M03-2
0.3B
2 MM11
G11
0.3P
2 M31
点烟器
烟灰缸
照明灯
1 M31
1.25B
参考
搭铁分布
1.25B
12 E13
DRL
控制模块
7 E13
0.85R
参考DRL控制系统
16 M08
短接连接器
13 M08
0.5P
1 MM02
0.5P
0.5P
0.3P
0.3P
0.3P
5 MD02
1 MD05
5 MD03
1 MD06
0.3P
0.3P
0.3P
0.3P
3 D05
5 D25
5 D15
5 D35
电动门窗
主开关
左后电动
门窗开关
右前电动
门窗开关
右后电动
门窗开关
10 D05
7 D25
7 D15
7 D35
0.3B
0.3B
0.3B
0.3B
2.0B
2 MD05
10 MD03
2 MD06
2.0B
9 MD01
2.0B
0.3B
0.3B
0.3B
0.3B
G01
G03

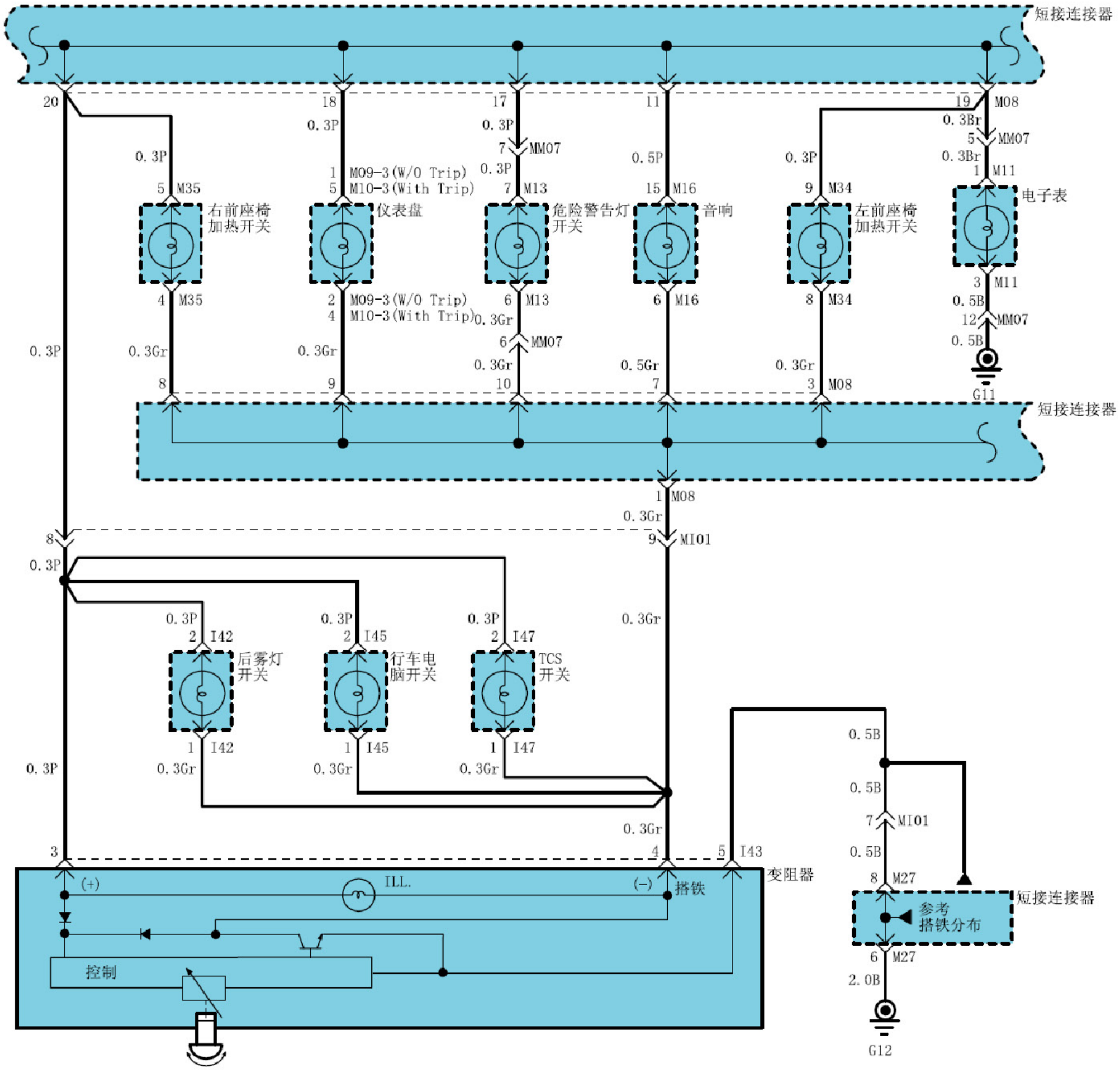
短接连接器
20
18
17
11
19
M08
0.3P
0.3P
7
MM07
0.3P
0.5P
0.3P
0.3Br
5
MM07
0.3Br
1
M11
5
M35
1
M09-3(W/O Trip)
5
M10-3(With Trip)
7
M13
15
M16
9
M34
右前座椅
加热开关
仪表盘
危险警告灯
开关
音响
左前座椅
加热开关
电子表
4
M35
2
M09-3(W/O Trip)
4
M10-3(With Trip)
6
M13
0.3Gr
6
M16
8
M34
3
M11
0.5B
12
MM07
0.5B
0.3P
0.3Gr
0.3Gr
6
MM07
0.3Gr
0.5Gr
0.3Gr
8
9
10
7
3
M08
G11
短接连接器
1
M08
0.3Gr
8
9
MI01
0.3P
0.3P
2
I42
0.3P
2
I45
0.3P
2
I47
0.3Gr
后雾灯
开关
行车电
脑开关
TCS
开关
1
I42
1
I45
1
I47
0.3P
0.3Gr
0.3Gr
0.3Gr
0.5B
0.5B
7
MI01
0.3Gr
3
4
5
I43
0.5B
8
M27
变阻器
(+)
ILL.
(-)
搭铁
短接连接器
参考
搭铁分布
控制
6
M27
2.0B
G12

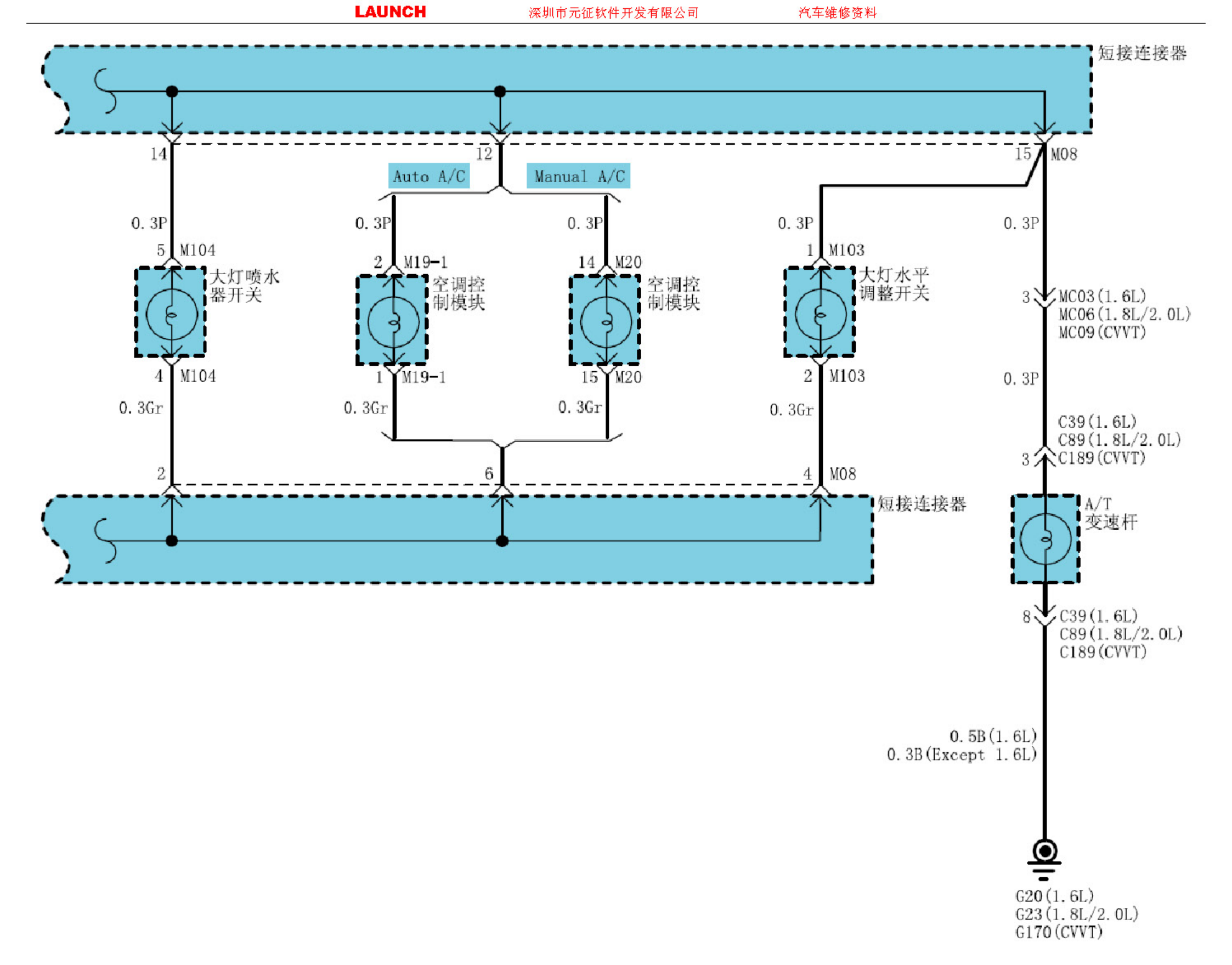
短接连接器
14
12
15 M08
Auto A/C
Manual A/C
0.3P
0.3P
0.3P
0.3P
0.3P
5 M104
2 M19-1
14 M20
1 M103
大灯喷水器开关
空调控制模块
空调控制模块
大灯水平调整开关
3 MC03(1.6L)
MC06(1.8L/2.0L)
MC09(CVVT)
4 M104
1 M19-1
15 M20
2 M103
0.3P
0.3Gr
0.3Gr
0.3Gr
0.3Gr
C39(1.6L)
C89(1.8L/2.0L)
C189(CVVT)
3
2
6
4 M08
短接连接器
A/T
变速杆
8
C39(1.6L)
C89(1.8L/2.0L)
C189(CVVT)
0.5B(1.6L)
0.3B(Except 1.6L)
G20(1.6L)
G23(1.8L/2.0L)
G170(CVVT)