2.23 位置灯线路图

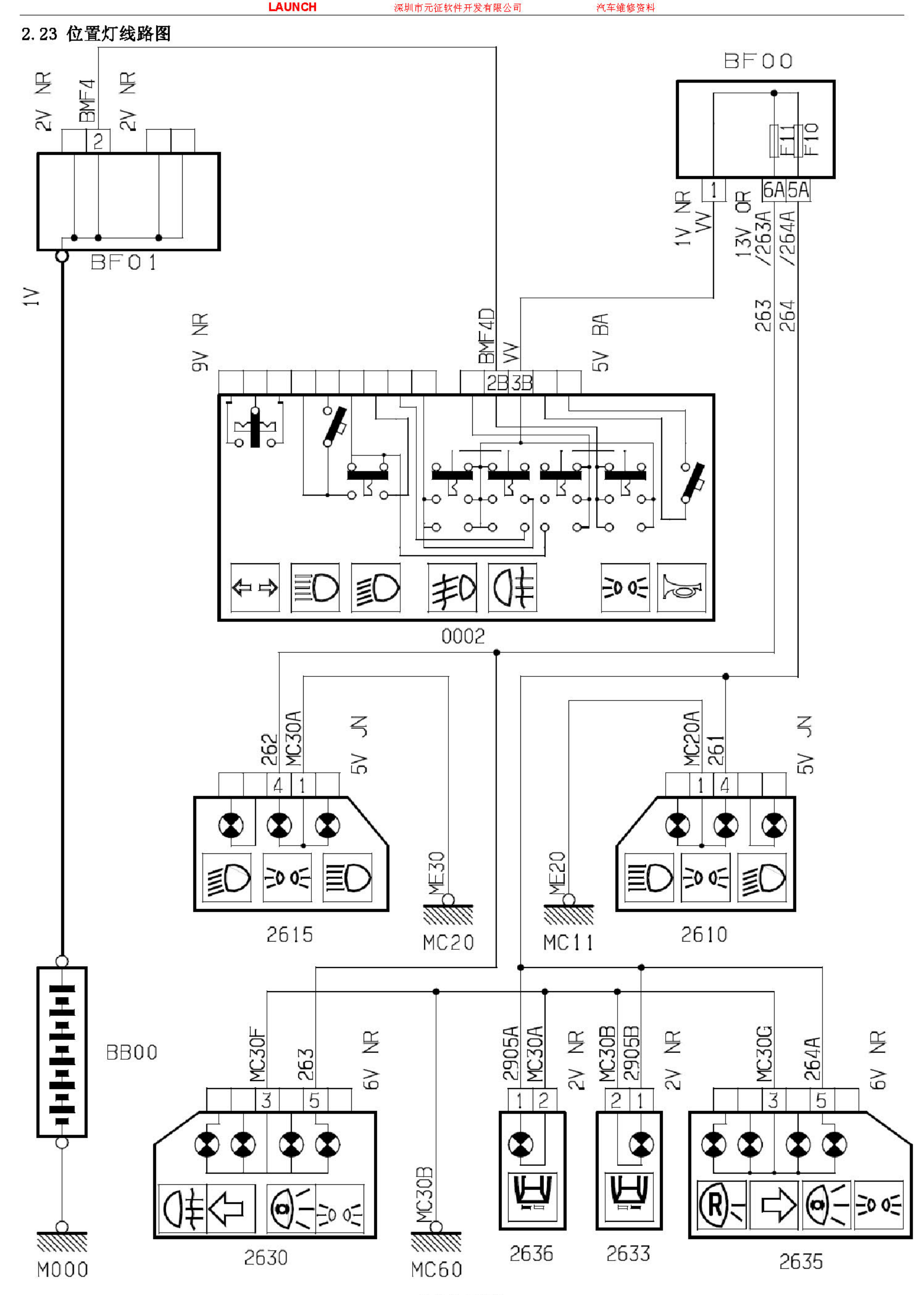
BF00
F11
F10
1
6A
5A
1V NR
VV
13V OR
/263A
/264A
263
264
2V NR
BMF4
2V NR
2
BF01
1V
9V NR
BMF4D
VV
5V BA
2B
3B
0002
262
MC30A
5V JN
4
1
ME30
MC20
2615
MC20A
261
5V JN
1
4
ME20
MC11
2610
BB00
MC30F
263
6V NR
3
5
MC30B
2905A
MC30A
2V NR
1
2
MC30B
2905B
2V NR
2
1
MC30G
264A
6V NR
3
5
2630
MC60
2636
2633
2635
M000

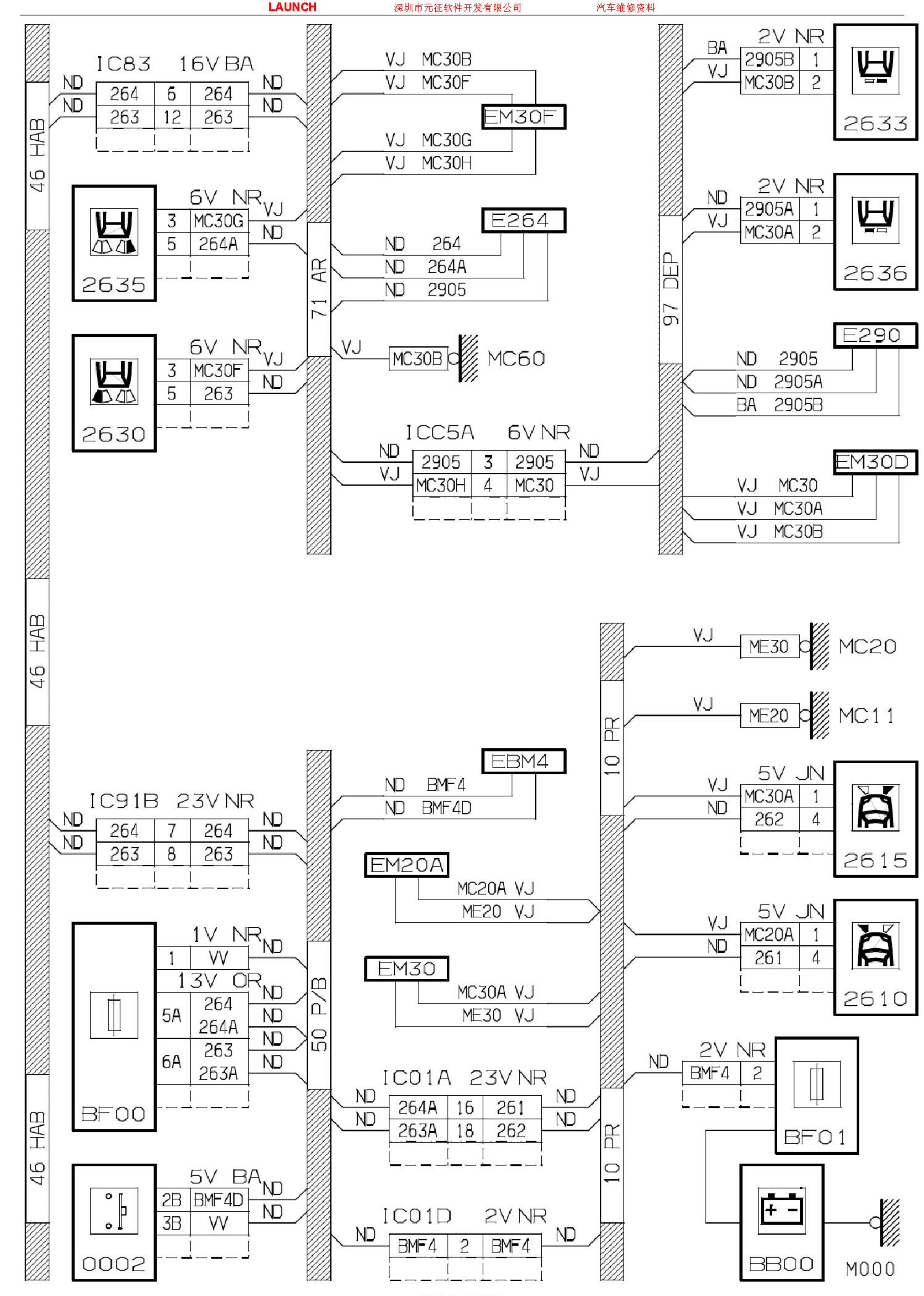
46 HAB
IC83 16V BA
ND 264 6 264 ND
ND 263 12 263 ND
VJ MC30B
VJ MC30F
EM30F
VJ MC30G
VJ MC30H
6V NR
3 MC30G VJ
5 264A ND
2635
E264
ND 264
ND 264A
ND 2905
71 AR
6V NR
3 MC30F VJ
5 263 ND
2630
VJ
MC30B
MC60
ICC5A 6V NR
ND 2905 3 2905 ND
VJ MC30H 4 MC30 VJ
97 DEP
BA
VJ
2V NR
2905B 1
MC30B 2
2633
ND
VJ
2V NR
2905A 1
MC30A 2
2636
E290
ND 2905
ND 2905A
BA 2905B
EM30D
VJ MC30
VJ MC30A
VJ MC30B
46 HAB
VJ
ME30
MC20
VJ
ME20
MC11
10 PR
EBM4
ND BMF4
ND BMF4D
IC91B 23V NR
ND 264 7 264 ND
ND 263 8 263 ND
5V JN
VJ
MC30A 1
ND
262 4
2615
EM20A
MC20A VJ
ME20 VJ
1V NR
1 W ND
13V OR
5A 264 ND
264A ND
6A 263 ND
263A ND
50 P/B
BF00
EM30
MC30A VJ
ME30 VJ
5V JN
VJ
MC20A 1
ND
261 4
2610
IC01A 23V NR
ND 264A 16 261 ND
ND 263A 18 262 ND
2V NR
ND
BMF4 2
BF01
5V BA
2B BMF4D ND
3B W ND
0002
IC01D 2V NR
ND BMF4 2 BMF4 ND
BB00
M000

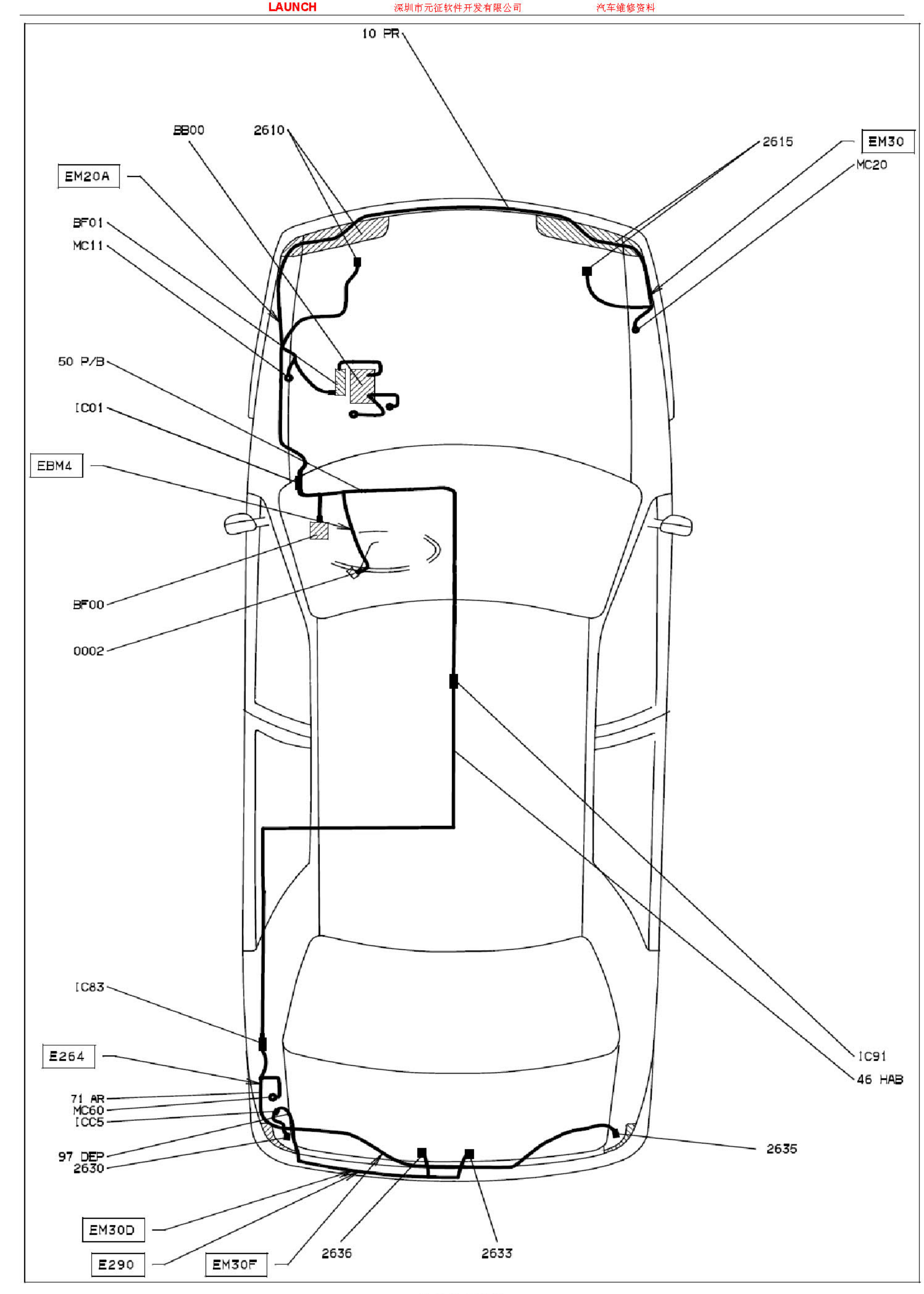
10 PR
BB00
2610
2615
EM30
MC20
EM20A
BF01
MC11
50 P/B
IC01
EBM4
BF00
0002
IC83
E264
71 AR
MC60
ICC5
97 DEP
2630
EM30D
E290
EM30F
2636
2633
2635
IC91
46 HAB