2.39 驻车雷达线路图

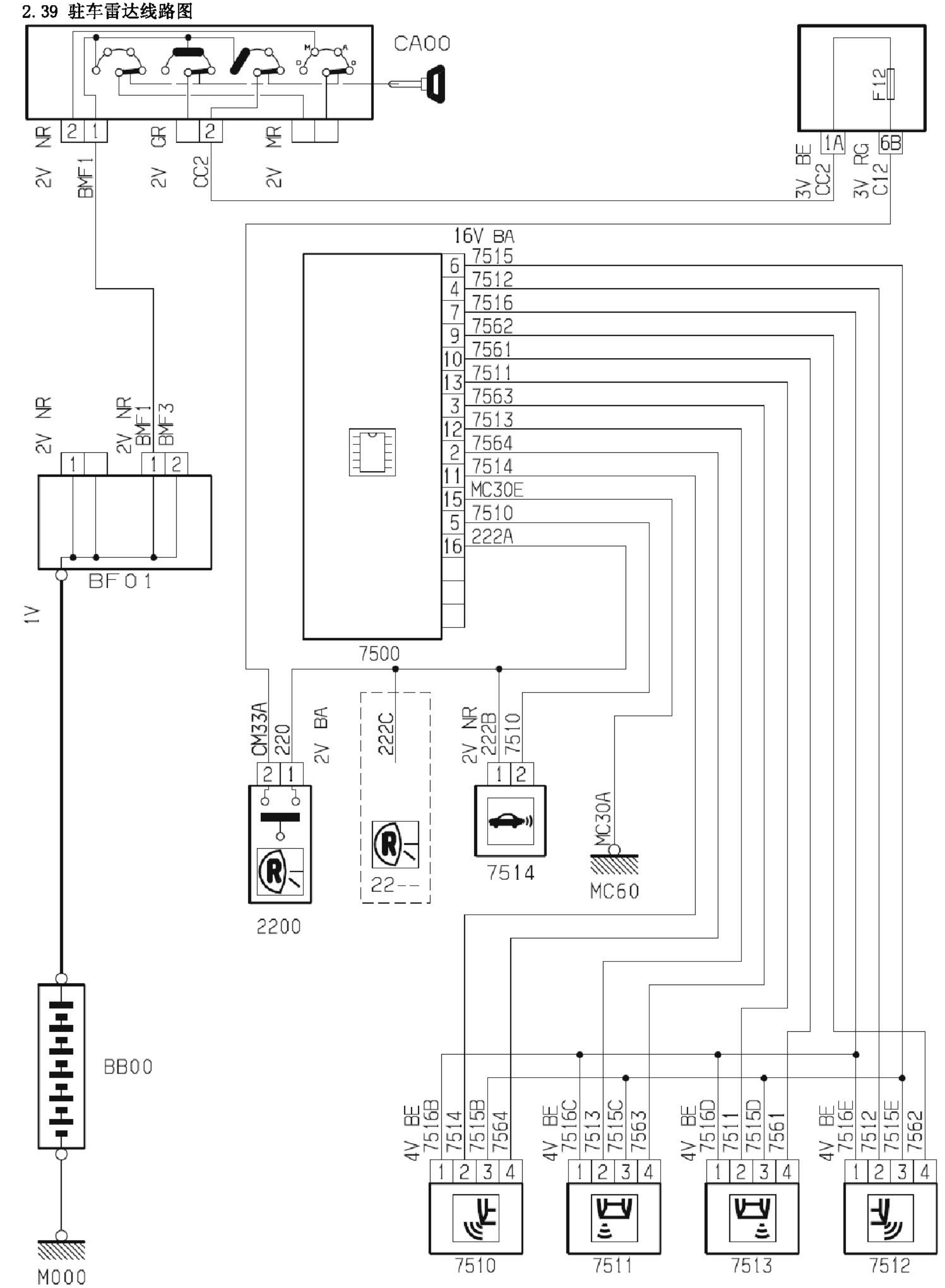
CA00
F12
NR
GR
MR
2V BMF1
2V CC2
2V
3V BE CC2
3V RG C12
16V BA
7515
7512
7516
7562
7561
7511
7563
7513
7564
7514
MC30E
7510
222A
7500
2V NR
2V NR BMF1 BMF3
BF01
1V
CM33A 220
2V BA
2200
222C
22--
2V NR 222B 7510
7514
MC30A
MC60
BB00
M000
4V BE 7516B 7514 7515B 7564
4V BE 7516C 7513 7515C 7563
4V BE 7516D 7511 7515D 7561
4V BE 7516E 7512 7515E 7562
7510
7511
7513
7512

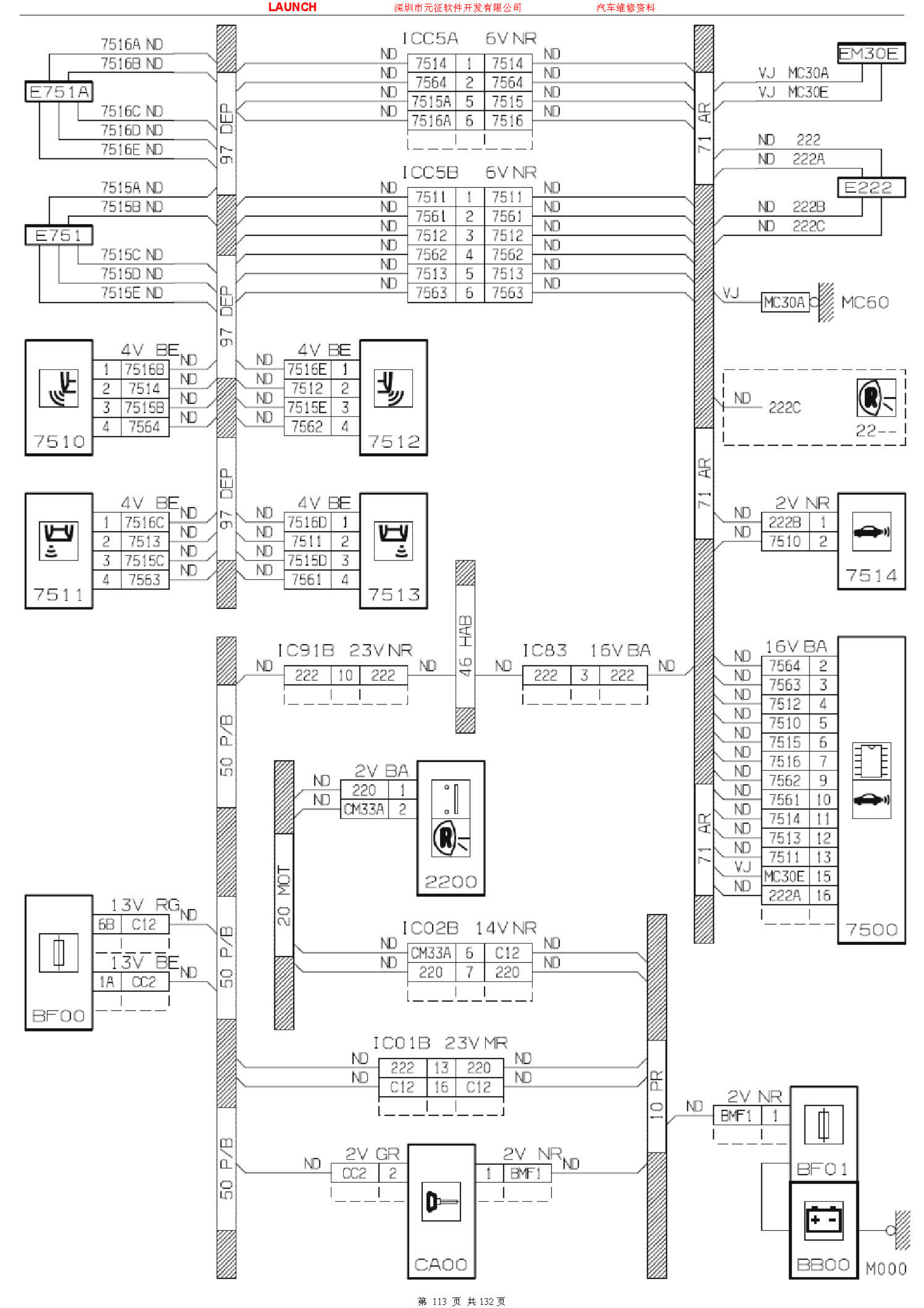
E751A
7516A ND
7516B ND
7516C ND
7516D ND
7516E ND
E751
7515A ND
7515B ND
7515C ND
7515D ND
7515E ND
97 DEP
ICC5A 6V NR
7514 1 7514
7564 2 7564
7515A 5 7515
7516A 6 7516
ICC5B 6V NR
7511 1 7511
7561 2 7561
7512 3 7512
7562 4 7562
7513 5 7513
7563 6 7563
71 AR
EM30E
VJ MC30A
VJ MC30E
ND 222
ND 222A
E222
ND 222B
ND 222C
VJ
MC30A
MC60
ND 222C
22--
7510
4V BE
1 7516B
2 7514
3 7515B
4 7564
7512
4V BE
7516E 1
7512 2
7515E 3
7562 4
7511
4V BE
1 7516C
2 7513
3 7515C
4 7563
7513
4V BE
7516D 1
7511 2
7515D 3
7561 4
2V NR
222B 1
7510 2
7514
46 HAB
IC91B 23V NR
222 10 222
IC83 16V BA
222 3 222
50 P/B
16V BA
7564 2
7563 3
7512 4
7510 5
7515 6
7516 7
7562 9
7561 10
7514 11
7513 12
7511 13
MC30E 15
222A 16
7500
2V BA
220 1
CM33A 2
2200
20 MOT
13V RG
6B C12
13V BE
1A CC2
BF00
IC02B 14V NR
CM33A 6 C12
220 7 220
IC01B 23V MR
222 13 220
C12 16 C12
10 PR
2V NR
BMF1 1
BF01
2V GR
CC2 2
2V NR
1 BMF1
CA00
BB00
M000

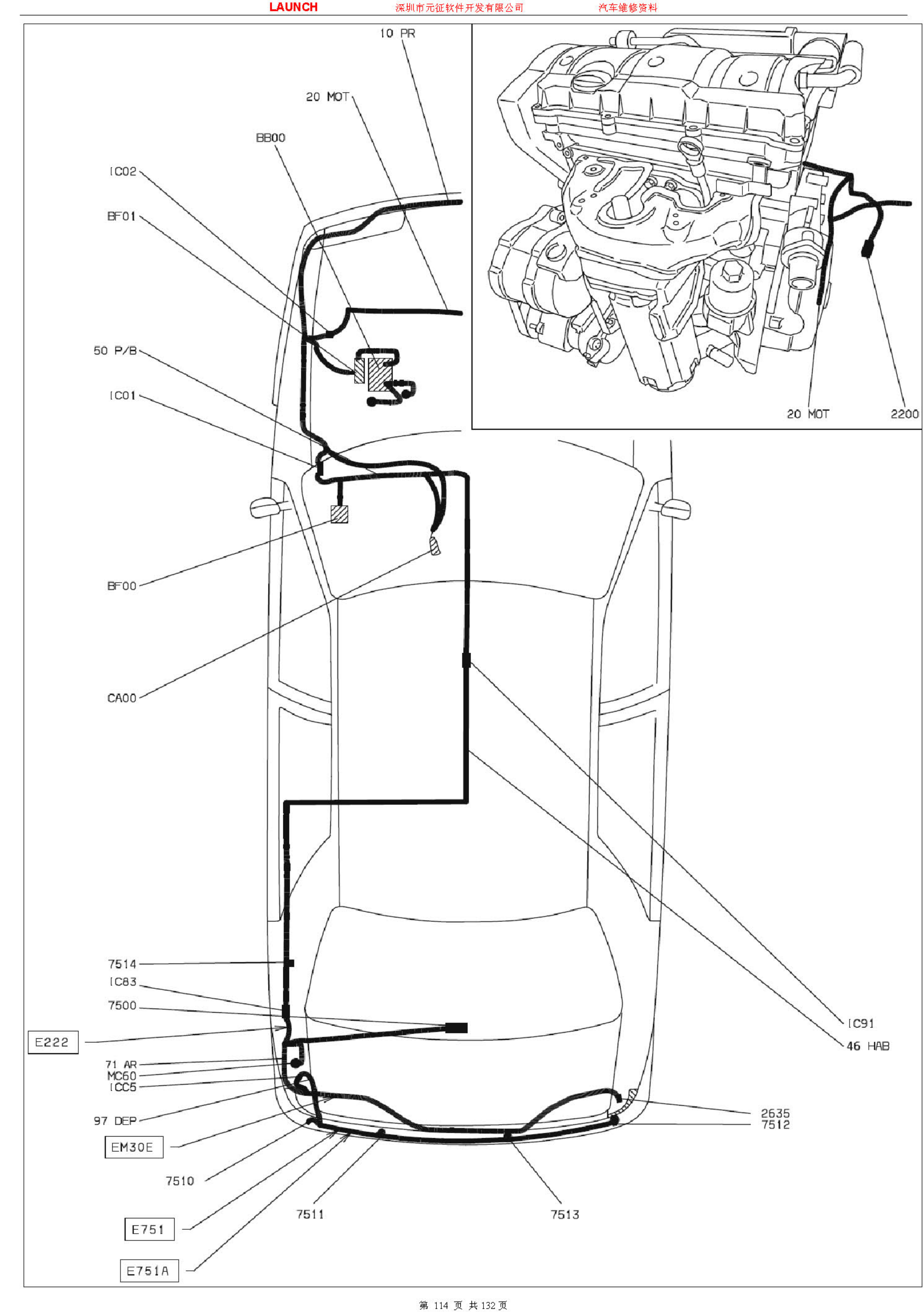
10 PR
20 MOT
BB00
IC02
BF01
50 P/B
IC01
BF00
CA00
7514
IC83
7500
E222
71 AR
MC60
ICC5
97 DEP
EM30E
7510
E751
E751A
7511
7513
2635
7512
IC91
46 HAB
20 MOT
2200