2.36 电动车窗电路

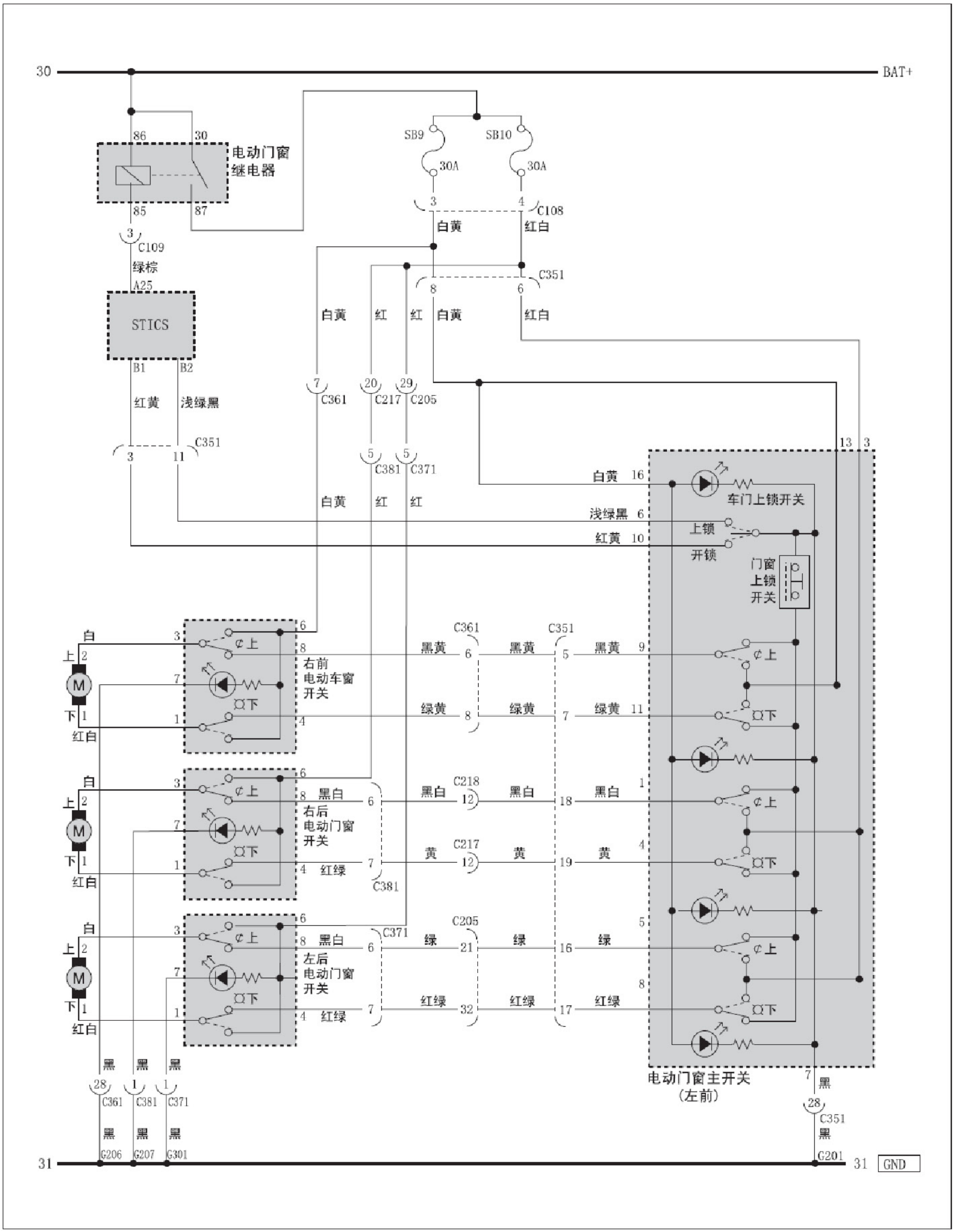
30
BAT+
86
30
电动门窗
继电器
85
87
SB9
SB10
30A
30A
3
4
C108
白黄
红白
3
C109
绿棕
A25
STICS
B1
B2
红黄
浅绿黑
C351
3
11
C351
8
6
白黄
红
红
白黄
红白
7
C361
20
C217
29
C205
5
C381
5
C371
白黄
红
红
13
3
白黄 16
车门上锁开关
浅绿黑 6
上锁
红黄 10
开锁
门窗
上锁
开关
白
上 2
M
下 1
红白
3
6
上
8
右前
电动车窗
开关
7
下
1
4
C361
C351
黑黄
6
黑黄
5
黑黄 9
绿黄
8
绿黄
7
绿黄 11
白
上 2
M
下 1
红白
3
6
上
8 黑白
右后
电动门窗
开关
7
下
1
4 红绿
C381
黑白
C218
12
黑白
18
黑白 1
黄
C217
12
黄
19
黄 4
白
上 2
M
下 1
红白
3
6
上
8 黑白
左后
电动门窗
开关
7
下
1
4 红绿
C371
绿
C205
21
绿
16
绿 5
红绿
32
红绿
17
红绿 8
电动门窗主开关
(左前)
7
黑
28
C351
黑
黑
黑
黑
28
1
1
C361
C381
C371
黑
黑
黑
G206
G207
G301
31
G201
31
GND