4.3 室内继电器盒电路

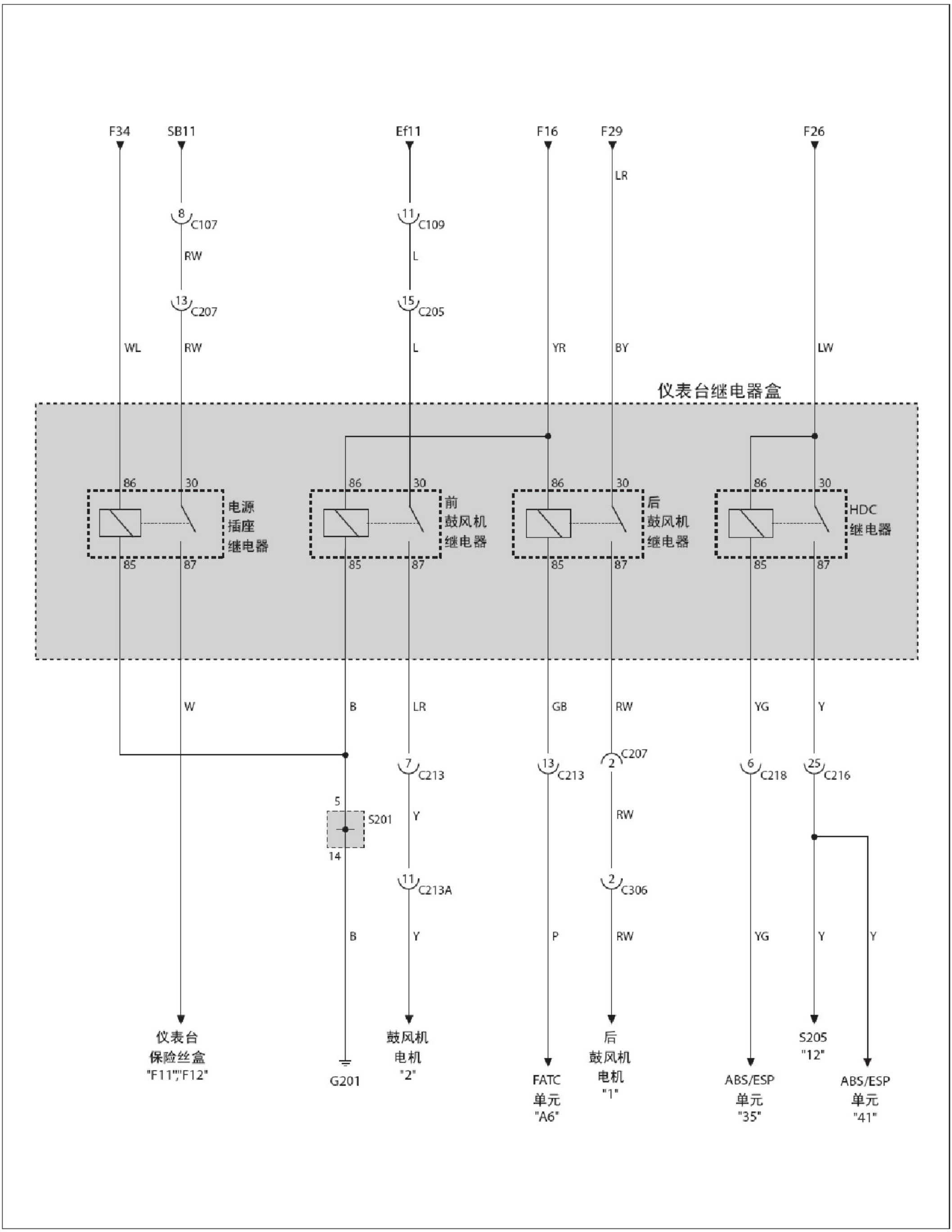
F34
SB11
Ef11
F16
F29
F26
LR
8
C107
RW
11
C109
L
13
C207
15
C205
WL
RW
L
YR
BY
LW
仪表台继电器盒
86
30
85
87
电源
插座
继电器
前
鼓风机
继电器
后
鼓风机
继电器
HDC
继电器
W
B
LR
GB
RW
YG
Y
7
C213
13
C213
2
C207
6
C218
25
C216
5
S201
14
Y
RW
11
C213A
2
C306
B
Y
P
RW
YG
Y
Y
仪表台
保险丝盒
"F11","F12"
G201
鼓风机
电机
"2"
FATC
单元
"A6"
后
鼓风机
电机
"1"
ABS/ESP
单元
"35"
S205
"12"
ABS/ESP
单元
"41"

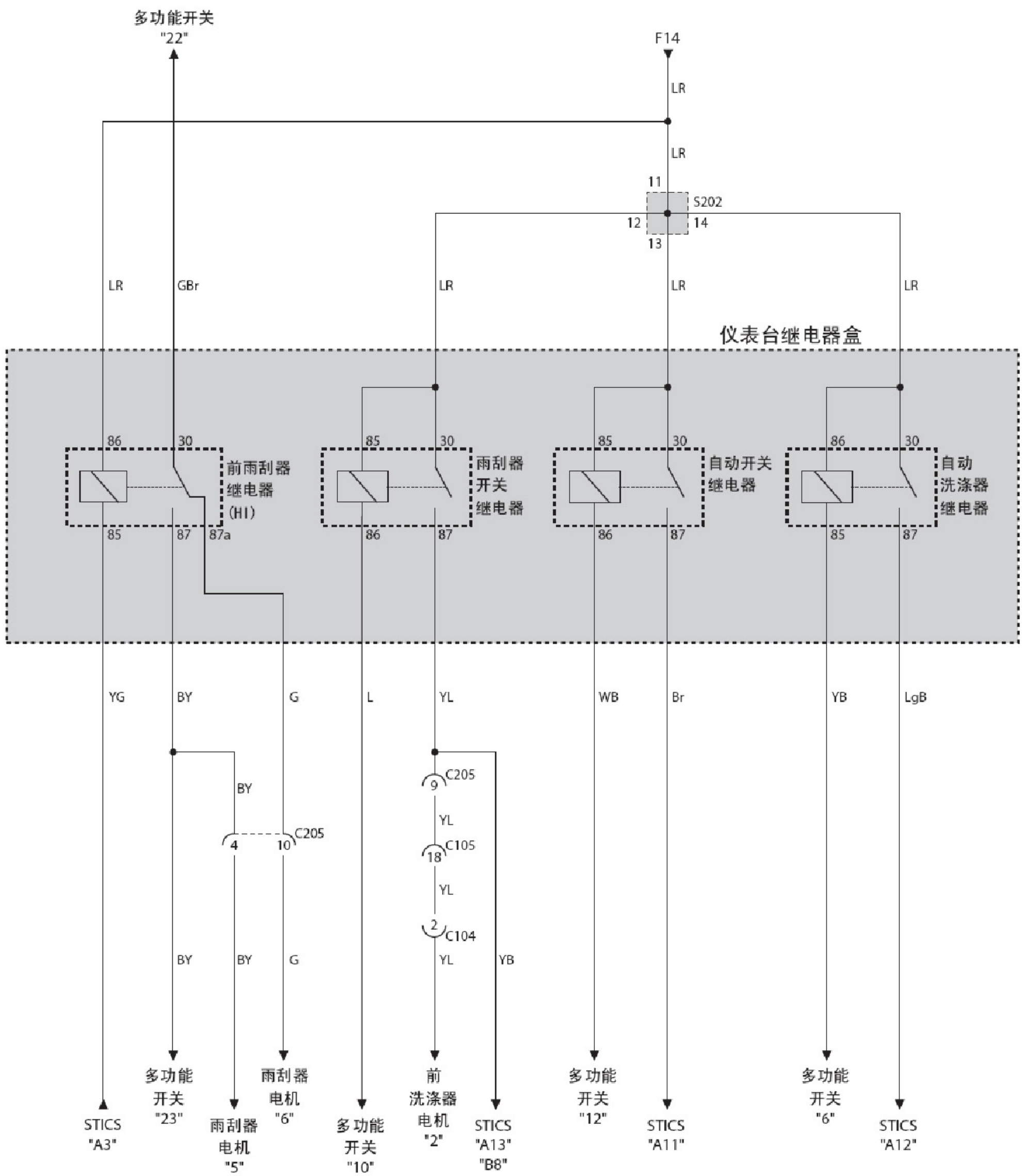
多功能开关
"22"
F14
LR
LR
11
S202
12
14
13
LR
GBr
LR
LR
LR
仪表台继电器盒
86
30
前雨刮器
继电器
(HI)
85
87
87a
85
30
雨刮器
开关
继电器
86
87
85
30
自动开关
继电器
86
87
86
30
自动
洗涤器
继电器
85
87
YG
BY
G
L
YL
WB
Br
YB
LgB
BY
C205
9
YL
4
10
C205
C105
18
YL
2
C104
BY
BY
G
YL
YB
STICS
"A3"
多功能
开关
"23"
雨刮器
电机
"5"
雨刮器
电机
"6"
多功能
开关
"10"
前
洗涤器
电机
"2"
STICS
"A13"
"B8"
多功能
开关
"12"
STICS
"A11"
多功能
开关
"6"
STICS
"A12"

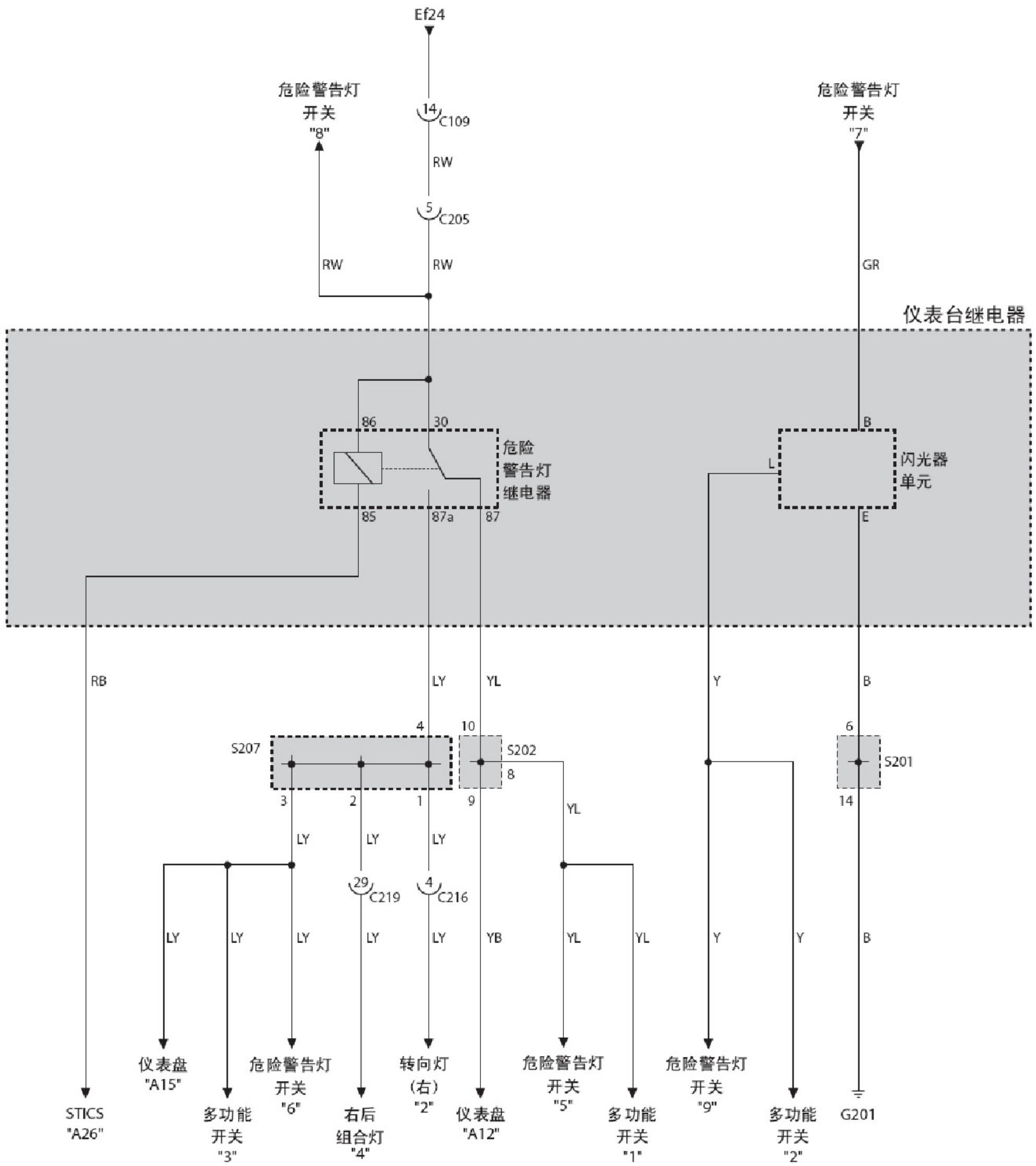
Ef24
危险警告灯
开关
"8"
14
C109
RW
5
C205
RW
RW
危险警告灯
开关
"7"
GR
仪表台继电器
86
30
危险
警告灯
继电器
85
87a
87
B
L
闪光器
单元
E
RB
LY
YL
Y
B
4
10
S207
S202
8
6
S201
3
2
1
9
14
YL
LY
LY
LY
29
C219
4
C216
LY
LY
LY
LY
LY
YB
YL
YL
Y
Y
B
STICS
"A26"
仪表盘
"A15"
多功能
开关
"3"
危险警告灯
开关
"6"
右后
组合灯
"4"
转向灯
(右)
"2"
仪表盘
"A12"
危险警告灯
开关
"5"
多功能
开关
"1"
危险警告灯
开关
"9"
多功能
开关
"2"
G201

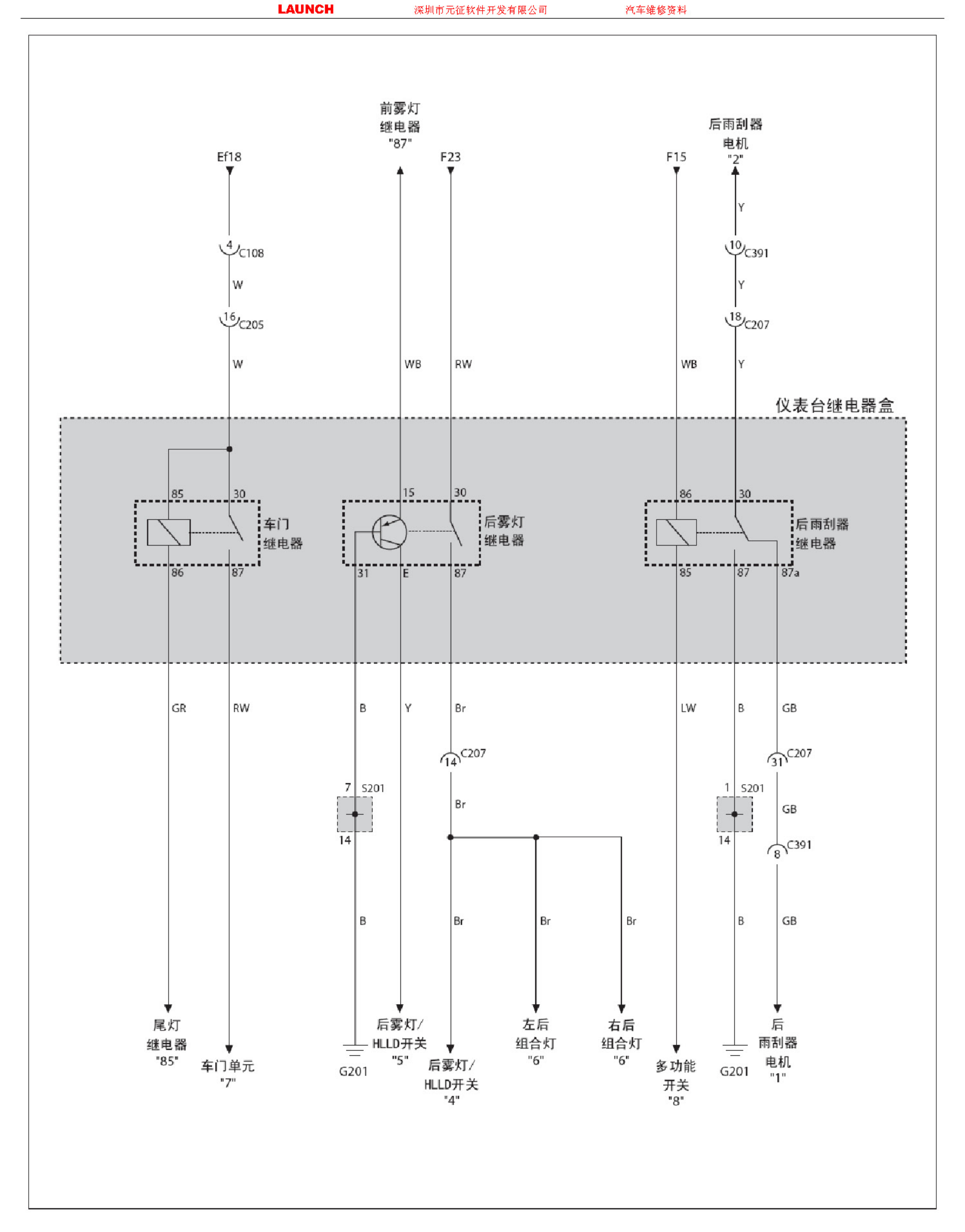
前雾灯
继电器
"87"
后雨刮器
电机
"2"
Ef18
F23
F15
Y
4
C108
10
C391
W
Y
16
C205
18
C207
W
WB
RW
WB
Y
仪表台继电器盒
85
30
车门
继电器
86
87
15
30
后雾灯
继电器
31
E
87
86
30
后雨刮器
继电器
85
87
87a
GR
RW
B
Y
Br
LW
B
GB
C207
14
C207
31
7
S201
14
Br
1
S201
14
GB
C391
8
B
Br
Br
Br
B
GB
尾灯
继电器
"85"
车门单元
"7"
G201
后雾灯/
HLLD开关
"5"
后雾灯/
HLLD开关
"4"
左后
组合灯
"6"
右后
组合灯
"6"
多功能
开关
"8"
G201
后
雨刮器
电机
"1"

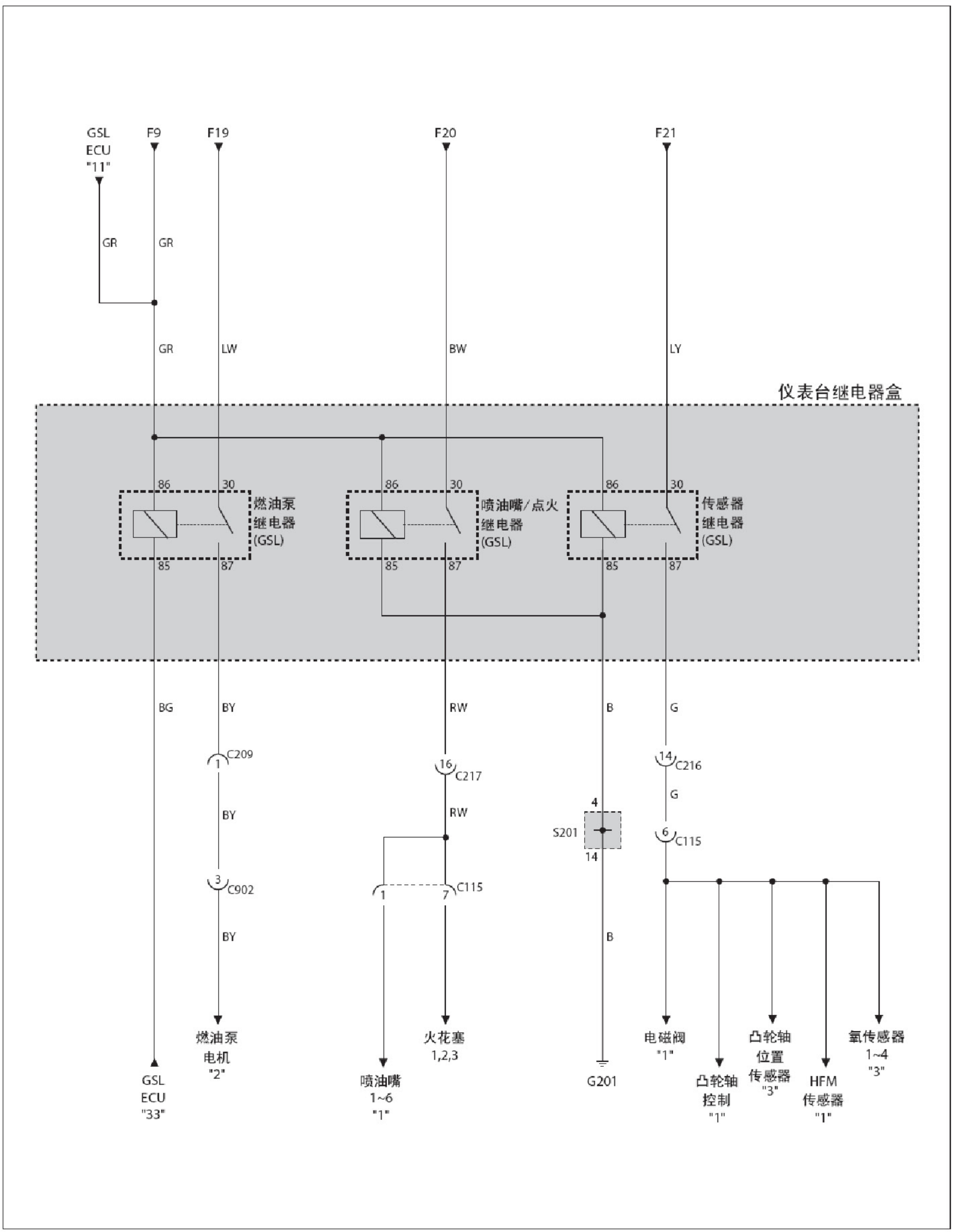
GSL
ECU
"11"
F9
F19
F20
F21
GR
GR
GR
LW
BW
LY
仪表台继电器盒
86
30
85
87
燃油泵
继电器
(GSL)
喷油嘴/点火
继电器
(GSL)
传感器
继电器
(GSL)
BG
BY
RW
B
G
C209
1
BY
3
C902
BY
16
C217
RW
1
7
C115
14
C216
G
4
S201
14
6
C115
B
GSL
ECU
"33"
燃油泵
电机
"2"
喷油嘴
1~6
"1"
火花塞
1,2,3
G201
电磁阀
"1"
凸轮轴
控制
"1"
凸轮轴
位置
传感器
"3"
HFM
传感器
"1"
氧传感器
1~4
"3"