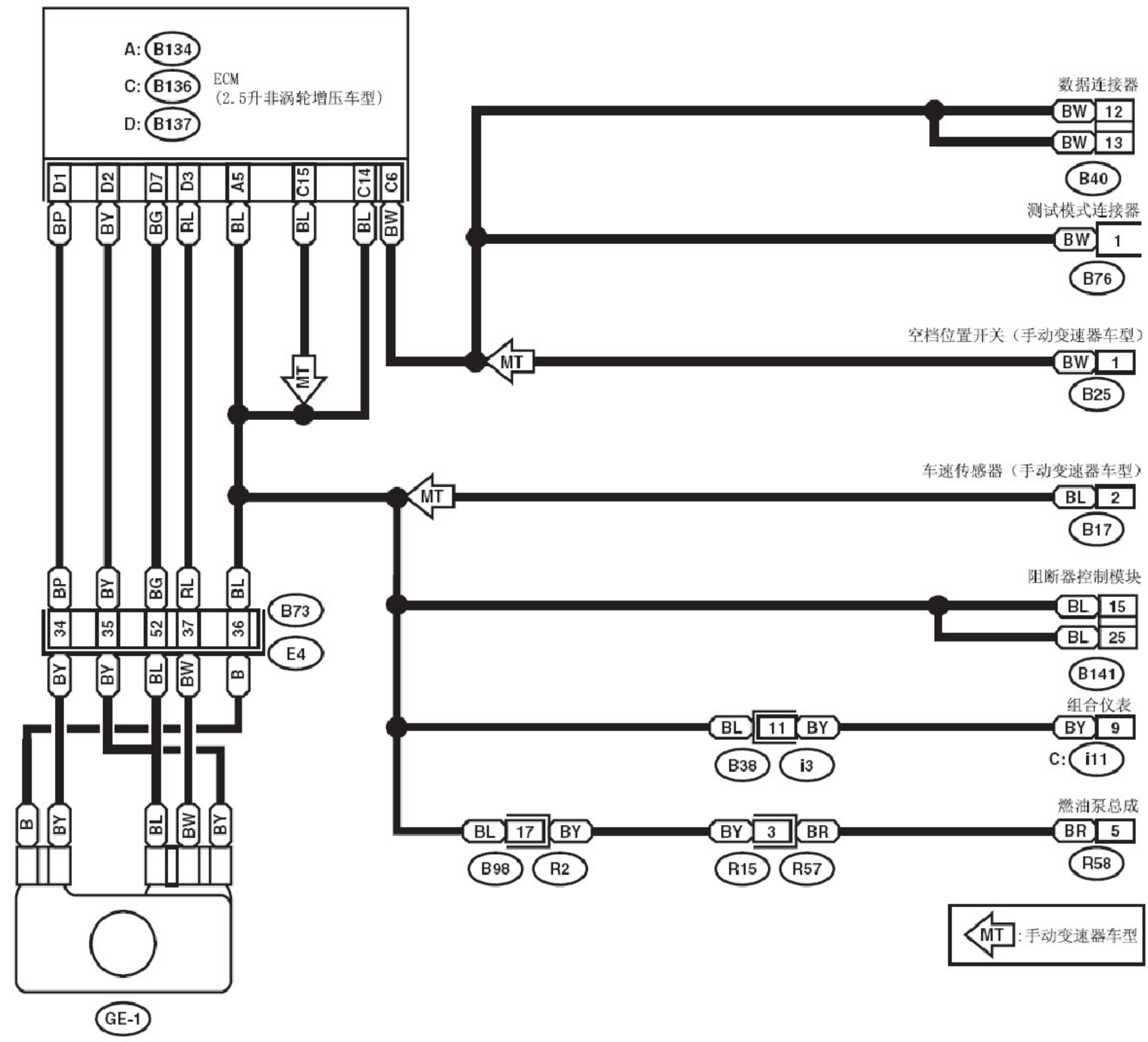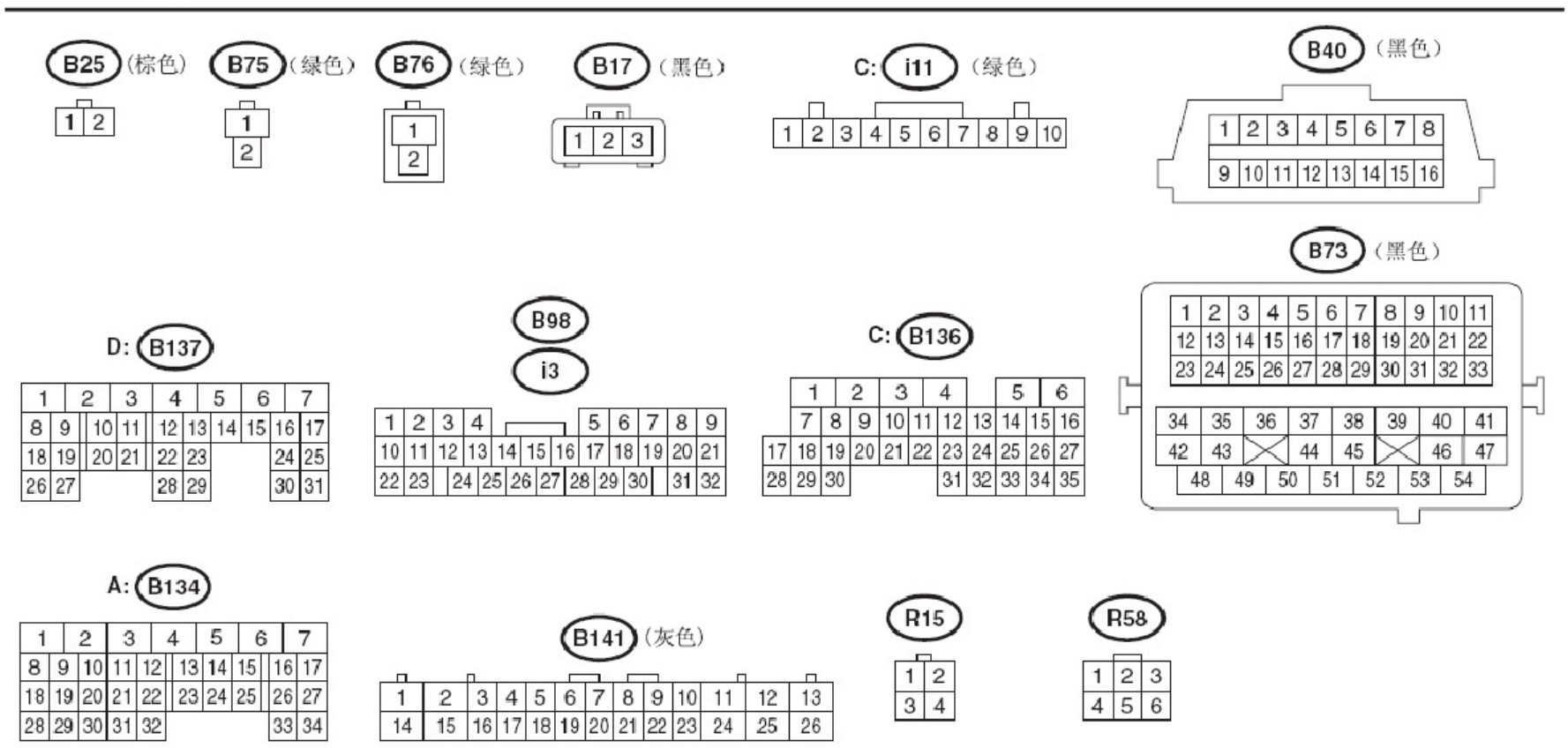2.2.8 发动机接地（右驾2.5 升非涡轮增压车型）