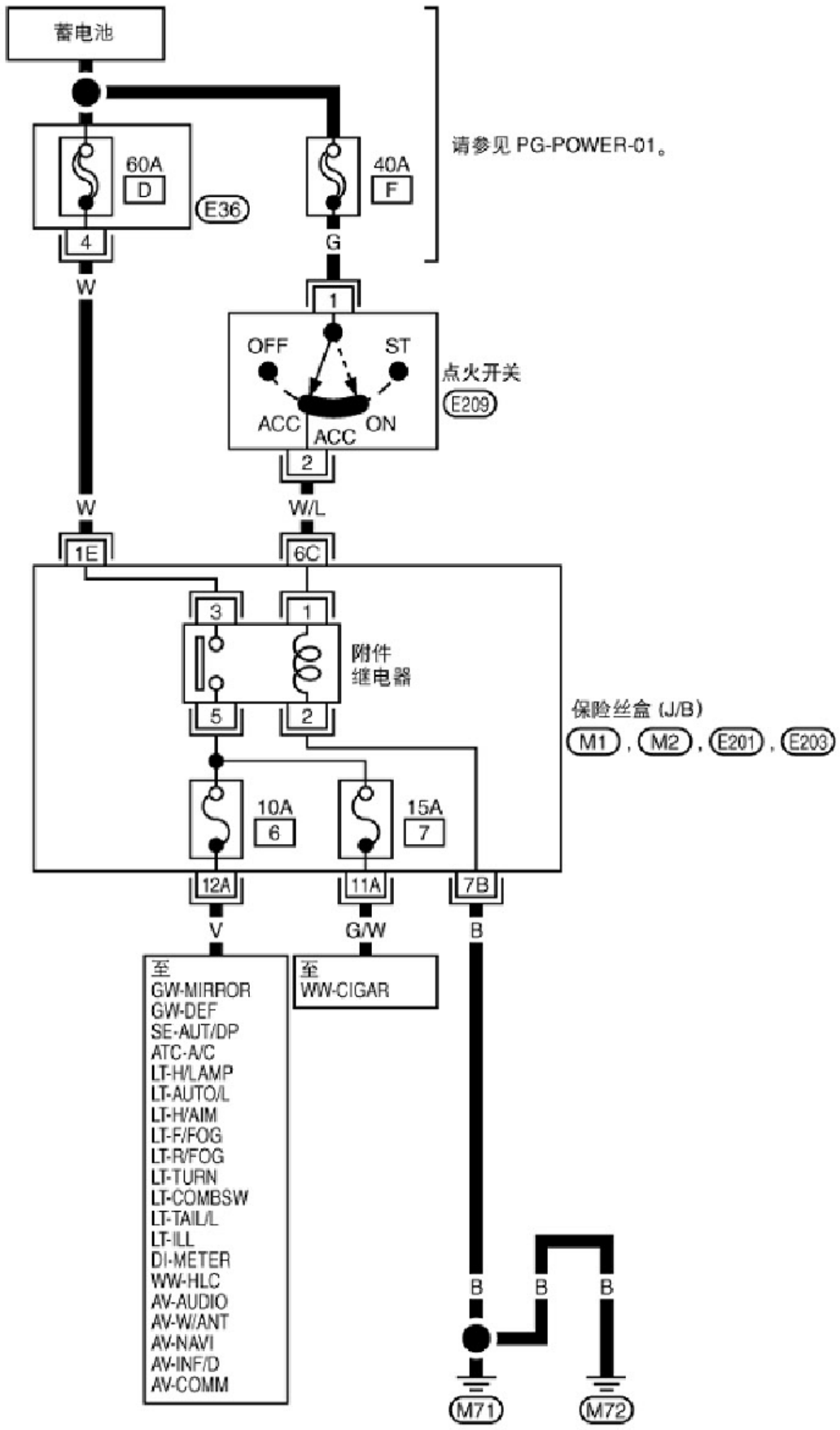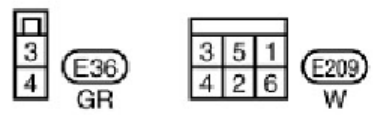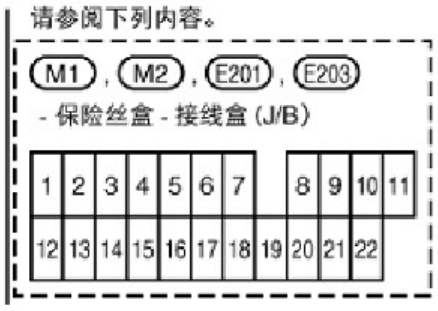点火开关处于“ACC”或“ON”位置