2.3 搭铁的分布

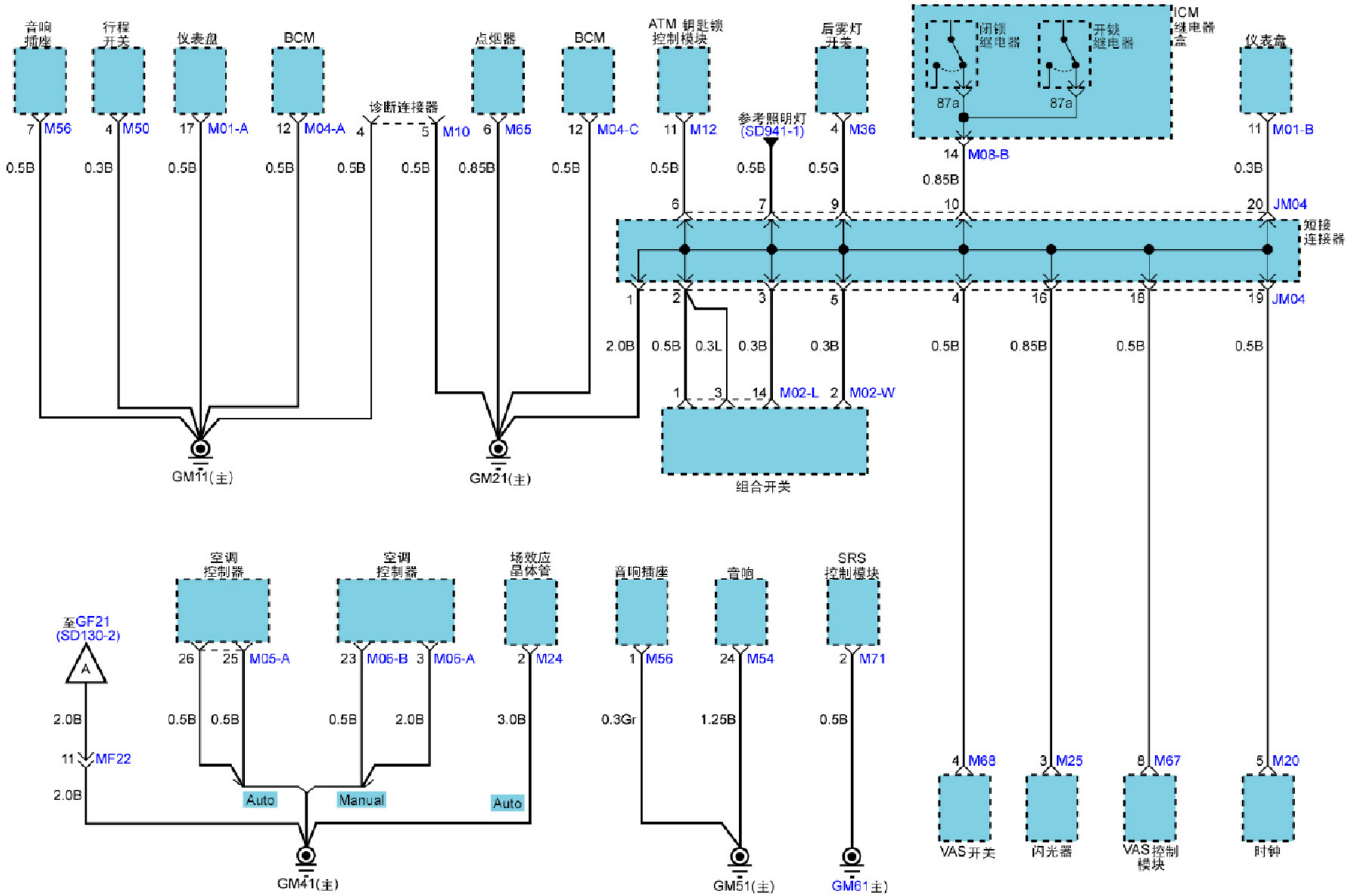
音响插座
行程开关
仪表盘
BCM
诊断连接器
点烟器
BCM
ATM 钥匙锁控制模块
后雾灯开关
闭锁继电器
开锁继电器
ICM继电器盒
仪表盒
7 M56
4 M50
17 M01-A
12 M04-A
4
5 M10
6 M65
12 M04-C
11 M12
参考照明灯 (SD941-1)
4 M36
87a
87a
14 M08-B
11 M01-B
0.5B
0.3B
0.5B
0.5B
0.5B
0.5B
0.85B
0.5B
0.5B
0.5B
0.5G
0.85B
0.3B
6
7
9
10
20 JM04
短接连接器
1
2
3
5
4
16
18
19 JM04
2.0B
0.5B
0.3L
0.3B
0.3B
0.5B
0.85B
0.5B
0.5B
1
3
14 M02-L
2 M02-W
组合开关
GM11(主)
GM21(主)
空调控制器
空调控制器
场效应晶体管
音响插座
音响
SRS控制模块
至GF21 (SD130-2)
A
26
25 M05-A
23 M06-B
3 M06-A
2 M24
1 M56
24 M54
2 M71
2.0B
0.5B
0.5B
0.5B
2.0B
3.0B
0.3Gr
1.25B
0.5B
11 MF22
2.0B
Auto
Manual
Auto
4 M68
3 M25
8 M67
5 M20
VAS开关
闪光器
VAS控制模块
时钟
GM41(主)
GM51(主)
GM61(主)

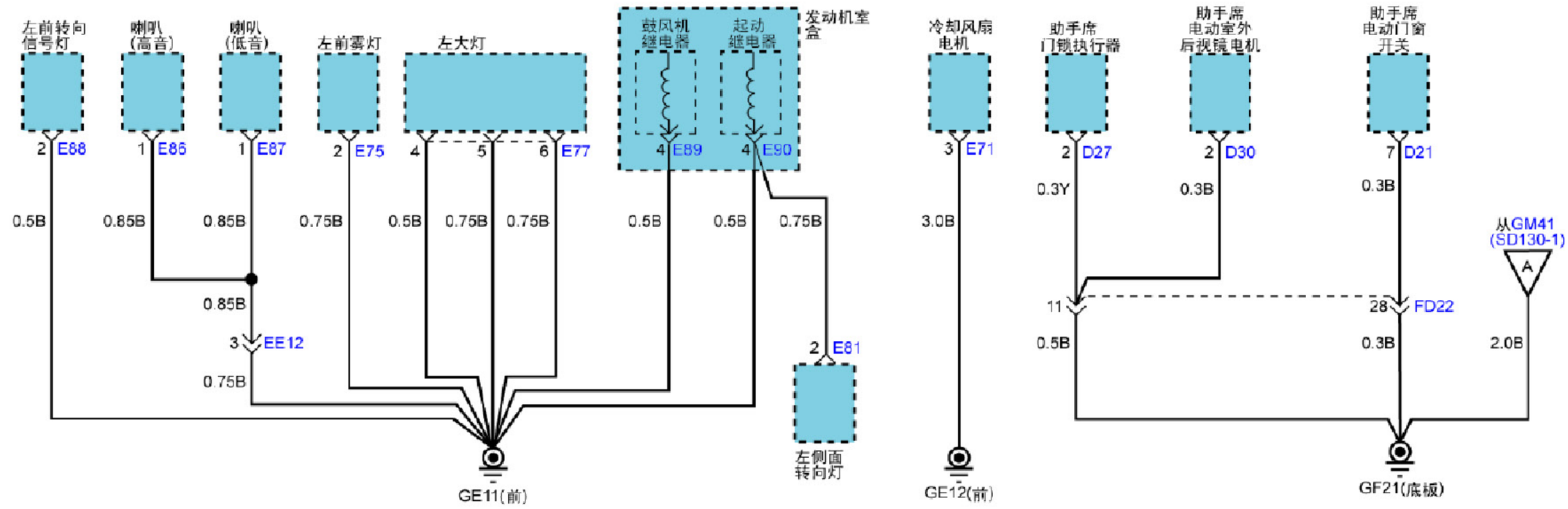
左前转向信号灯
喇叭(高音)
喇叭(低音)
左前雾灯
左大灯
鼓风机继电器
起动继电器
发动机室盒
冷却风扇电机
助手席门锁执行器
助手席电动室外后视镜电机
助手席电动门窗开关
2 E88
1 E86
1 E87
2 E75
4 5 6 E77
4 E89
4 E90
3 E71
2 D27
2 D30
7 D21
0.5B
0.85B
0.85B
0.75B
0.5B
0.75B
0.75B
0.5B
0.5B
0.75B
3.0B
0.3Y
0.3B
0.3B
0.85B
3 EE12
0.75B
2 E81
左侧面转向灯
GE11(前)
GE12(前)
11
28 FD22
0.5B
0.3B
2.0B
从GM41 (SD130-1)
A
GF21(底板)
短接连接器
1 3 6 7 2 JR01
0.5B 0.5B 1.25B 0.5B 1.25B
6 FR11
1.25B
1 R06 2 R04 1 R07 1 R09
室内灯
阅读灯
天窗控制模块
天窗开关
GF11(底板)
短接连接器
8 7 5 4 3 2 JD01
2.0B 2.0B 0.3B/W 0.3B 0.3B 2.0B
34 FD12
2.0B
3 D03 2 D10 7 D11 5 D07
2 D01(未配备安全门窗)
12 D06(配备安全门窗)
安全电动门窗模块
驾驶席电动室外后视镜电机
电动室外后视镜开关
驾驶席门锁执行器
电动门窗主开关

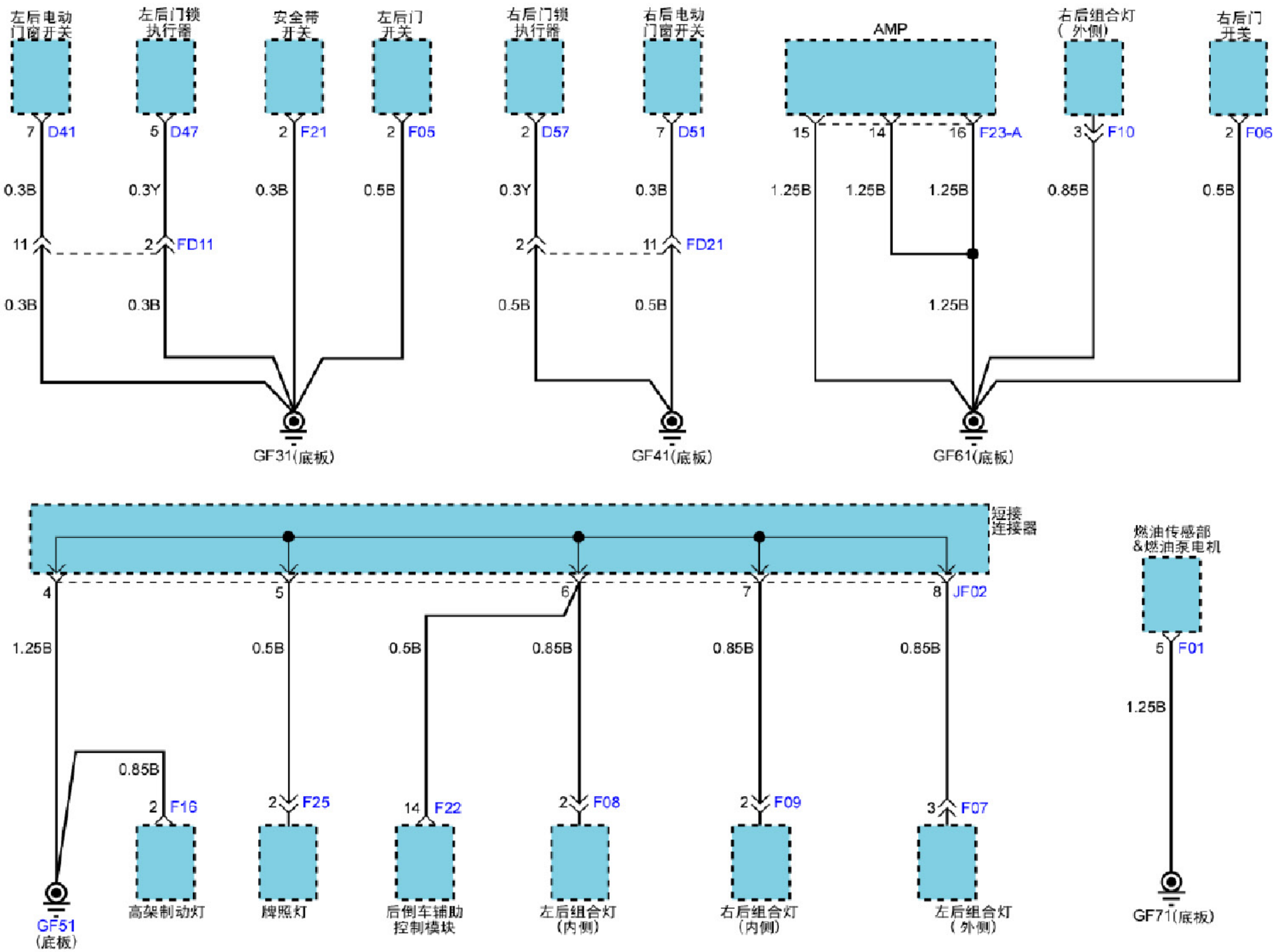
左后电动门窗开关
左后门锁执行器
安全带开关
左后门开关
右后门锁执行器
右后电动门窗开关
AMP
右后组合灯（外侧）
右后门开关
7 D41
5 D47
2 F21
2 F05
2 D57
7 D51
15
14
16 F23-A
3 F10
2 F06
0.3B
0.3Y
0.3B
0.5B
0.3Y
0.3B
1.25B
1.25B
1.25B
0.85B
0.5B
11
2 FD11
2
11 FD21
0.3B
0.3B
0.5B
0.5B
1.25B
GF31(底板)
GF41(底板)
GF61(底板)
短接连接器
燃油传感部&燃油泵电机
4
5
6
7
8 JF02
5 F01
1.25B
0.5B
0.5B
0.85B
0.85B
0.85B
1.25B
0.85B
2 F16
2 F25
14 F22
2 F08
2 F09
3 F07
GF51(底板)
高架制动灯
牌照灯
后倒车辅助控制模块
左后组合灯（内侧）
右后组合灯（内侧）
左后组合灯（外侧）
GF71(底板)

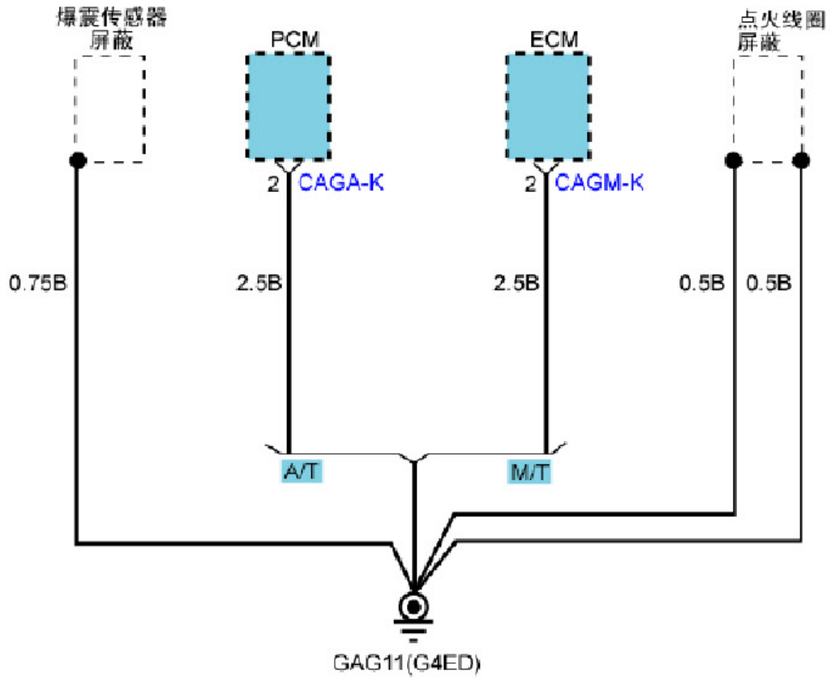
爆震传感器
屏蔽
PCM
ECM
点火线圈
屏蔽
2
CAGA-K
2
CAGM-K
0.75B
2.5B
2.5B
0.5B
0.5B
A/T
M/T
GAG11(G4ED)

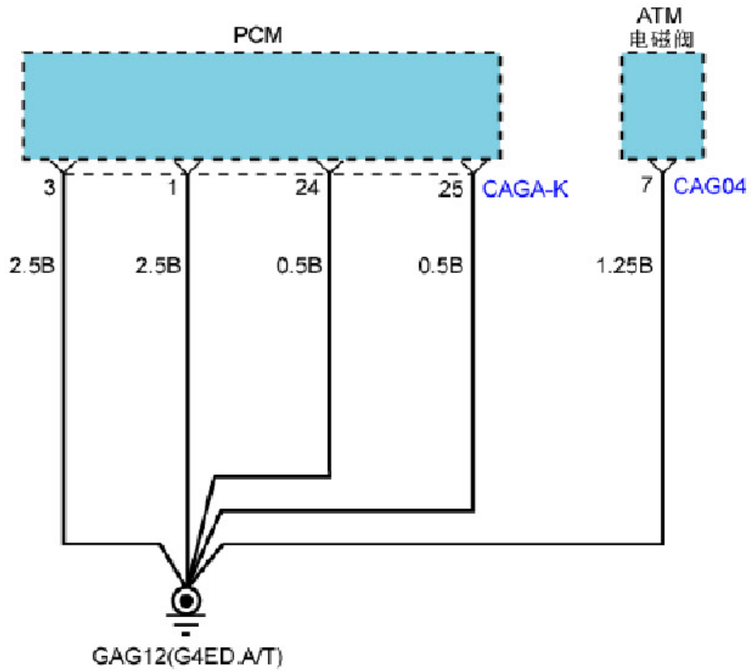
PCM
ATM
电磁阀
3
1
24
25
CAGA-K
7
CAG04
2.5B
2.5B
0.5B
0.5B
1.25B
GAG12(G4ED.A/T)

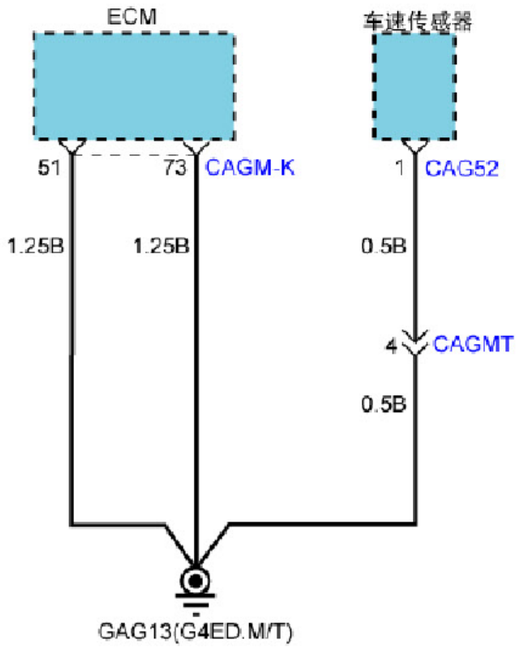
ECM
车速传感器
51
73
CAGM-K
1
CAG52
1.25B
1.25B
0.5B
4
CAGMT
0.5B
GAG13(G4ED.M/T)

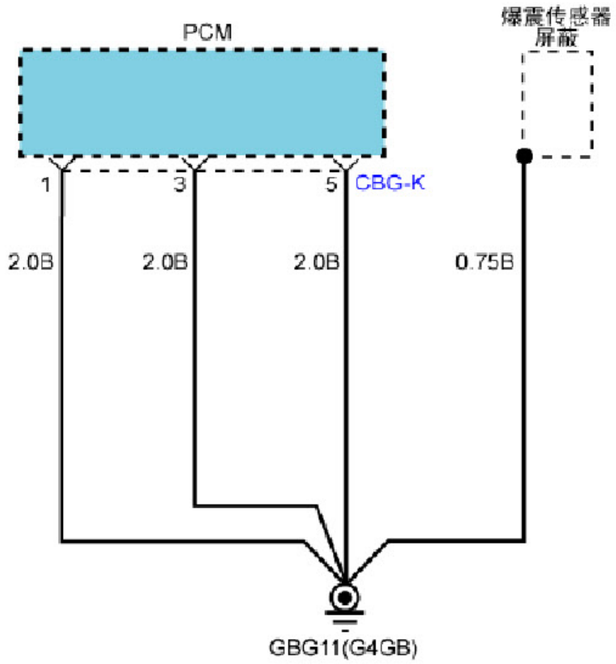
PCM
爆震传感器
屏蔽
1
3
5
CBG-K
2.0B
2.0B
2.0B
0.75B
GBG11(G4GB)

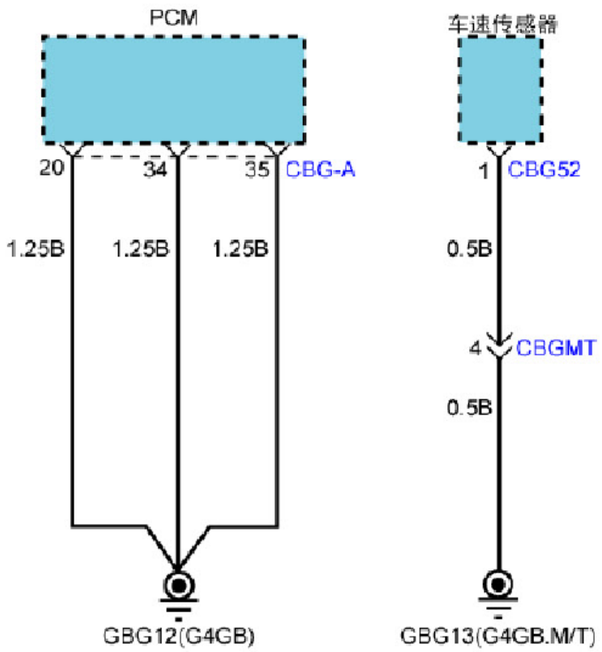
PCM
车速传感器
20
34
35
CBG-A
1
CBG52
1.25B
1.25B
1.25B
0.5B
4
CBGMT
0.5B
GBG12(G4GB)
GBG13(G4GB.M/T)

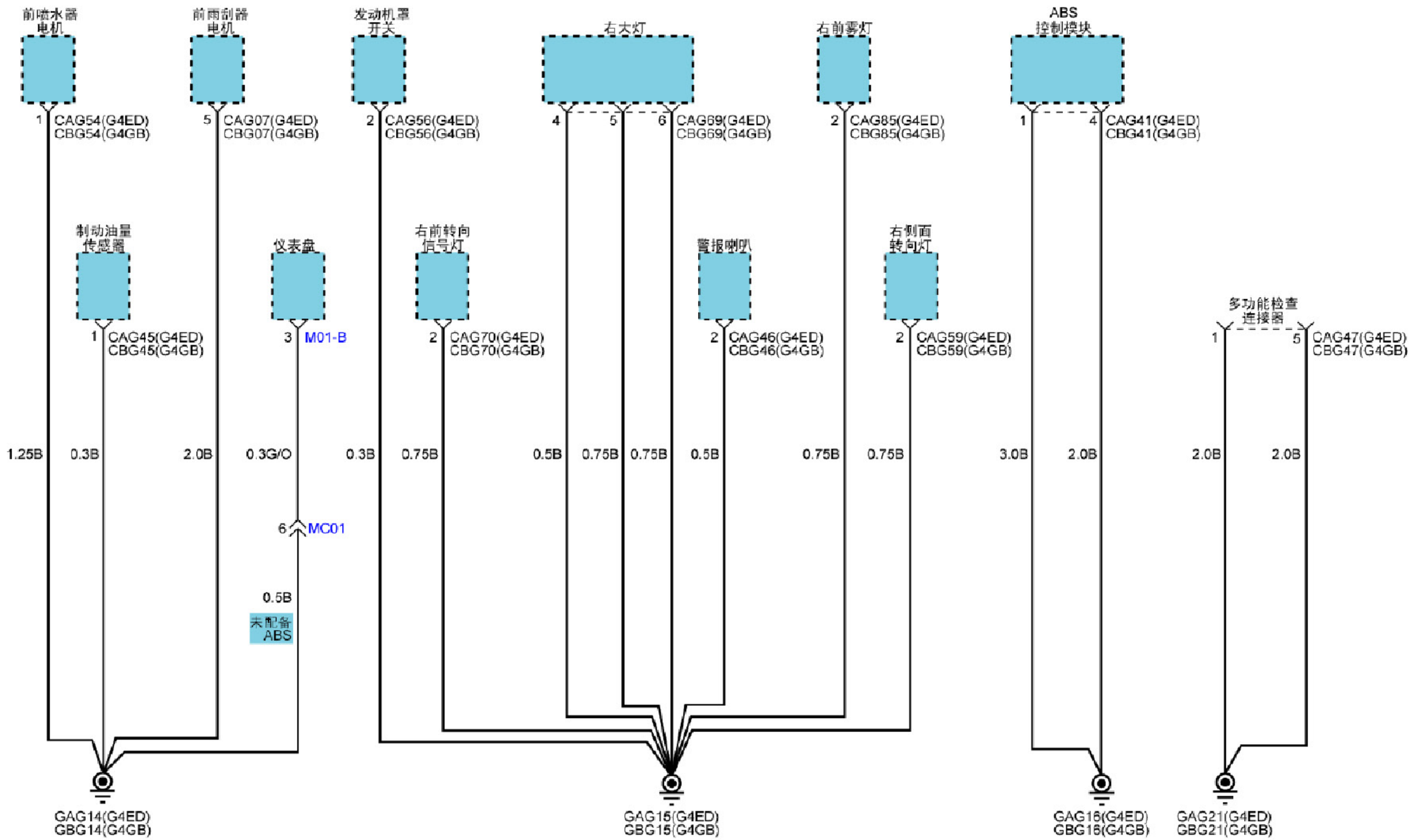
前喷水器电机
前雨刮器电机
发动机罩开关
右大灯
右前雾灯
ABS控制模块
1 CAG54(G4ED) CBG54(G4GB)
5 CAG07(G4ED) CBG07(G4GB)
2 CAG56(G4ED) CBG56(G4GB)
4 5 6 CAG69(G4ED) CBG69(G4GB)
2 CAG85(G4ED) CBG85(G4GB)
1 4 CAG41(G4ED) CBG41(G4GB)
制动油量传感器
仪表盘
右前转向信号灯
警报喇叭
右侧面转向灯
多功能检查连接器
1 CAG45(G4ED) CBG45(G4GB)
3 M01-B
2 CAG70(G4ED) CBG70(G4GB)
2 CAG46(G4ED) CBG46(G4GB)
2 CAG59(G4ED) CBG59(G4GB)
1 5 CAG47(G4ED) CBG47(G4GB)
1.25B
0.3B
2.0B
0.3G/O
0.3B
0.75B
0.5B
0.75B
0.75B
0.5B
0.75B
0.75B
3.0B
2.0B
2.0B
2.0B
6 MC01
0.5B
未配备ABS
GAG14(G4ED) GBG14(G4GB)
GAG15(G4ED) GBG15(G4GB)
GAG16(G4ED) GBG16(G4GB)
GAG21(G4ED) GBG21(G4GB)