2.25 电动车窗线路图

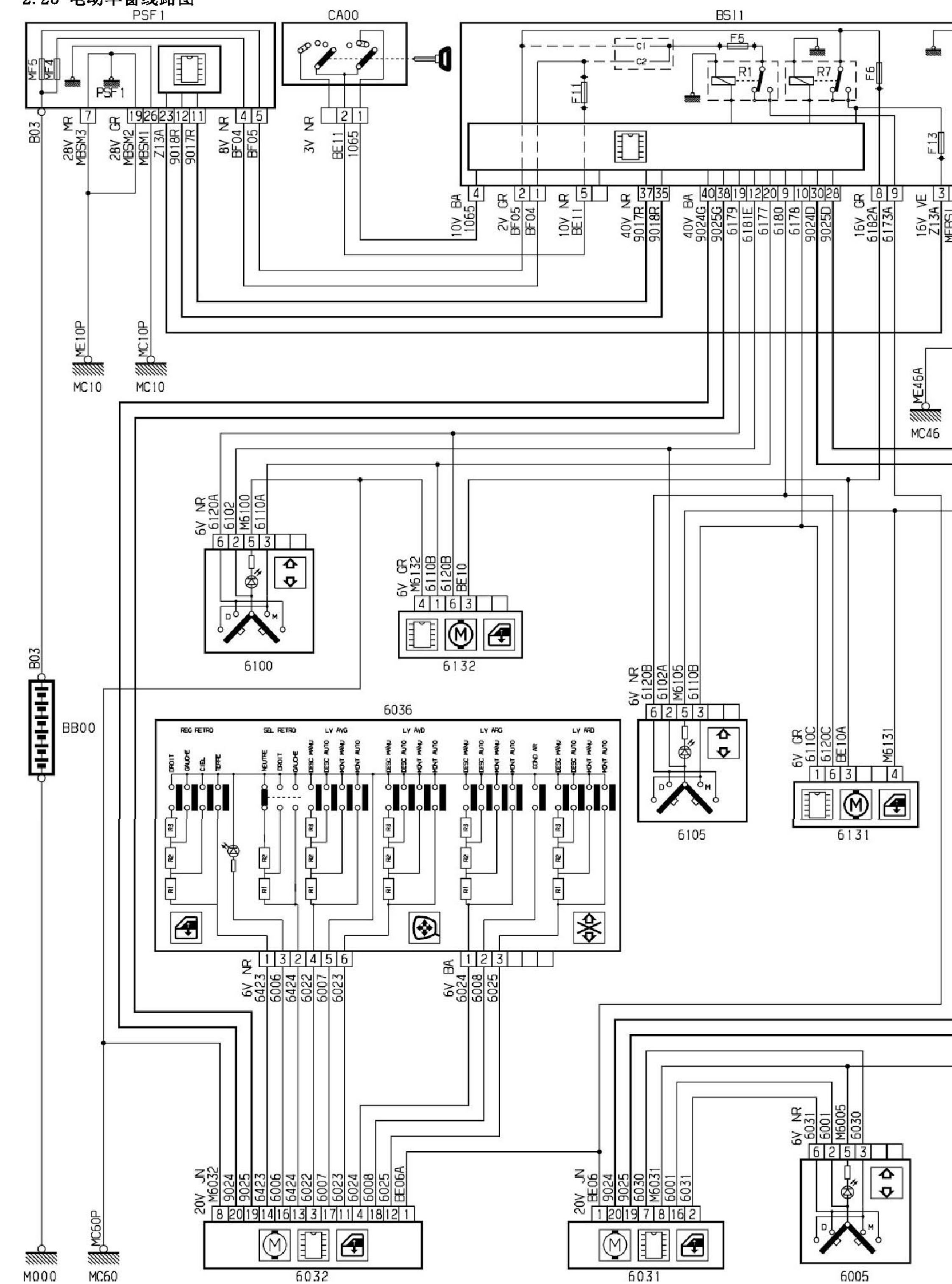
PSF1
CA00
BSI1
B03
BB00
MC10
MC46
MC60
MC60P
6100
6132
6105
6131
6036
6032
6031
6005
M000

2.25.1 线路

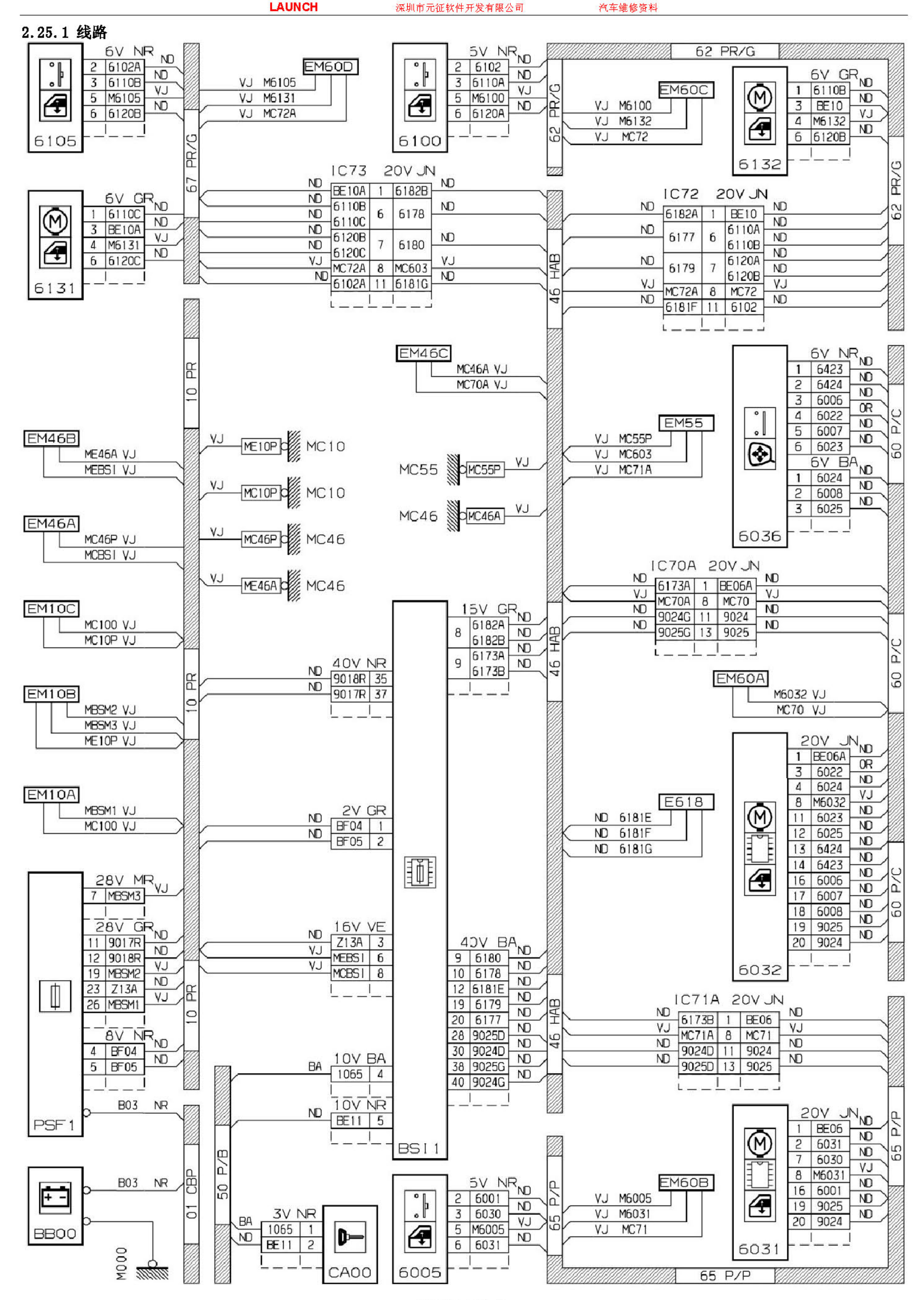
6105
6100
6132
6131
6036
6032
6031
PSF1
BB00
M000
CA00
6005
BSI1
EM60D
EM60C
EM46C
EM46B
EM46A
EM10C
EM10B
EM10A
EM55
EM60A
E618
EM60B
ME10P
MC10P
MC46P
ME46A
MC55P
MC46A
IC73 20V JN
IC72 20V JN
IC70A 20V JN
IC71A 20V JN
62 PR/G
67 PR/G
46 HAB
10 PR
60 P/C
65 P/P
01 CBP
50 P/B

2.25.2 安装

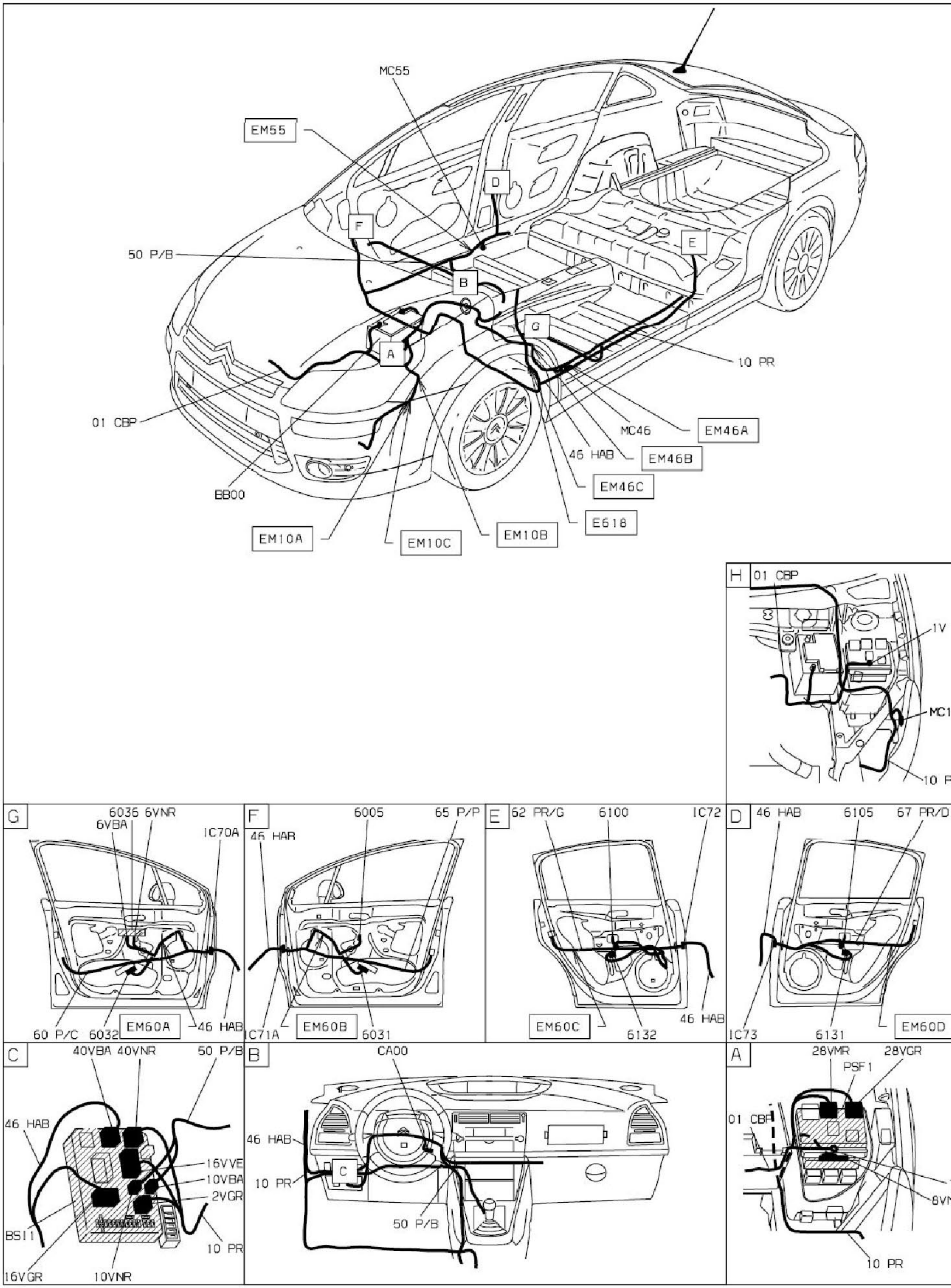
MC55
EM55
D
F
E
50 P/B
B
G
A
10 PR
01 CBP
MC46
EM46A
46 HAB
EM46B
EM46C
BB00
E618
EM10A
EM10C
EM10B
H
01 CBP
1V
MC1
10 P
G
6036 6VNR
6VBA
1C70A
60 P/C
6032
EM60A
46 HAB
F
6005
65 P/P
46 HAB
1C71A
EM60B
6031
E
62 PR/G
6100
1C72
EM60C
6132
46 HAB
D
46 HAB
6105
67 PR/D
1C73
6131
EM60D
C
40VBA 40VNR
50 P/B
46 HAB
16VVE
10VBA
2VGR
BS11
10 PR
16VGR
10VNR
B
CA00
46 HAB
10 PR
C
50 P/B
A
28VMR
28VGR
PSF1
01 CBP
8VN
10 PR